STIHL®

# STIHL KM 130

Skötselanvisning
Käyttöohje
Betjeningsvejledning
Bruksanvisning

# Innholdsfortegnelse


| | |
|---|---|
| KombiSystem | 78 |
| Om denne bruksanvisningen | 78 |
| Sikkerhetsforskrifter og arbeidsteknikk | 79 |
| Tillatt KombiVerktøy | 83 |
| Montere styrehåndtak | 84 |
| Montere rundhåndtak | 86 |
| Stille inn gasswiren | 87 |
| Drivstoff | 87 |
| Fyll på drivstoff | 88 |
| Starte / stoppe motoren | 89 |
| Bruksanvisning | 91 |
| Skifte luftfilter | 92 |
| Innstille forgasseren | 92 |
| Tennplugg | 92 |
| Oppbevare maskinen | 93 |
| Kontroll og vedlikehold hos faghandel | 94 |
| Stell og vedlikehold | 95 |
| Redusere slitasje og unngå skader | 97 |
| Viktige komponenter | 98 |
| Tekniske data | 99 |
| Reparasjoner | 100 |
| Avfallshåndtering | 100 |
| EU Samsvarserklæring | 100 |


Kjære kunde

Takk for at du har valgt et kvalitetsprodukt fra STIHL.

Dette produktet er fremstilt etter moderne produksjonsprosesser og omfattende kvalitetssikringstiltak. Vi bestreber oss på å gjøre alt for at du skal bli tilfreds med maskinen og kunne arbeide med den uten problemer.

Hvis du har spørsmål om maskinen, vennligst henvend deg til forhandleren eller direkte til vårt salgsselskap.

Vennlig hilsen

Dr. Nikolas Stihl

Original-bruksanvisning

Trykt på klorfritt bleket papir.
Trykkfargene inneholder planteolje, papiret kan resykleres.

© ANDREAS STIHL AG & Co. KG, 2015
0458-466-9121-A. VA1.D15.
0000007033_002_N

STIHL®

Denne bruksanvisningen er opphavsrettslig beskyttet. Med forbehold om alle rettigheter, spesielt retten til mangfoldiggjøring, oversetting og behandling med elektroniske systemer.

# KombiSystem

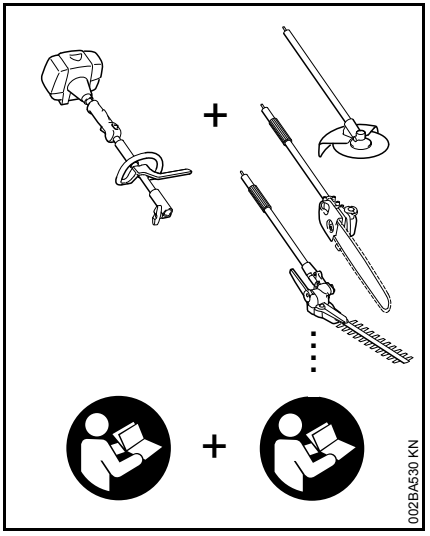


STIHL KombiSystem kombinerer ulike kombimotorer og kombiverktøy til én maskin. Den funksjonsdyktige enheten som består av kombimotor **og** kombiverktøy kalles maskin i denne bruksanvisningen.

I tråd med dette utgjør bruksanvisningen for kombimotoren og kombiverktøyet den samlede bruksanvisningen for maskinen.

Det er viktig at du alltid leser **begge** bruksanvisningene nøye før maskinen tas i bruk for første gang, og tar godt vare på dem til senere bruk.

# Om denne bruksanvisningen

## Symboler

Symbolene som befinner seg på maskinen, er forklart i denne bruksanvisningen.

Avhengig av maskinen og utstyret kan symbolene nedenfor være plassert på maskinen.

Drivstofftank, drivstoff-blanding av bensin og motorolje

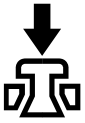
Aktivere dekompresjonsventilen

Drivstoffpumpe

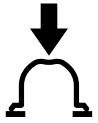
Betjene drivstoffhåndpumpen

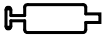
Fettube

Innsugsluftkanal: sommermodus

Innsugsluftkanal: vintermodus

Håndtaksoppvarming

## Merking av tekstavsnitt

ADVARSEL

Advarsel om fare for skade eller ulykker på personer samt om alvorlige skader på gjenstander.

LES DETTE

Advarsel om skade på maskinen eller de enkelte delene.

## Teknisk videreutvikling

STIHL arbeider kontinuerlig med å videreutvikle samtlige maskiner og apparater. Vi forbeholder oss derfor retten til å endre leveranseomfanget med hensyn til form, teknikk og utrustning.

Ingen krav kan gjøres gjeldende på grunnlag av angivelser og bilder i denne bruksanvisningen.

## Sikkerhetsforskrifter og arbeidsteknikk

Arbeid med en motordrevet maskin krever spesielle sikkerhetstiltak.

Les alltid begge bruksanvisningene (kombimotor og kombiverktøy) før første gangs bruk, og ta godt vare på dem for senere bruk. Det kan være livsfarlig å ikke følge bruksanvisningen.

Følg de nasjonale bestemmelsene i arbeidsmiljøloven og ev. andre lokale sikkerhetsforskrifter.

For den som arbeider med denne maskinen for første gang: La selgeren eller en annen sakkyndig vise deg hvordan den håndteres på en sikker måte, eller delta på et kurs.

Mindreårige må ikke arbeide med maskinen, unntatt ungdommer over 16 år som får opplæring under tilsyn.

Barn, dyr og tilskuere må holdes på avstand.

Når maskinen ikke er i bruk, skal den settes bort slik at ingen kan utsettes for fare. Den må sikres mot bruk av uvedkommende.

Brukeren er ansvarlig for ulykker eller farer som andre personer eller deres eiendom utsettes for.

Maskinen må bare gis videre eller lånes ut til personer som er kjent med denne modellen og hvordan den skal håndteres. Bruksanvisningen for kombimotor og kombiverktøy skal alltid følge med.

Nasjonale eller regionale/lokale forskrifter kan ev. begrense bruken av støyende maskiner til visse tidspunkter.

Den som arbeider med maskinen, skal være uthvilt, frisk og i god form.

Personer som av helsemessige grunner ikke skal anstrenge seg, bør spørre legen om de kan arbeide med denne typen maskin.

Gjelder kun brukere som har pacemaker: Tenningsanlegget i denne maskinen skaper et meget svakt elektromagnetisk felt. Det kan ikke helt utelukkes at dette kan påvirke enkelte typer pacemakere. For å unngå helsefare anbefaler STIHL at du rådfører med legen din og produsenten av pacemakeren.

Det er ikke tillatt å arbeide med maskinen etter inntak av alkohol, narkotika eller medikamenter som reduserer reaksjonsevnen.

Avhengig av hvilket kombiverktøy som brukes, må maskinen bare brukes til arbeidene som er beskrevet i bruksanvisningen til kombiverktøyet.

Maskinen skal ikke brukes til andre formål - **fare for ulykker!**

Kombimotoren må kun brukes med montert kombiverktøy, ellers kan det oppstå skader på maskinen.

Det skal bare monteres kombiverktøy eller tilbehør som STIHL har godkjent for denne maskinen, eller teknisk likeverdige deler. Les kapittel „Tillatt kombiverktøy“. Har du spørsmål om dette, kan du ta kontakt med en forhandler. Bruk bare høyverdig verktøy eller tilbehør, ellers kan det være fare for ulykker eller skader på maskinen.

STIHL anbefaler bruk av originalt verktøy og tilbehør fra STIHL. Disse har egenskaper som er optimalt tilpasset maskinen og brukerens behov.

Det må ikke foretas endringer på maskinen, da dette kan sette sikkerheten i fare. STIHL fraskriver seg ethvert ansvar for personskader eller materielle skader som skyldes bruk av ikke godkjent påmontert utstyr.

Maskinen skal ikke rengjøres med høytrykksspyler. Den harde vannstrålen kan skade maskindelene.

### Klær og utstyr

Bruk forskriftsmessig bekledning og utstyr.

Ikke bruk klær som kan sette seg fast i trær, busker eller maskinens bevegelige deler. Bruk heller ikke skjerf, slips eller smykker. Sett opp og sikre langt hår (skaut, lue, hjelm osv.).

Se også henvisninger til „Bekledning og utstyr“ i bruksanvisningen for det aktuelle kombiverktøyet.

## Transportere maskinen

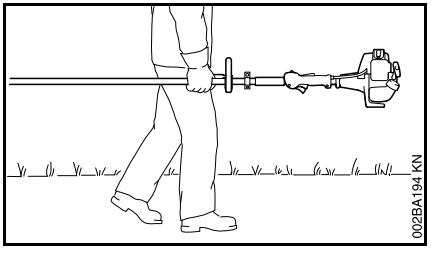


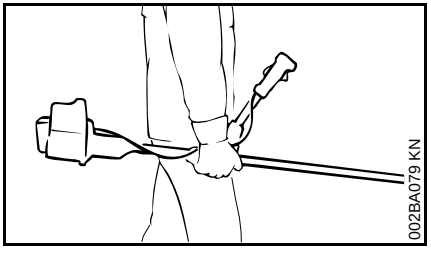


Slå alltid av motoren.

I kjøretøy skal maskinen sikres slik at den ikke kan velte eller bli skadet, eller at drivstoff kan renne ut.

Se også anvisningene om „Transportere maskinen“ i bruksanvisningen til kombiverktøyet.

## Fylle tanken

**Bensin er ekstremt lett antennelig** - hold avstand til åpen ild, og ikke søl drivstoff. Røyking forbudt.

Slå av motoren før tanken fylles.

Ikke fyll tanken så lenge motoren er varm, drivstoff kan renne over – **brannfare!**

Åpne tanklokket forsiktig, slik at eksisterende overtrykk kan reduseres langsomt og drivstoff ikke spruter ut.

Tanken må bare fylles på godt ventilerte steder. Hvis det søles drivstoff, må maskinen straks rengjøres. Unngå å søle drivstoff på klærne, i så tilfelle må du straks skifte

Skru tanklokket så godt på som mulig etter at du har fylt tanken.

Dermed reduseres risikoen for at tanklokket skal løsne på grunn av motorens vibrasjoner og det skal lekke ut drivstoff.

Vær oppmerksom på utettheter. Hvis det renner ut drivstoff, må motoren ikke startes -**fare for livstruende forbrenning!**

## Før start

Kontroller at maskinen er i driftssikker stand, se de respektive kapitlene i bruksanvisningene:

- Kontroller at drivstoffsystemet er tett, spesielt de synlige delene som f.eks. tanklokk, slangekoblinger, drivstoffpumpe (kun for maskiner med drivstoffpumpe). Ikke start motoren dersom det oppdages utettheter eller skader - **brannfare!** La forhandleren reparere maskinen før den tas i bruk
- Kombinasjonen av skjæreverktøy, vernedeksel, håndtak og bæresele må være godkjent, og alle delene skal være feilfritt montert
- Kombibryteren/stoppbryteren skal lett kunne stilles på **STOP** eller **0** justerbar
- Gassknappsperren og gassknappen må være lette å bevege, gassknappen må gå tilbake til tomgangsstilling av seg selv
- Kontroller at tennledningspluggen sitter godt fast. Hvis den sitter løst, kan det oppstå gnister som kan antenne drivstoff-/luftblanding som slipper ut – **brannfare!**
- Ikke foreta endringer på betjenings- og sikkerhetsinnretninger
- Håndtakene skal være rene, tørre og fri for olje og smuss slik at maskinen kan føres på en sikker måte
- Still inn bæresele og håndtak i samsvar med kroppsstørrelsen

Maskinen må bare brukes når den er i driftssikker stand – **fare for ulykker!**

I nødstilfeller ved bruk av bæreseler: Øv deg på å sette fra deg maskinen raskt. For å unngå skader må du ikke kaste maskinen på bakken når du øver.

Se også anvisningene i „Før start“ i bruksanvisningen for det brukte kombiverktøyet.

## Start motoren

Minst 3 m fra stedet der tanken ble fylt, og ikke i lukkede rom.

Bare på jevnt underlag, pass på at du står støtt og sikkert, hold maskinen godt fast. Arbeidsverktøyet må ikke berøre bakken eller gjenstander, da det kan dreie seg når maskinen starter.

Unngå kontakt med arbeidsverktøyet - **fare for personskader!**

Ikke start maskinen „i løse luften“, start som beskrevet i bruksanvisningen. Arbeidsverktøyet fortsetter å rotere en kort stund etter at gassknappen er sluppet – treghetseffekt.

Kontroller motorens tomgang: arbeidsverktøyet skal stå stille på tomgang når gassknappen er sluppet.

Hold lett antennelige materialer (f.eks. sagflis, bark, tørt gress, drivstoff) på god avstand til den varme eksosstrømmen og den varme overflaten på lyddemperen – **brannfare!**

Se også anvisningene under „Starte / stanse motoren“ i bruksanvisningen til kombiverktøyet.

## Holde og føre apparatet

Hold alltid maskinen med begge hender på håndtakene.

Sørg alltid for at du står fast og støtt.

### På modeller med tohåndsgrep

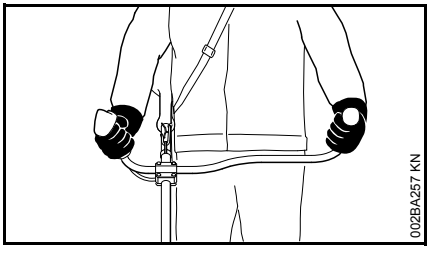


Høyre hånd på betjeningshåndtaket, venstre hånd på håndtaket til håndtaksrøret.

### På modeller med rundhåndtak

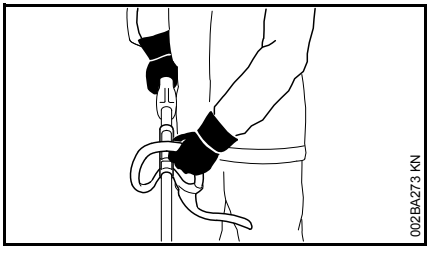


Venstre hånd på rundhåndtaket, høyre hånd på betjeningshåndtaket – gjelder også for venstrehendte.

## Under arbeidet

Når fare truer, eller i nødstilfeller, må du straks slå av motoren. Still kombibryteren / stoppbryteren på **0** eller ⊗.

Påse at motoren går feilfritt slik at arbeidsverktøyet ikke lenger dreier når gassknappen slippes. Hvis arbeidsverktøyet likevel dreier på tomgang, må du få det reparert av forhandleren. Kontroller tomgangsinnstillingen regelmessig, og korriger den ved behov. STIHL anbefaler STIHL-forhandleren.

Bruk av hørselvern krever større aktsomhet og årvåkenhet – det er begrenset hva du kan høre av lyder som varsler fare (skrik, lydsignaler o.l.).

Ta pauser tidsnok i arbeidet, slik at du ikke blir trøtt og sliten - **fare for ulykker!**

Arbeid rolig og kontrollert, og kun ved gode lys- og siktforhold. Vis hensyn i arbeidet, ikke utsett andre for fare.

Maskinen må bare brukes til arbeidene som er oppgitt i bruksanvisningen for kombiverktøyet.

Maskinen genererer giftige avgasser når motoren går. Disse gassene kan være luktfrie og usynlige og inneholde uforbrente hydrokarboner og bensol. Arbeid aldri med maskinen i lukkede eller dårlig ventilerte rom, dette gjelder også for katalysatormaskiner.

Sørg alltid for tilstrekkelig luftsirkulasjon ved arbeid i grøfter, fordypninger eller andre trange forhold – **forgiftning kan være livsfarlig!**

Ved kvalme, hodepine, synsforstyrrelser (f.eks. dersom synsfeltet innsnevres), hørselsforstyrrelser, svimmelhet og redusert konsentrasjonsevne, må arbeidet innstilles umiddelbart. Disse symptomene kan blant annet være forårsaket av eksoskonsentrasjoner – **fare for ulykker!**

Bruk maskinen slik at den avgir minst mulig støy og eksos: Slå av motoren når maskinen ikke er i bruk, og gi gass bare når du arbeider.

Det må ikke røykes ved bruk av maskinen eller i dens nærmeste omgivelser – **brannfare!** Brannfarlig bensindamp kan slippe ut av drivstoffsystemet.

Støv, dunst og røyk som oppstår under arbeidet kan være helseskadelig. Ved støv- eller røykutvikling må du bruke åndedrettsvern.

Dersom maskinen har vært utsatt for større påkjenninger enn den er konstruert for (f.eks. kraftig slag eller fall), må det alltid kontrolleres om den er i driftssikker stand før videre bruk, se også „Før start“. Det er spesielt viktig å kontrollere at drivstoffsystemet er tett og at sikkerhetsinnretningene fungerer. Maskiner som ikke lenger er driftssikre, skal ikke brukes. I tvilstilfeller må du kontakte forhandleren.

Arbeid aldri med startgassinnstilling, da motorturtallet ikke kan reguleres i denne innstillingen.

Før du forlater maskinen: slå av motoren.

Slå av motoren når kombi- eller arbeidsverktøyet skal skiftes ut – **fare for personskader!**

## Vibrasjoner

Langvarig bruk av maskinen medfører vibrasjonsrelaterte forstyrrelser av blodsirkulasjonen i hendene (vasospastisk syndrom, også kalt „hvite fingre“).

Det er vanskelig å angi en generell brukstid for maskinen, da denne påvirkes av mange faktorer.

Brukstiden forlenges gjennom:

- beskyttelse av hendene (varme hansker)
- pauser

Brukstiden forkortes gjennom:

- dårlig blodsirkulasjon (kjennetegn: ofte kalde fingre, kribling)
- lave utetemperaturer
- stor gripekraft (et fast grep hindrer blodsirkulasjonen)

Ved regelmessig, langvarig bruk av maskinen og gjentatte tegn på dårlig blodsirkulasjon (f.eks. kribling i fingrene) anbefales en medisinsk undersøkelse.

## Vedlikehold og reparasjoner

Maskinen skal vedlikeholdes regelmessig. Utfør bare vedlikeholdsarbeid og reparasjoner som er beskrevet i bruksanvisningen. Alt annet skal utføres av en autorisert forhandler.

STIHL anbefaler at vedlikeholdsarbeid og reparasjoner bare utføres hos STIHL-forhandlere. STIHL-forhandlere får regelmessig tilbud om kurs og har tilgang til teknisk dokumentasjon.

Bruk alltid reservedeler av høy kvalitet. Hvis ikke, kan det oppstå fare for ulykker eller skader på maskinen. Ved spørsmål angående dette, ta kontakt med en forhandler.

STIHL anbefaler å bruke originale STIHL-reservedeler. De er optimalt tilpasset maskinen og brukerens krav.

Før reparasjoner, vedlikehold og rengjøring utføres, er det viktig å **slå av motoren – fare for personskader!** – Unntak: innstilling av forgasser og tomgang.

Når tennplugghetten er trukket av eller tennpluggen skrudd ut, skal motoren bare settes i bevegelse med startmekanismen når kombibryteren/stoppbryteren står på **STOP** eller **0** – **brannfare** med tenngnister utenfor sylinderen.

Maskinen må ikke vedlikeholdes eller oppbevares i nærheten av åpen ild – **brannfare** på grunn av drivstoff!

Kontroller regelmessig at tanklokket er tett.

Bruk bare feilfri tennplugg som er godkjent av STIHL – se „Tekniske data“.

Kontroller tennledningen (feilfri isolasjon, sitter fast).

Kontroller at lydpotten er i feilfri stand.

Arbeid aldri med defekt lydpotte eller uten lydpotte – **brannfare!** – **hørselsskader!**

Ikke ta på den varme lydpotten – **fare for forbrenning!**

Tilstanden på vibrasjonsdemperne påvirker vibrasjonsforholdene – kontroller vibrasjonsdemperne regelmessig.

# Tillatt KombiVerktøy

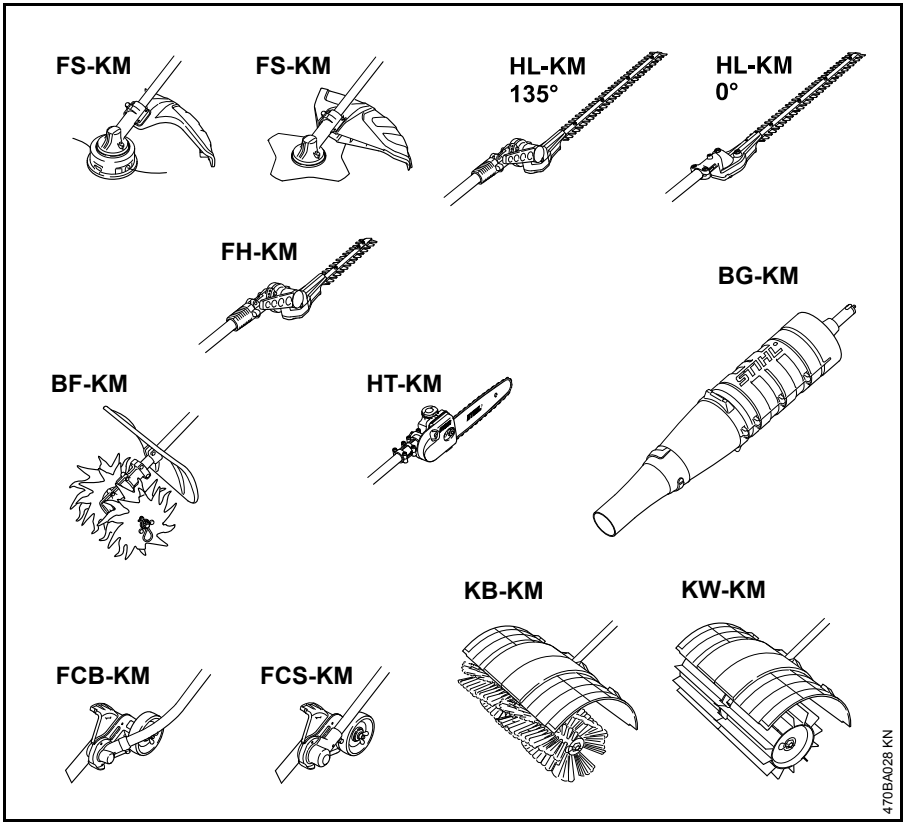


Følgende STIHL kombiverktøy kan monteres på kombimotoren:

| Kombiverktøy | Bruksformål |
|---|---|
| FS-KM | Gresstrimmer med trådhode |
| FS-KM [1] | Gresstrimmer med gressklippekniv |
| HL-KM 135° [3] | Hekksaks, justerbar |
| HL-KM 0° [2] | Hekksaks |
| FH-KM 135° | Krattskjærer |
| BG-KM [3] | Løvblåser |
| HT-KM [2] | Grensag |
| BF-KM | Jordfreser |
| FCB-KM [3] | Kantskjærer |
| FCS-KM [3] | Kantskjærer |
| KB-KM [2] | Børstetrommel |
| KW-KM [2] | Feietrommel |

1) til kombimotorer med rundhåndtak: Den vedlagte bøylen (skrittbegrenser) på rundhåndtaket skal brukes, se også «Montere rundhåndtak»

2) ikke godkjent for kombimotorer med tohåndsgrep

3) ergonomisk kun delvis egnet for kombimotorer med tohåndsgrep

# Montere styrehåndtak

## Monter tohåndsstyret med roterbar håndtaksstøtte

Den roterbare håndtaksstøtten er allerede montert på skaftet ved levering. Klemdekslene må monteres for å kunne montere håndtaksrøret.

### Demontere klemdeksler

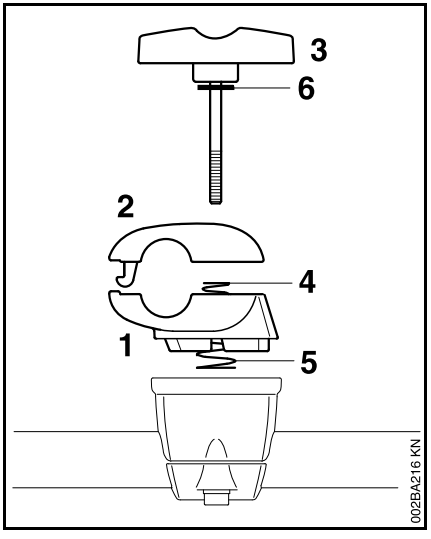


- Hold fast nedre klemdeksel (1) og øvre klemdeksel (2)
- Skru ut klemskruen (3). Når denne skruen er skrudd ut, er delene løse og presses fra hverandre ved hjelp av de to fjærene (4, 5)!
- Trekk ut klemskruen. Skiven (6) forblir på klemskruen
- Ta klemdekslene fra hverandre. Fjærene (4, 5) forblir i det nederste klemdekslet!

### Feste håndtaksrøret

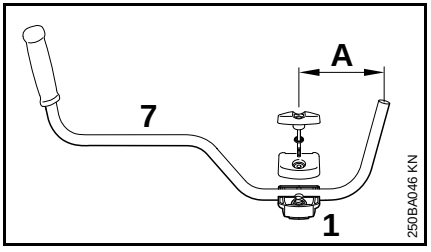


- Legg håndtaksrøret (7) inn i nedre klemdeksel (1) slik at avstanden (A) ikke overskrider 15 cm (6 in.)
- Sett på øvre klemdeksel og skru sammen de to dekslene
- Stikk klemskruen helt inn gjennom begge dekslene, hold alle delene sammen og sikre dem

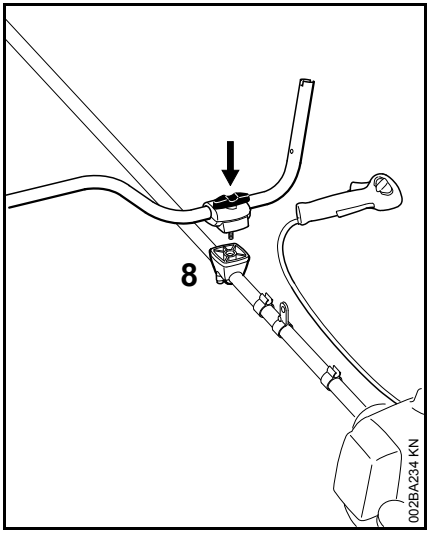


- Sett den komplette, sikrede delgruppen på håndtaksstøtten (8) med klemskruen vendt mot motoren
- Trykk klemskruen helt inn i håndtaksstøtten og skru den inn, men ikke skru den fast ennå
- Juster håndtaksrøret, slik at det ligger på tvers av skaftet, og kontroller målet (A)
- Trekk til klemskruen

### Monter betjeningshåndtaket

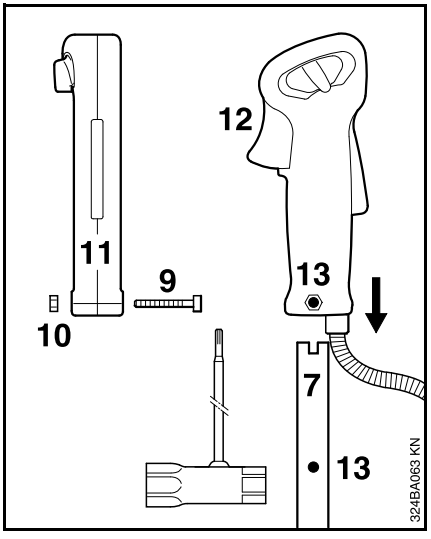


- Skru ut skruen (9). Mutteren (10) forblir i betjeningshåndtaket (11)
- Skyv betjeningshåndtaket (12) på håndtaksrørenden (7) med gassknappen vendt mot giret inntil borehullene (13) ligger i flukt med hverandre
- Skru inn skruen (9) og trekk til

### Fest gasswiren

LES DETTE

Ikke bøy gasswiren eller legg den i små løkker. Gassknappen skal være lett å bevege!

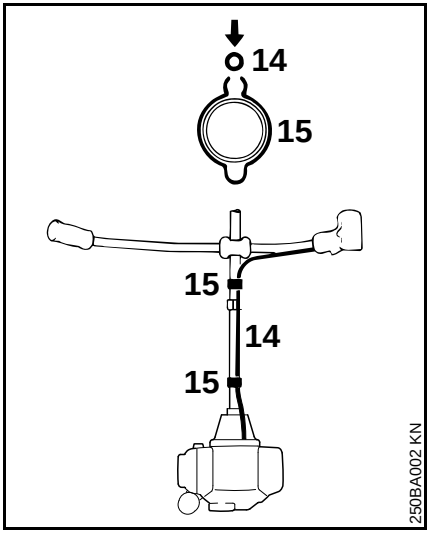


- Trykk gasswiren (14) inn i gasswireholderen (15)

### Stille inn gasswiren

- Kontroller innstillingen av gasswiren – se „Stille inn gasswiren“

### Sving håndtaksrøret ...

#### i transportstilling

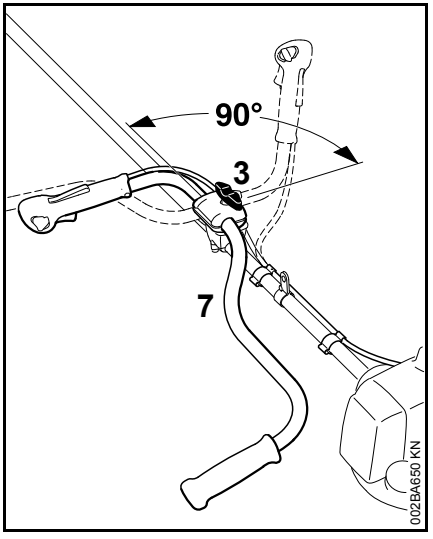


- Løsne klemskruen (3) og skru den ut så langt at håndtaksrøret (7) kan vris
- Vri håndtaksrøret 90° mot klokken og sving det deretter nedover
- Trekk til klemskruen (3)

#### i arbeidsstilling

- Drei eller sving håndtaksrøret med klokken i motsatt rekkefølge fra det som er beskrevet ovenfor

## Montere rundhåndtak

Det følger en bøyle (skrittbegrenser) med leveransen av maskinen. Monter bøylen på rundhåndtaket.

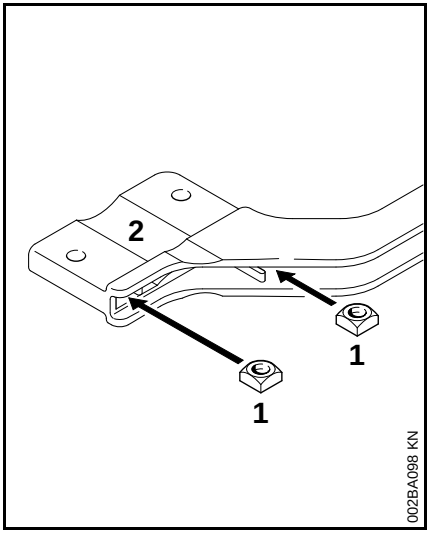


- Sett firkantmutre (1) i bøylen (2) - pass på at hullene stemmer overens

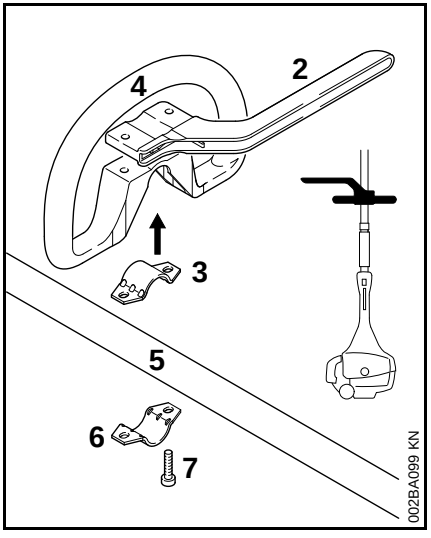


- Legg holderingen (3) inn i rundhåndtaket (4), og sett dem sammen på skaftet (5)
- Legg på holderingen (6)
- Legg på bøylen (2) – pass på plasseringen!
- Pass på at hullene stemmer overens
- Sett skruene (7) inn i hullene, og skru dem inn i bøylen til anslag

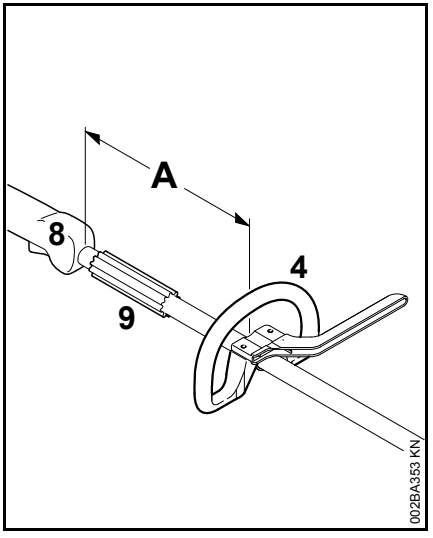


- Fest rundhåndtaket (4) i en avstand på (A) ca. 20 cm (8 in) før betjeningshåndtaket (8)
- Rett opp rundhåndtaket
- Trekk til skruene, kontre mutrene ved behov

Hylsen (9) avhenger av land, og må befinne seg mellom rundhåndtaket og betjeningshåndtaket.

**La alltid bøylen (skrittbegrenser) være montert.**

## Stille inn gasswiren

For at startgass, tomgang og full gass skal fungere korrekt, forutsettes det at gasswiren er riktig innstilt.

Gasswiren skal bare stilles inn når maskinen er komplett montert. Betjeningshåndtaket må være i arbeidsposisjon.

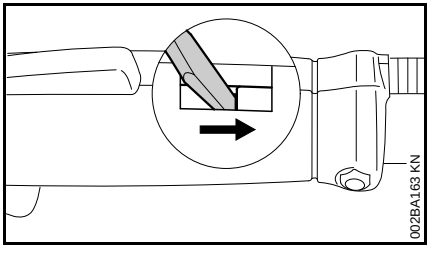


- Trykk haken på betjeningshåndtaket til enden av sporet med et verktøy.

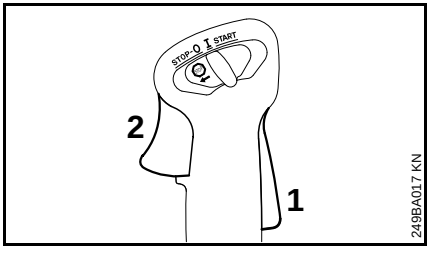


- Trykk gassperren (1) og gassknappen (2) helt inn (full gass), slik at gasswiren blir riktig innstilt.

## Drivstoff

Motoren drives med en drivstoffblanding av bensin og motorolje.

**ADVARSEL**

Unngå direkte hudkontakt med drivstoff og innånding av drivstoffdamper.

### STIHL MotoMix

STIHL anbefaler bruk av STIHL MotoMix. Dette ferdigblandete drivstoffet er blyfritt og fritt for bensol, utmerker seg med et høyt oktantall og har alltid korrekt blandingsforhold.

For lengst mulig motorlevetid er STIHL MotoMix blandet med STIHL - totaktsmotorolje HP Ultra.

MotoMix er ikke tilgjengelig på alle markeder.

### Blande drivstoff

**LES DETTE**

Uegnede drivstoffer eller blandingsforhold som avviker fra forskriftene kan føre til alvorlige skader på motoren. Bensin eller motorolje av lavere kvalitet kan skade motor, tetningsringer, ledninger og drivstofftank.

#### Bensin

Bruk kun **merkebensin** med et oktantall på minst 90 ROZ – blyfritt eller blyholdig.

Maskiner med eksoskatalysator må kjøres med blyfri bensin.

**LES DETTE**

Ved bruk av flere tankfyllinger blyholdig bensin kan virkningen av katalysatoren avta merkbart.

Bensin med en alkoholandel på over 10 % kan forårsake driftsfeil på motorer med manuelt justerbar forgasser, og må derfor ikke brukes i disse motorene.

Motorer med M-Tronic gir full effekt med bensin med inntil 25 % alkoholandel (E25).

#### Motorolje

Bruk kun totaktsmotorolje av høy kvalitet – fortrinnsvis **STIHL totakts-motorolje HP, HP Super eller HP Ultra Disse er optimalt tilpasset STIHL-motorer. Den høyeste effekten og lengste levetid for motoren gir HP Ultra.**

Motoroljene fås ikke på alle markeder.

Som tilsetning i drivstoffblandingen i motordrevne apparater med eksoskatalysator skal det kun brukes **STIHL totaktsmotorolje 1:50** .

#### Blandingsforhold

for STIHL totaktsmotorolje 1:50; 1:50 = 1 del olje + 50 deler bensin

### Eksempler

| Bensin-mengde | STIHL totaktsolje 1:50 | |
|---|---|---|
| liter | liter | (ml) |
| 1 | 0,02 | (20) |
| 5 | 0,10 | (100) |
| 10 | 0,20 | (200) |
| 15 | 0,30 | (300) |
| 20 | 0,40 | (400) |
| 25 | 0,50 | (500) |

- Fyll først motorolje på en kanne godkjent for drivstoff, deretter bensin, og bland grundig

### Oppbevare drivstoffblandingen

Lagres kun på beholdere godkjent for drivstoff, på et sikkert, tørt og kjølig sted, beskyttet mot lys og sollys.

**Drivstoffblandinger eldes** – bland kun til behovet for noen uker. Drivstoffblandingen skal ikke lagres lenger enn 30 dager. Ved påvirkning av lys, sol eller lave eller høye temperaturer, kan drivstoffblandingen bli ubrukbar i løpet av kortere tid.

STIHL MotoMix kan imidlertid oppbevares i 2 år uten problemer.

- Rist kannen med drivstoffblandingen kraftig før tanken fylles

**ADVARSEL**

Det kan oppstå trykk i kannen – åpne den forsiktig.

- Rengjør kannen og drivstofftanken grundig fra tid til annen

Rester av drivstoff og væskene brukt til rengjøring skal avhendes på en miljøvennlig måte i henhold til forskriftene!

## Fyll på drivstoff

### Klargjøre maskinen

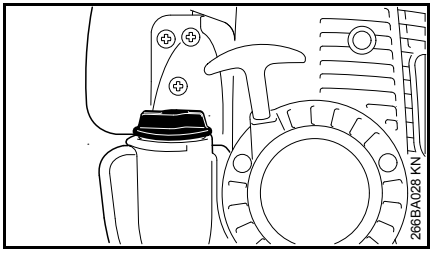


- Rengjør tanklokket og området rundt før tanken fylles, slik at det ikke faller smuss i tanken
- Plasser maskinen slik at tanklokket vender oppover

### Åpne tanklokket

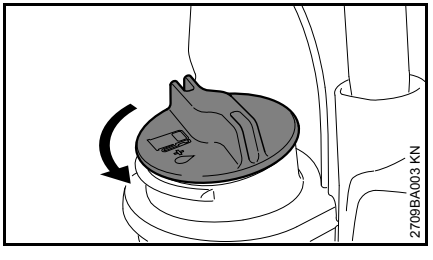


- Drei lokket mot klokken til det kan tas av tankåpningen
- Ta av lokket

## Fyll på drivstoff

Ikke søl drivstoff når tanken fylles, og ikke fyll den helt opp til kanten.

STIHL anbefaler å bruke STIHLs påfyllingssystem for drivstoff (ekstrautstyr).

- Fyll på drivstoff

## Lukke tanklokk

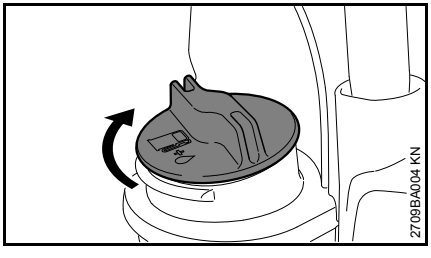


- Sett på lokket
- Drei lokket helt inn med klokken og trekk til så mye som mulig for hånd

# Starte / stoppe motoren

## Betjeningselementer

### Betjeningshåndtak på rørhåndtak

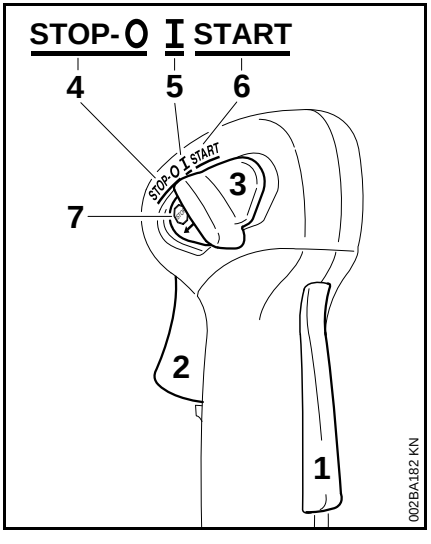


1 Gassknappsperre
2 Gassknapp
3 Kombibryter

### Betjeningshåndtak på skaft

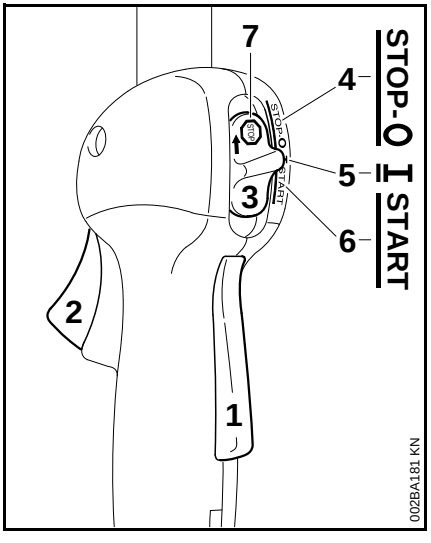


1 Gassknappsperre
2 Gassknapp
3 Kombibryter

### Stillinger for kombibryteren

4 STOP-0 – motor av – tenningen er slått av

5 I – drift – motoren går eller kan starte

6 START – starte – tenningen er slått på – motoren kan starte

### Symbol på kombibryteren

7 – stopptegn og pil – for å stoppe motoren skyver du kombibryteren i pilretningen på stopptegnet () til STOP-0 skyv

## Starte

- Trykk på gassknappsperren og gassknappen etter hverandre
- Hold begge knappene inne
- Sett kombibryteren på **START** og hold den trykket
- Slipp gassknappen, kombispaken og gassknappsperren etter hverandre = **startgasstilling**

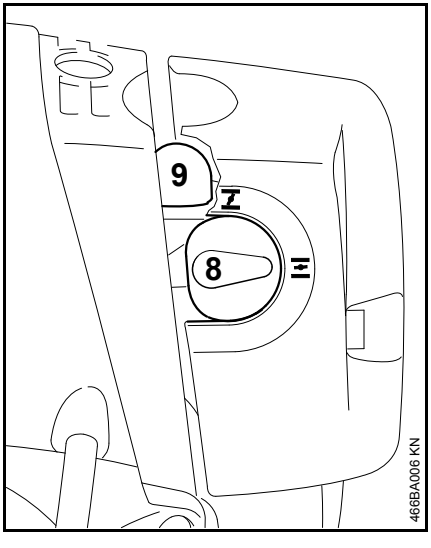


- Still inn dreieknappen (8) for startspjeldet:

Når motoren er kald

Når motoren er varm - også når motoren alt har vært i gang, men fremdeles er kald

- Trykk inn belgen (9) til drivstoffpumpen minst fem ganger, også når den er fylt med drivstoff

## Starte

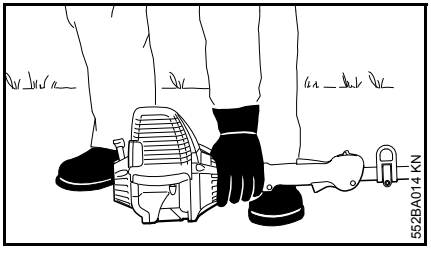


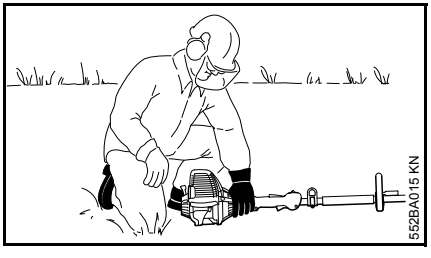


- Legg apparatet med støtten på motoren på bakken på en sikker måte
- Fjern eventuell transportbeskyttelse på skjæreverktøyet

Arbeidsverktøyet må ikke komme i berøring med hverken gulvet eller andre gjenstander, se også „Starte/stanse motoren“ i bruksanvisningen for kombiverktøyet - **fare for ulykker!**

- Innta en stødig stilling. Muligheter: stående, bøyd eller knelende
- Med venstre hånd trykkes maskinen **hardt** ned mot bakken. Tommelen skal være plassert under viftehuset. Unngå å berøre gassknappen eller gassknappsperren

### LES DETTE

Ikke sett foten eller kneet på skaftet!

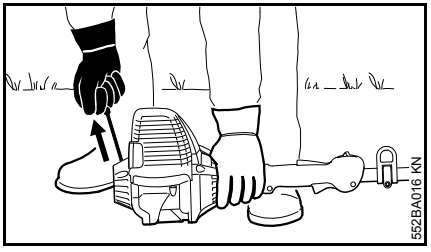


- Ta tak i starthåndtaket med høyre hånd
- Trekk starthåndtaket langsomt ut til første merkbare anslag, og trekk det så raskt og hardt ut

### LES DETTE

Ikke trekk snoren helt ut – **fare for brudd!**

- Ikke la starthåndtaket sprette tilbake, men før det tilbake mot uttrekksretningen slik at startsnoren kan vikles opp riktig
- videre startforsøk
- Senest etter **femte** startforsøk settes dreieknappen på startspjeldet på

### Etter første tenning

- videre startforsøk

### Så snart motoren går

- **, trykk straks** lett på gassknappen. Kombibryteren spretter til driftsstilling I, og motoren går over til tomgang

### ADVARSEL

Ved riktig innstilt forgasser må ikke arbeidsverktøyet bevege seg i tomgang.

Maskinen er klar til bruk.

## Slå av motoren

- Skyv kombibryteren i pilretningen på stopptegnet til **STOP-0** skyv

## Ved svært lav temperatur

Etter at motoren har startet:

- Trykk lett på gassknappen = **startgasstilling** løses – kombibryteren går til driftsstilling I – motoren går på tomgang
- Gi lite gass
- La motoren gå seg varm en kort stund

## Hvis motoren ikke starter

### Dreieknapp på startspjeldet

Hvis dreieknappen på startspjeldet ikke ble satt på i tide etter at motoren tente første gang, er motoren kvalt.

- Sett dreieknappen på startspjeldet på
- Sett kombibryter, sperrehendel og gassknapp i **startgasstilling** -stilling
- Start motoren ved å trekke flere ganger i startsnoren – 10 til 20 trekk kan være nødvendig

### Hvis motoren allikevel ikke starter

- Sett kombibryteren i **STOP-0** -stilling
- Ta ut tennpluggen, se „Tennplugg“
- Tørk tennpluggen
- Trekk flere ganger i startmekanismen for å lufte forbrenningskammeret
- Sett inn tennpluggen igjen, se „Tennplugg“
- Sett kombibryteren på **START** skyv
- Still dreieknappen på startspjeldet på , også når motoren er kald
- Start motoren på nytt

### Gasswireinnstilling

- Kontroller innstillingen av gasswiren, se „Stille inn gasswiren“

### Tanken ble kjørt fullstendig tom

- Etter tanking trykkes belgen til drivstoffpumpen minst fem ganger, også når den er fylt med drivstoff
- Still inn dreieknappen på startspjeldet avhengig motortemperaturen
- Start motoren på nytt

# Bruksanvisning

## Den første driftstiden

For at det ikke skal oppstå ekstra belastninger i innkjøringsperioden, skal må en fabrikkny maskin ikke kjøres ubelastet på høyt turtall før etter den tredje tankfyllingen. I innkjøringsperioden skal de bevegelige delene tilpasse seg til hverandre, og det er større slitasjemotstand i drivverket. Motoren oppnår maksimal ytelse etter en driftstid på mellom 5 og 15 tankfyllinger.

## Under arbeidet

Når motoren har gått på maksimal effekt en lengre tid, lar du motoren gå på tomgang en kort stund slik at varmen kan føres bort med kjøleluftstrømmen, slik at komponentene i drivverket (tenningsanlegg, forgasser) ikke blir ekstremt varmebelastet.

## Etter arbeidet

Ved kortere pauser: La motoren avkjøle. Plasser maskinen med tom drivstofftank på et tørt sted, ikke i nærheten av gnistkilder, til den skal brukes igjen. Ved lange pauser, se „Oppbevare maskinen“.

## Skifte luftfilter

Filterets brukstid er gjennomsnittlig litt mer enn et år. Ikke demonter filterdekslet, og ikke skift luftfilteret før du merker en tydelig redusert effekt.

### Når motoreffekten reduseres merkbart

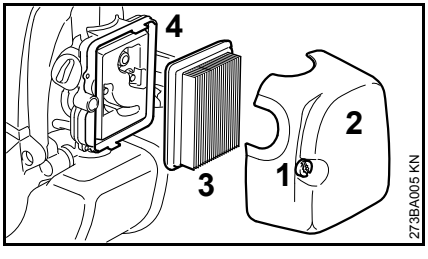


- Vri startspjeldets dreieknapp til ⚡
- Skru inn skruen (1)
- Ta av filterdekslet (2)
- Gjør rent for grov skitt rundt filteret
- Ta av filteret (3)
- Skift ut skittent eller skadd filter
- Skift ut skadede deler
- Sett et nytt filter inn i filterhuset (4)
- Sett på filterdekslet
- Skru inn skruen og trekk til

## Innstille forgasseren

På fabrikken tilpasses forgasseren i maskinen slik at motoren tilføres en optimal drivstoff/luft-blanding i alle driftstilstander.

### Stille inn tomgang

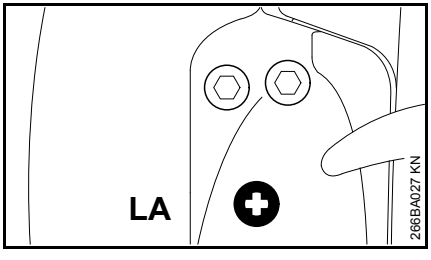


#### Motoren stanser på tomgang

- La motoren gå seg varm i ca. 3 minutter
- Skru tomgangsstoppskruen (LA) langsomt med klokken til motoren går jevnt, arbeidsverktøyet skal ikke bevege seg

#### Arbeidsverktøyet beveger seg på tomgang

- Skru tomgangsstillskruen (LA) langsomt mot klokken til arbeidsverktøyet blir stående, og deretter 1/2 til 3/4 omdreining videre i samme retning

**ADVARSEL**

Hvis arbeidsverktøyet ikke blir stående på tomgang etter at det er stilt inn, må maskinen repareres av en autorisert forhandler.

## Tennplugg

- Ved utilstrekkelig motoreffekt, startvansker eller tomgangsforstyrrelser skal først tennpluggen kontrolleres
- Etter ca. 100 driftstimer må tennpluggene byttes – ved svært forbrente elektroder også tidligere – bruk kun STIHL-godkjente, feilfrie tennplugger – se „Tekniske data“

### Ta ut tennpluggen

- Sett kombibryteren på **STOP-0** skyv

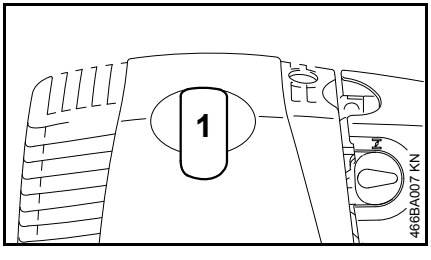


- Ta av tennpluggkontakten (1)
- Skru ut tennpluggen

## Kontrollere tennpluggen

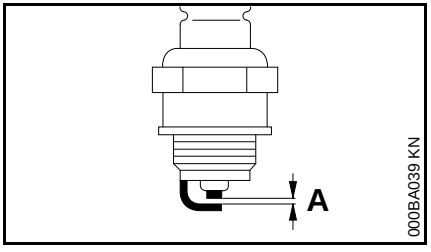


- Rengjør den hvis den er skitten
- Kontroller elektrodeavstanden (A) og etterstill om nødvendig, verdier for avstand – se „Tekniske data“
- Fjern årsakene til at tennpluggen er skitten

Mulige årsaker er:

– for mye motorolje i drivstoffet
– skittent luftfilter
– ugunstige driftsbetingelser

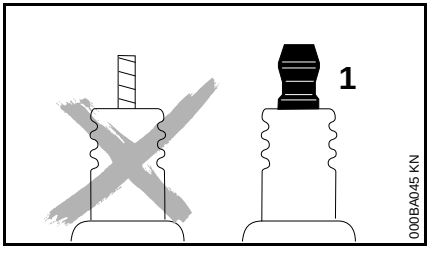


**ADVARSEL**

På tennplugg med separat tilkoblingsmutter (1) må tilkoblingsmutteren skrus opp på gjengene og trekkes **fast** til – gnistdannelse medfører **brannfare!**

## Montere tennpluggen

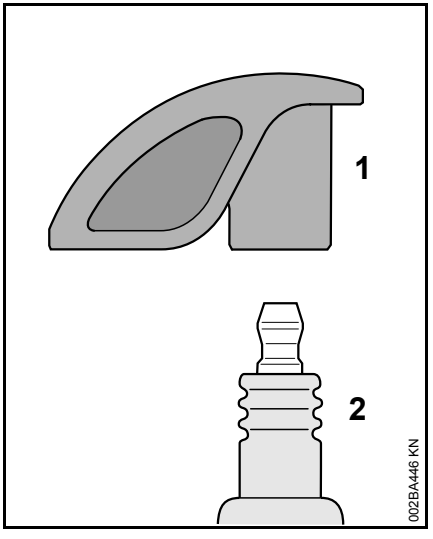


- Skru tennpluggen (2) på plass og trykk tennplugghetten (1) fast på tennpluggen (2)

# Oppbevare maskinen

Ved driftspauser fra ca. 3 måneder

- Tøm og rengjør drivstofftanken på et godt luftet sted
- Drivstoff skal avfallsbehandles forskriftsmessig og miljøvennlig
- Kjør forgasseren tom, hvis ikke kan membranene i forgasseren klebe seg fast
- Rengjør maskinen grundig
- Ta av arbeidsverktøyet, rengjør og kontroller det, behandle metalldeler med beskyttelsesolje
- Oppbevar maskinen på et tørt og sikkert sted, og slik at uvedkommende (f.eks. barn) ikke har tilgang til den

# Kontroll og vedlikehold hos faghandel

## Vedlikeholdsarbeid

STIHL anbefaler at vedlikeholdsarbeid og reparasjoner kun utføres hos STIHL-forhandlere.

## Drivstoffsugesil i tanken

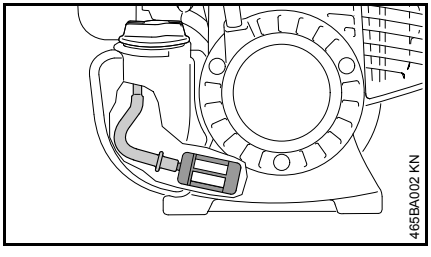


- Kontroller sugesilen i drivstofftanken årlig, og skift ved behov

Sugesilen skal ligge i området i tanken som vises på bildet.

# Stell og vedlikehold

| Opplysningene gjelder for normale bruksforhold. Under vanskelige forhold (mye støv osv.) og lengre daglige arbeidsøkter må de angitte intervallene forkortes tilsvarende. | | Før arbeidet begynner | Etter arbeidets slutt eller daglig | Etter hver drivstoffylling | Hver uke | Hver måned | Hvert år | Ved feil | Ved skader | Ved behov |
|---|---|---|---|---|---|---|---|---|---|---|
| Hele maskinen | Visuell kontroll (tilstand, tetthet) | X | | X | | | | | | |
| | rengjøres | | X | | | | | | | |
| | Skift ut skadde deler | X | | | | | | | X | |
| Betjeningshåndtak | Funksjonskontroll | X | | X | | | | | | |
| Luftfilter | visuell kontroll | | | | | X | | X | | |
| | skiftes ut[1)] | | | | | | | | X | |
| Drivstoffhåndpumpe (der en slik finnes) | kontroller | X | | | | | | | | |
| | repareres av autorisert forhandler[2)] | | | | | | | | X | |
| Sugehodet i drivstofftanken | kontrolleres av autorisert forhandler[2)] | | | | | | | X | | |
| | skiftes ut av autorisert forhandler[2)] | | | | | | X | | X | X |
| Drivstofftank | rengjøres | | | | | | | X | | X |
| Forgasser | kontroller tomgangen, arbeidsverktøyet skal ikke bevege seg | X | | X | | | | | | |
| | Stille inn tomgang | | | | | | | | | X |
| Tennplugg | Stille inn elektrodeavstand | | | | | | | X | | |
| | skift hver 100. driftstime | | | | | | | | | |
| Innsugingsåpning for kjøleluft | visuell kontroll | | X | | | | | | | |
| | rengjøres | | | | | | | | | X |
| Sylinderribber | rengjøres av autorisert forhandler[2)] | | | | | | X | | | |
| Kontroller ventilklaringen, | kontroller, still ev. inn, én gang etter 139 driftstimer, utføres av autorisert forhandler[2)] | | | | | | | | | X |
| Forbrenningskammer | rengjør etter 139 driftstimer, deretter hver 150. driftstime, utføres av autorisert forhandler[2)] | | | | | | | | | X |

| Opplysningene gjelder for normale bruksforhold. Under vanskelige forhold (mye støv osv.) og lengre daglige arbeidsøkter må de angitte intervallene forkortes tilsvarende. | | Før arbeidet begynner | Etter arbeidets slutt eller daglig | Etter hver drivstoffylling | Hver uke | Hver måned | Hvert år | Ved feil | Ved skader | Ved behov |
|---|---|---|---|---|---|---|---|---|---|---|
| Tilgjengelige skruer og mutre (unntatt stillskruer) | ettertrekk | | | | | | | | | X |
| Antivibrasjonselementer | kontroller | X | | | | | | X | | X |
| | skiftes ut av autorisert forhandler[2)] | | | | | | | | X | |
| Sikkerhetsetikett | skiftes ut | | | | | | | | X | |

1) Bare dersom motoreffekten avtar merkbart

2) STIHL anbefaler autoriserte STIHL-forhandlere

## Redusere slitasje og unngå skader

Ved å overholde instruksene i denne bruksanvisningen unngår man unødig slitasje og skader på apparatet.

Bruk, vedlikehold og oppbevaring av maskinen skal skje slik det er beskrevet i denne bruksanvisningen.

Alle skader som oppstår fordi sikkerhets-, betjenings- og vedlikeholdsanvisningene ikke følges, er brukerens eget ansvar. Dette gjelder særlig for:

- endringer av produktet som ikke er godkjent av STIHL,
- Bruk av verktøy eller tilbehør som ikke er godkjent til maskinen, ikke egner seg eller er kvalitativt mindreverdig,
- uriktig bruk av maskinen,
- bruk av maskinen ved idretts- eller konkurransearrangementer,
- skader som følge av at maskinen brukes videre med defekte deler.

### Vedlikeholdsarbeid

Alle arbeider som er oppført i kapittelet „Stell og vedlikehold“ skal utføres regelmessig. Hvis vedlikeholdsarbeidet ikke utføres av brukeren, skal det utføres hos en faghandel.

STIHL anbefaler at vedlikeholdsarbeider og reparasjoner bare utføres hos STIHL-forhandlere. STIHL-forhandlere får regelmessig tilbud om kurs og har tilgang til teknisk dokumentasjon.

Hvis disse arbeidene forsømmes eller ikke utføres fagmessig korrekt, kan det oppstå skader som brukeren selv står ansvarlig for. Med til disse hører bl. a.:

- Skader på drivverket som føge av forsinket eller utilstrekkelig vedlikehold (f. eks. luft- og drivstoffilter), feil forgasserinnstilling eller utilstrekkelig rengjøring av kjøleluftføringen (innsugingsåpninger, sylinderribber)
- korrosjons- og andre skader som følge av uriktig oppbevaring,
- skader på maskinen fordi det er brukt kvalitativt mindreverdige reservedeler

### Slitasjedeler

Mange av delene i maskinen utsettes for normal slitasje, også ved riktig bruk, og må skiftes ut til rett tid avhengig av bruksmåte og -varighet. Dette gjelder blant annet:

- kopling
- filter (til luft, drivstoff)
- startmekanisme
- tennplugg

## Viktige komponenter

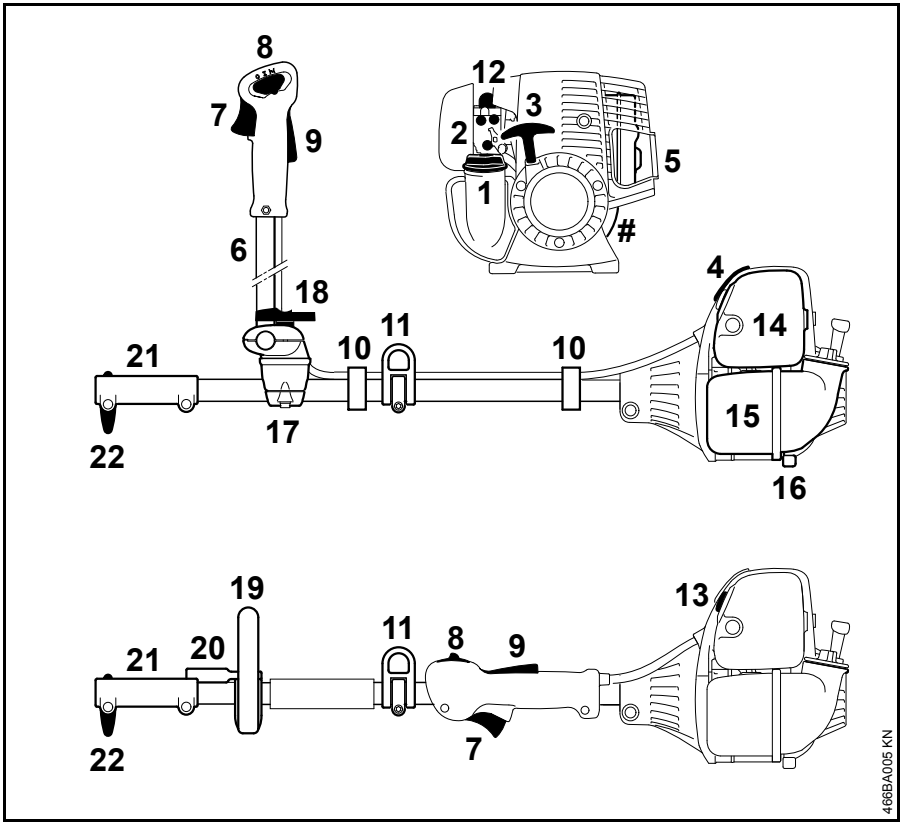


1 Tanklokk
2 Forgasseinnstillingsskruer
3 Starthåndtak
4 Tennpluggkontakt
5 Lyddemper
6 Tohåndsstyre
7 Gassknapp
8 Kombibryter
9 Gassknappsperre
10 Gasswireholder
11 Løfteøye
12 Drivstoffpumpe
13 Dreieknapp for startspjeld
14 Luftfilterdeksel
15 Drivstofftank
16 Maskinstøtte
17 Håndtaksstøtte
18 Vingeskrue
19 Rundhåndtak
20 bøyle
21 Koblingsmuffe
22 Vingeskrue
# Maskinnummer

# Tekniske data

## Motor

Ensylindret firtaktsmotor med blandingssmøring

| | |
|---|---|
| Slagvolum: | 36,3 $cm^3$ |
| Sylinderboring: | 43 mm |
| Slaglengde: | 25 mm |
| Effekt iht. ISO 8893: | 1,40 kW (1,90 hk) ved 8500 o/min |
| Tomgangsturtall: | 2800 o/min |
| Regulert turtall (nominell verdi): | 10200 o/min |
| Kontroller ventilklaringen, | |
| Innløpsventil: | 0,10 mm |
| Utløpsventil: | 0,10 mm |

## Tenningsanlegg

Elektronisk styrt magnettenner

| | |
|---|---|
| Tennplugg (støydempet): | NKG CMR 6H |
| Elektrodeavstand: | 0,5 mm |

## Drivstoffsystem

Stillingsuavhengig membranforgasser med integrert drivstoffpumpe

Volum drivstofftank: 530 $cm^3$ (0,53 l)

## Vekt

tom, uten kombiverktøy

| | |
|---|---|
| KM 130: | 4,9 kg |
| KM 130 R: | 4,6 kg |

## Egenskaper

R Rundhåndtak

## Lyd- og vibrasjonsverdier

### med kombiverktøy

Modell, se „Tillatte kombiverktøy“

Ytterligere opplysninger om oppfyllelse av arbeidsgiverdirektivet om vibrasjon 2002/44/EF, se www.stihl.com/vib

Når lyd- og vibrasjonsverdiene skal bestemmes, tas det hensyn til tomgang og høyeste nominelle turtall ved følgende forhold:

| | |
|---|---|
| for FCB-KM, FCS-KM, FH-KM, FS-KM og HT-KM | 1 til 1 |
| for HL-KM | 1 til 4 |
| for BF-KM, BG-KM, KB-KM og KW-KM | 1 til 6 |

### Lydtrykknivå $L_{peq}$ iht. ISO 10517, ISO 11201, ISO 22868

| | |
|---|---|
| KM 130: | 92 dB(A)...97 dB(A) |
| KM 130 R: | 92 dB(A)...99 dB(A) |

### Lydeffektnivå $L_w$ iht. ISO 3744, ISO 10517, ISO 22868

| | |
|---|---|
| KM 130: | 104 dB(A)...109 dB(A) |
| KM 130 R: | 104 dB(A)...112 dB(A) |

### Lydeffektnivå $L_{weq}$ iht. ISO 3744, ISO 10517, ISO 22868

| | |
|---|---|
| KM 130: | 103 dB(A)...106 dB(A) |
| KM 130 R: | 104 dB(A)...109 dB(A) |

### Vibrasjonsverdi $a_{hv,eq}$ iht. ISO 8662, ISO 10517, ISO 11789, ISO 20643, ISO 22867,

#### Venstre håndtak

| | |
|---|---|
| KM 130: | 2,1 $m/s^2$ ... 5,8 $m/s^2$ |
| KM 130 R: | 3,6 $m/s^2$ ... 9,7 $m/s^2$ |

#### Høyre håndtak

| | |
|---|---|
| KM 130: | 3,3 $m/s^2$ ... 4,5 $m/s^2$ |
| KM 130 R: | 5,5 $m/s^2$ ... 9,4 $m/s^2$ |

For lydtrykknivået og lydnivået er K-faktor iht. RL 2006/42/EF = 2,5 dB(A); for vibrasjonsverdien er K-faktor iht. RL 2006/42/EG = 2,0 $m/sek^2$.

## REACH

REACH betegner EF-kjemikalieregelverket for felles registrering, vurdering og godkjenning av kjemikalier.

Les mer om kravene i kjemikalieregelverket REACH (EF) nr. 1907/2006 på www.stihl.com/reach

## Reparasjoner

Brukere av dette apparatet får bare utføre vedlikeholds- og servicearbeider som er beskrevet i denne bruksanvisningen. Reparasjoner utover dette må bare utføres av fagforhandler.

STIHL anbefaler at vedlikeholdsarbeid og reparasjoner bare utføres hos STIHL-forhandlere. STIHL-forhandlere får regelmessig tilbud om kurs og har tilgang til teknisk dokumentasjon.

Monter kun reservedeler som STIHL har godkjent til denne maskinen, eller teknisk likeverdige deler under reparasjoner. Bruk alltid reservedeler av høy kvalitet. Hvis ikke, kan det oppstå fare for ulykker eller skader på apparatet.

STIHL anbefaler å bruke originale STIHL-reservedeler.

Originale STIHL-reservedeler kan gjenkjennes på STIHL-reservedelsnummeret, på påskriften STIHL® og eventuelt på STIHL-reservedelsmerket ® (på små deler kan dette merket også stå alene).

## Avfallshåndtering

Følg de nasjonale forskrifter om avfallshåndtering.

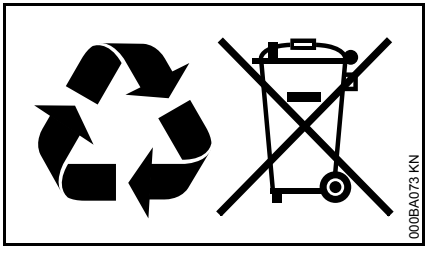


STIHL-produkter hører ikke til i husholdningsavfallet. STIHL produkt, akkumulator, tilbehør og emballasje skal leveres til godkjente avfallsstasjoner.

Aktuell informasjon om avfallshåndtering får du hos STIHL-forhandleren.

## EU Samsvarserklæring

ANDREAS STIHL AG & Co. KG
Badstr. 115
D-71336 Waiblingen, Tyskland

bekrefter at

| | |
|---|---|
| Konstruksjonstype: | Kombimotor |
| Varemerke: | STIHL |
| Type: | KM130 |
| | KM 130 R |
| Serieidentifikasjon: | 4180 |
| Slagvolum: | 36,3 $cm^3$ |

oppfyller kravene i direktivene 2006/42/EF og 2004/108/EF, og er utviklet og produsert i henhold til de følgende standarder som gjaldt ved de enkelte produksjonstidspunkter:

NS-EN ISO 12100, NEK EN 55012, NEK EN 61000-6-1 (i forbindelse med det nevnte kombiverktøyet BF-KM, BG-FCB-KM-KM, FCS-KM, FHKM, FS-HL-KM-KM, HT-KM, KB-KM og KW-KM)

Den beskrevne kombimotoren skal kun tas i bruk med kombiverktøy som er godkjent av STIHL for denne kombimotoren.

Oppbevaring av de tekniske dokumentene:

ANDREAS STIHL AG & Co. KG
Produktgodkjenning

Byggeår og maskinnummer står oppført på maskinen.

Waiblingen, 21.11.2014

ANDREAS STIHL AG & Co. KG

På vegne av

Thomas Elsner

Leder for
produktgruppeadministrasjonen

CE

0458-466-9121-A

NEU

S FIN DK N

www.stihl.com

0458-466-9121-A