PANEL AND ELECTRIC DIAGRAM

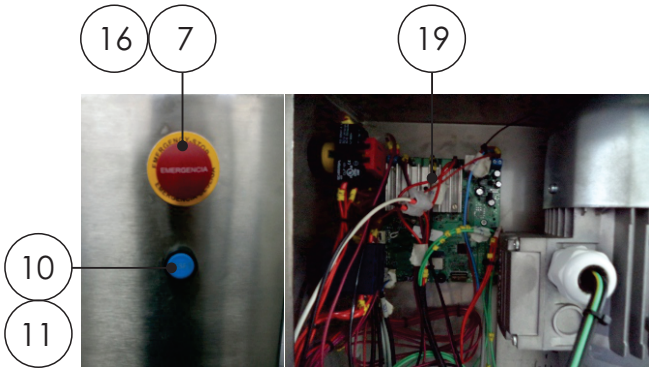

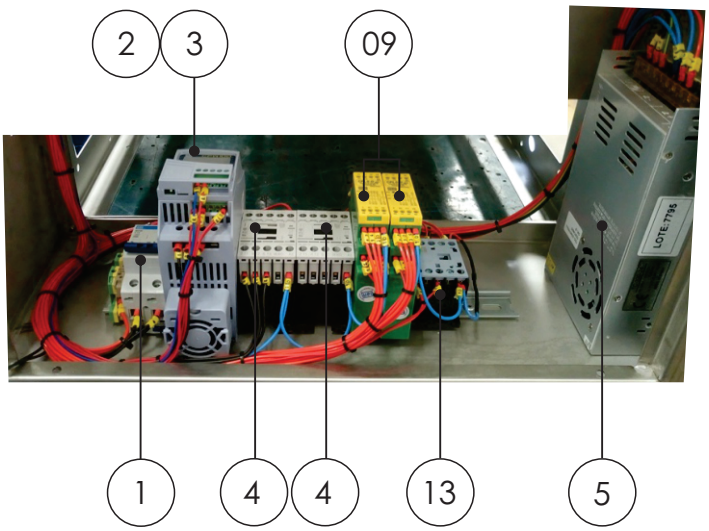

ITEM	CODE	QTY.	DESCRIPTION
1	05536	1	Engine circuit-breaker - MDW-C10-2 10A
2	48609	1	Frequency inverter - CFW100 (220V - 4,2A)
3	44449	1	Module - I / O CFW100 WEG MOD. CFW100-IOAR
4	49255	2	Three-pole contactor - EATON MOD. DILM9-10 (24DVC)
5	47047	1	Switching power supply - 24VDC / 12,5A - 127/220V
6	41000	1	Glass fuse - 10A Ø 5MM X 20MM 250V
7	43069	1	Emergency button - SCHMERSAL MOD. CLE2 40 + 2X CLP101
8	02042	1	Diode -1N 4007
9	45333	2	Safety relay - CPLS-D301
10	48553	1	Blue Faceted Button + Contact Block NA
11	46019	1	Simple contact block - BC10F-CSW NA
12	45300	4	Magnetic sensor - WEG MOD. SSM5-30R1P2AL
13	42425	1	Mini auxiliary contacts - (AZ) CWCA0-31-00 C03 (24VCC)
14	49842	2	Optical sensor - SENSE MOD. OS300-CXP-PN
15	35691	3	Inductive sensor - METALTEX MOD. I12-4-DNCC (1NA+1NF / 10-30VCC) NPN
16	05742	1	Emergency plate
17	42420	1	Disconnector switch - MSW 12 P-2 H
18	45301	4	Sensor actuator - WEG MOD. ASSM5-30RP COD. B
19	50380	1	Eletronic board
20	29502	1	Mini fan - Max Tech
21	37152	1	Metal screem - MOD. MG12 CR

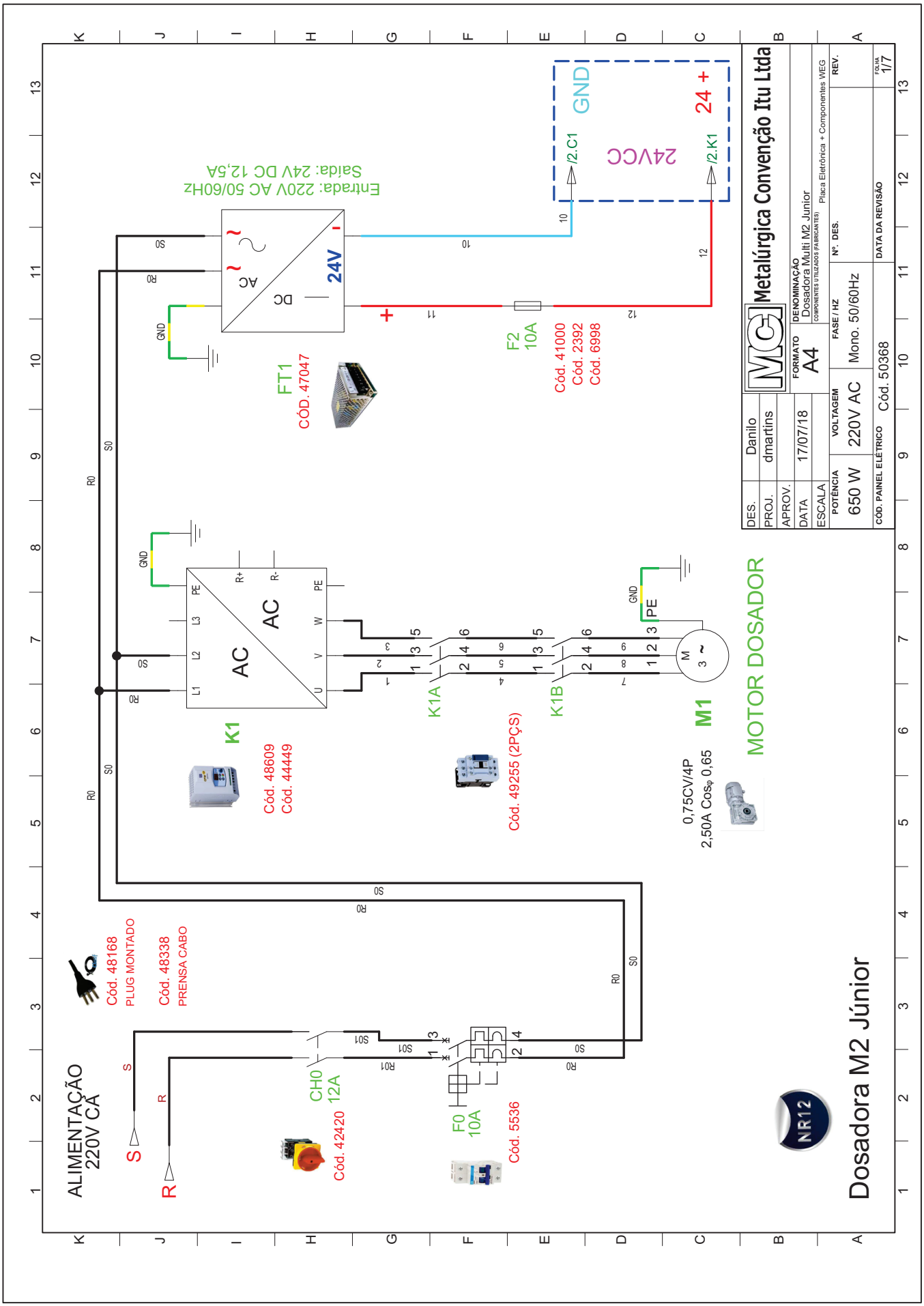
Metalúrgica Convenção Itu Ltda
DES. Danilo
PROJ. dmartins
APROV.
DATA 17/07/18
ESCALA
FORMATO A4
DENOMINAÇÃO Dosadora Multi M2 Junior
COMPONENTES UTILIZADOS (FABRICANTES) Placa Eletrônica + Componentes WEG
POTÊNCIA 650 W
VOLTAGEM 220V AC
FASE / HZ Mono. 50/60Hz
CÓD. PAINEL ELÉTRICO Cód. 50368
Nº. DES.
DATA DA REVISÃO
REV.
FOLHA 1/7
Entrada: 220V AC 50/60Hz
Saída: 24V DC 12,5A
AC
DC
24V
FT1
CÓD. 47047
F2
10A
Cód. 41000
Cód. 2392
Cód. 6998
24VCC
GND
24 +
/2.C1
/2.K1
K1
Cód. 48609
Cód. 44449
K1A
K1B
Cód. 49255 (2PÇS)
M1
MOTOR DOSADOR
0,75CV/4P
2,50A Cosφ 0,65
Cód. 48168
PLUG MONTADO
Cód. 48338
PRENSA CABO
ALIMENTAÇÃO
220V CA
CH0
12A
Cód. 42420
F0
10A
Cód. 5536
NR12
Dosadora M2 Júnior

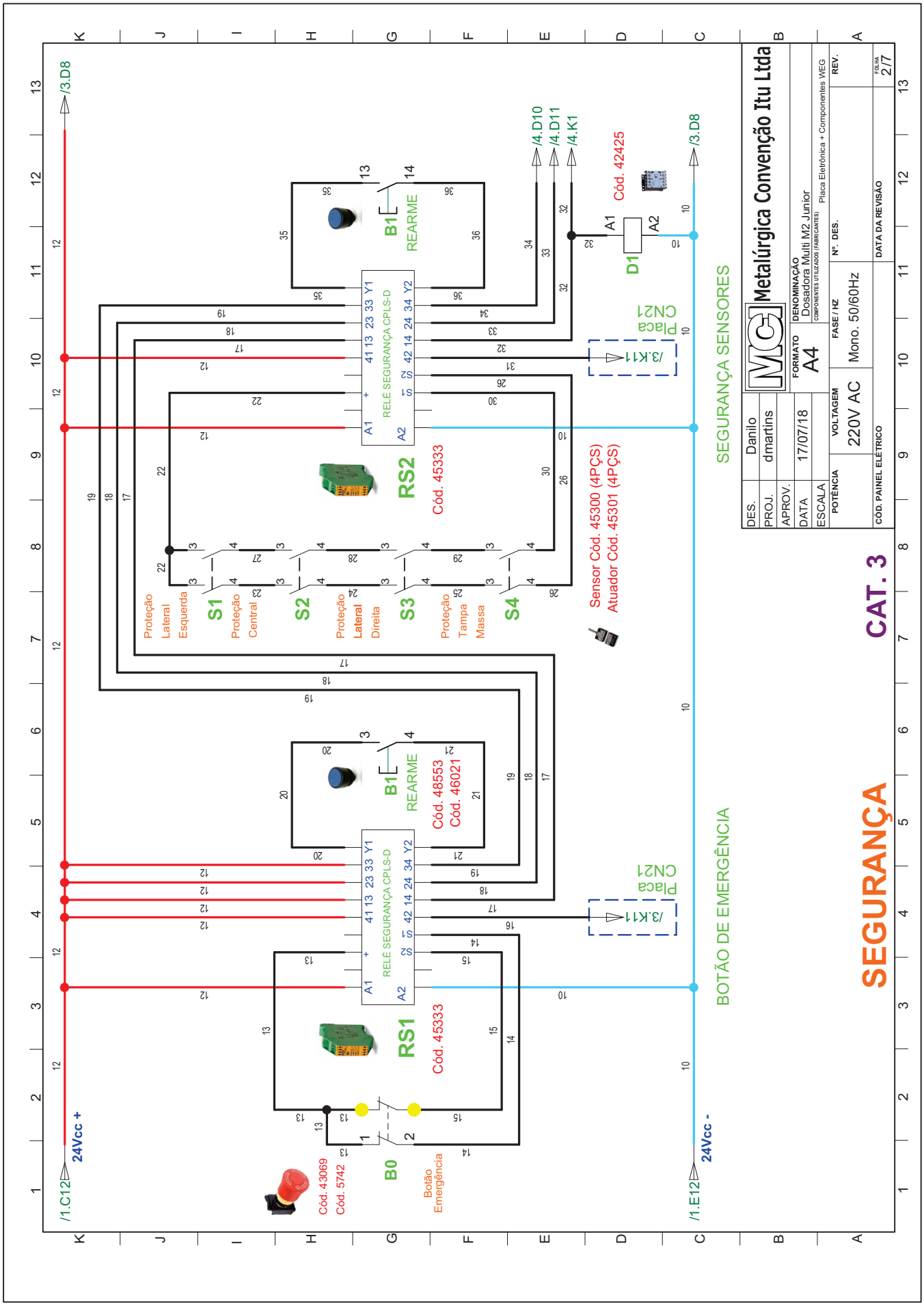
/3.D8
/4.D10
/4.D11
/4.K1
Cód. 42425
A1
A2
D1
B1
REARME
RELÉ SEGURANÇA CPLS-D
RS2
Cód. 45333
Placa CN21
/3.K11
SEGURANÇA SENSORES
S1
Proteção Lateral Esquerda
S2
Proteção Central
S3
Proteção Lateral Direita
S4
Proteção Tampa Massa
Sensor Cód. 45300 (4PÇS)
Atuador Cód. 45301 (4PÇS)
Cód. 48553
Cód. 46021
RS1
B0
Botão Emergência
Cód. 43069
Cód. 5742
BOTÃO DE EMERGÊNCIA
/1.C12
24Vcc +
/1.E12
24Vcc -
SEGURANÇA
CAT. 3
Metalúrgica Convenção Itu Ltda
DES. Danilo
PROJ. dmartins
APROV.
DATA 17/07/18
ESCALA
FORMATO A4
DENOMINAÇÃO Dosadora Multi M2 Junior
COMPONENTES UTILIZADOS (FABRICANTES) Placa Eletrônica + Componentes WEG
POTÊNCIA
VOLTAGEM 220V AC
FASE / HZ Mono. 50/60Hz
Nº. DES.
REV.
CÓD. PAINEL ELÉTRICO
DATA DA REVISÃO
FOLHA 2/7

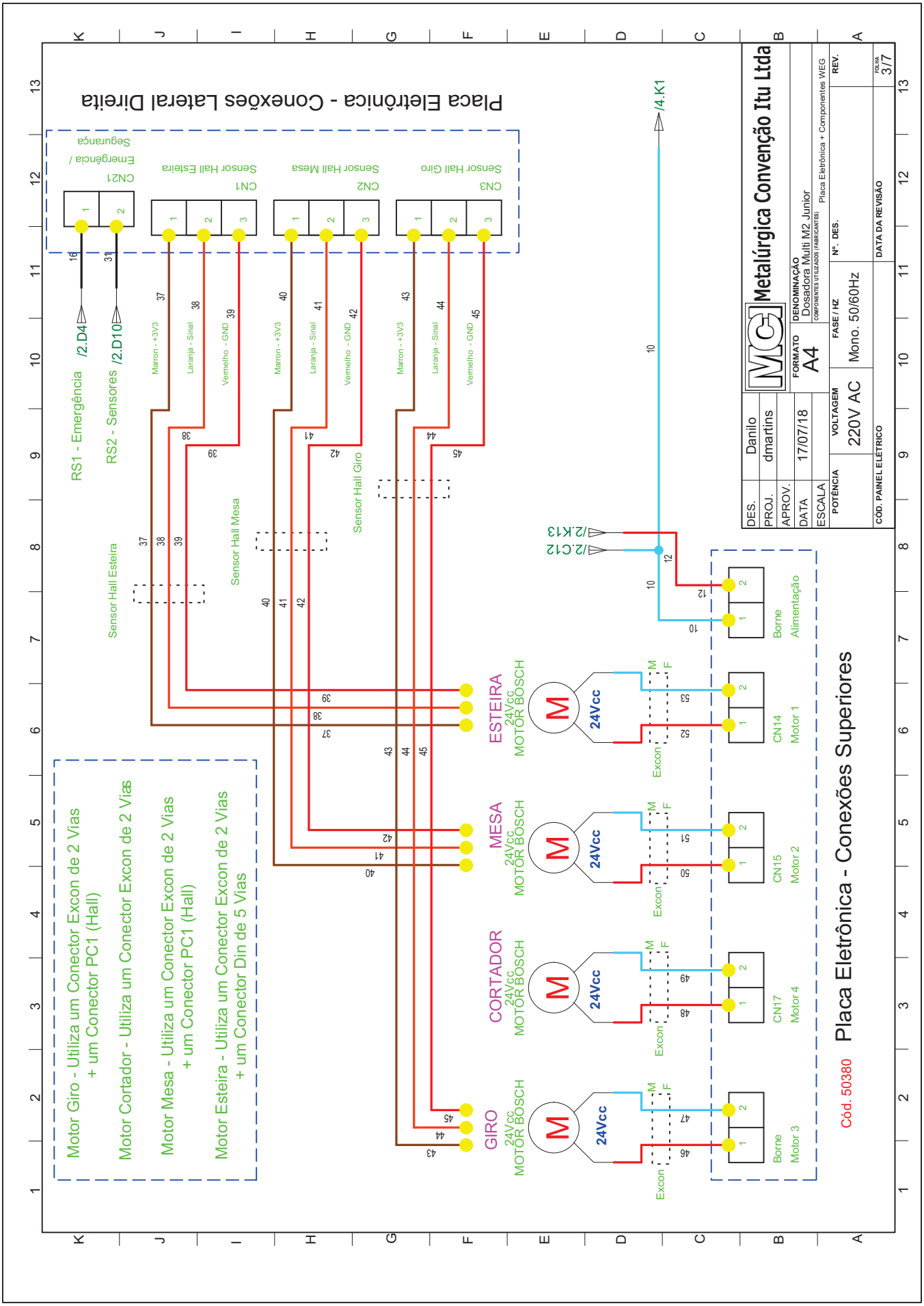
Placa Eletrônica - Conexões Lateral Direita
CN21
Emergência / Segurança
CN1
Sensor Hall Esteira
CN2
Sensor Hall Mesa
CN3
Sensor Hall Giro
RS1 - Emergência
RS2 - Sensores
/2.D4
/2.D10
Marron - +3V3
Laranja - Sinal
Vermelho - GND
Sensor Hall Esteira
Sensor Hall Mesa
Sensor Hall Giro
/4.K1
/2.C12
/2.K13
Motor Giro - Utiliza um Conector Excon de 2 Vias + um Conector PC1 (Hall)
Motor Cortador - Utiliza um Conector Excon de 2 Vias
Motor Mesa - Utiliza um Conector Excon de 2 Vias + um Conector PC1 (Hall)
Motor Esteira - Utiliza um Conector Excon de 2 Vias + um Conector Din de 5 Vias
GIRO
24Vcc
MOTOR BOSCH
CORTADOR
24Vcc
MOTOR BOSCH
MESA
24Vcc
MOTOR BOSCH
ESTEIRA
24Vcc
MOTOR BOSCH
24Vcc
Excon
Borne Motor 3
CN17 Motor 4
CN15 Motor 2
CN14 Motor 1
Borne Alimentação
Cód. 50380
Placa Eletrônica - Conexões Superiores
Metalúrgica Convenção Itu Ltda
DES. Danilo
PROJ. dmartins
APROV.
DATA 17/07/18
ESCALA
FORMATO A4
DENOMINAÇÃO Dosadora Multi M2 Junior
COMPONENTES UTILIZADOS (FABRICANTES) Placa Eletrônica + Componentes WEG
POTÊNCIA
VOLTAGEM 220V AC
FASE / HZ Mono. 50/60Hz
Nº. DES.
REV.
CÓD. PAINEL ELÉTRICO
DATA DA REVISÃO
FOLHA 3/7

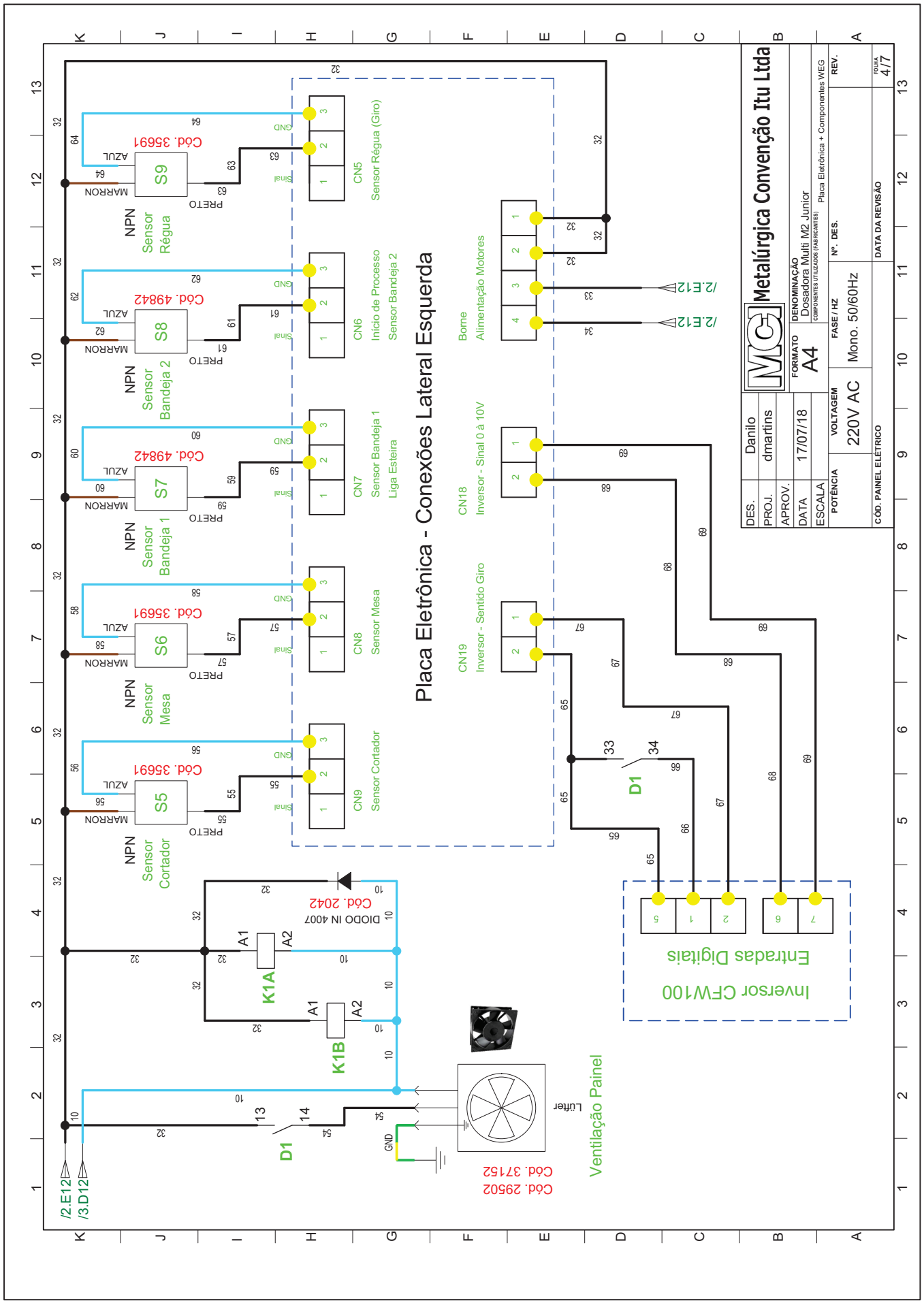
Placa Eletrônica - Conexões Lateral Esquerda
CN5 Sensor Régua (Giro)
CN6 Início de Processo Sensor Bandeja 2
CN7 Sensor Bandeja 1 Liga Esteira
CN8 Sensor Mesa
CN9 Sensor Cortador
Borne Alimentação Motores
CN18 Inversor - Sinal 0 à 10V
CN19 Inversor - Sentido Giro
S5 NPN Sensor Cortador Cód. 35691
S6 NPN Sensor Mesa Cód. 35691
S7 NPN Sensor Bandeja 1 Cód. 49842
S8 NPN Sensor Bandeja 2 Cód. 49842
S9 NPN Sensor Régua Cód. 35691
MARRON
AZUL
PRETO
Sinal
GND
K1A
K1B
A1
A2
DIODO IN 4007 Cód. 2042
D1
Ventilação Painel
Lüfter
Cód. 29502
Cód. 37152
Inversor CFW100
Entradas Digitais
/2.E12
/3.D12
Metalúrgica Convenção Itu Ltda
DES. Danilo
PROJ. dmartins
APROV.
DATA 17/07/18
ESCALA
FORMATO A4
DENOMINAÇÃO Dosadora Multi M2 Junior
COMPONENTES UTILIZADOS (FABRICANTES) Placa Eletrônica + Componentes WEG
POTÊNCIA
VOLTAGEM 220V AC
FASE / HZ Mono. 50/60Hz
Nº. DES.
REV.
CÓD. PAINEL ELÉTRICO
DATA DA REVISÃO
FOLHA 4/7

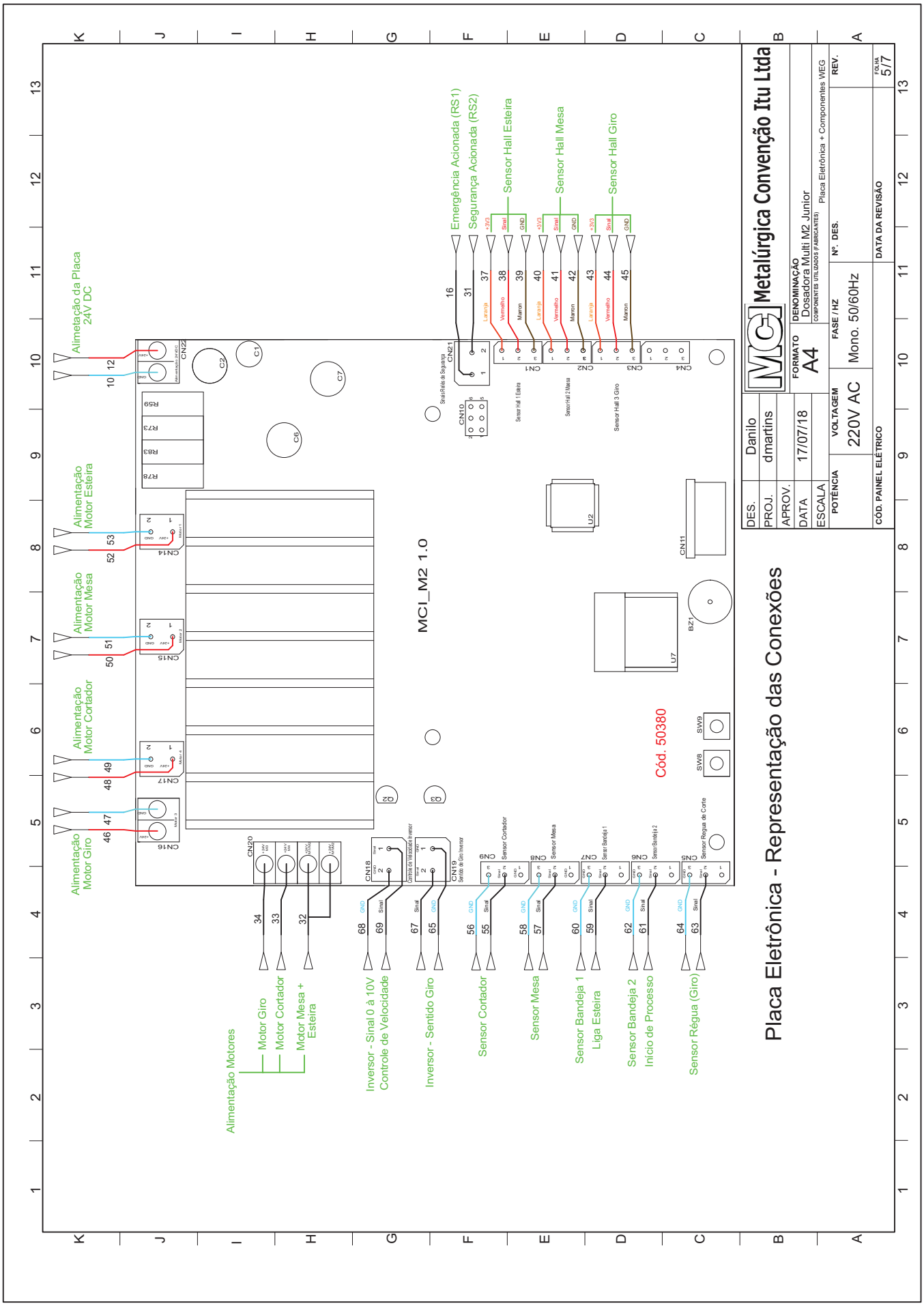
Alimetação da Placa 24V DC
Alimentação Motor Esteira
Alimentação Motor Mesa
Alimentação Motor Cortador
Alimentação Motor Giro
Emergência Acionada (RS1)
Segurança Acionada (RS2)
Sensor Hall Esteira
Sensor Hall Mesa
Sensor Hall Giro
MCI_M2 1.0
Cód. 50380
Alimentação Motores
Motor Giro
Motor Cortador
Motor Mesa + Esteira
Inversor - Sinal 0 à 10V Controle de Velocidade
Inversor - Sentido Giro
Sensor Cortador
Sensor Mesa
Sensor Bandeja 1 Liga Esteira
Sensor Bandeja 2 Início de Processo
Sensor Régua (Giro)
Placa Eletrônica - Representação das Conexões
Metalúrgica Convenção Itu Ltda
DES. Danilo
PROJ. dmartins
APROV.
DATA 17/07/18
ESCALA
FORMATO A4
DENOMINAÇÃO Dosadora Multi M2 Junior
COMPONENTES UTILIZADOS (FABRICANTES) Placa Eletrônica + Componentes WEG
POTÊNCIA
VOLTAGEM 220V AC
FASE / HZ Mono. 50/60Hz
Nº. DES.
DATA DA REVISÃO
CÓD. PAINEL ELÉTRICO
REV.
FOLHA 5/7

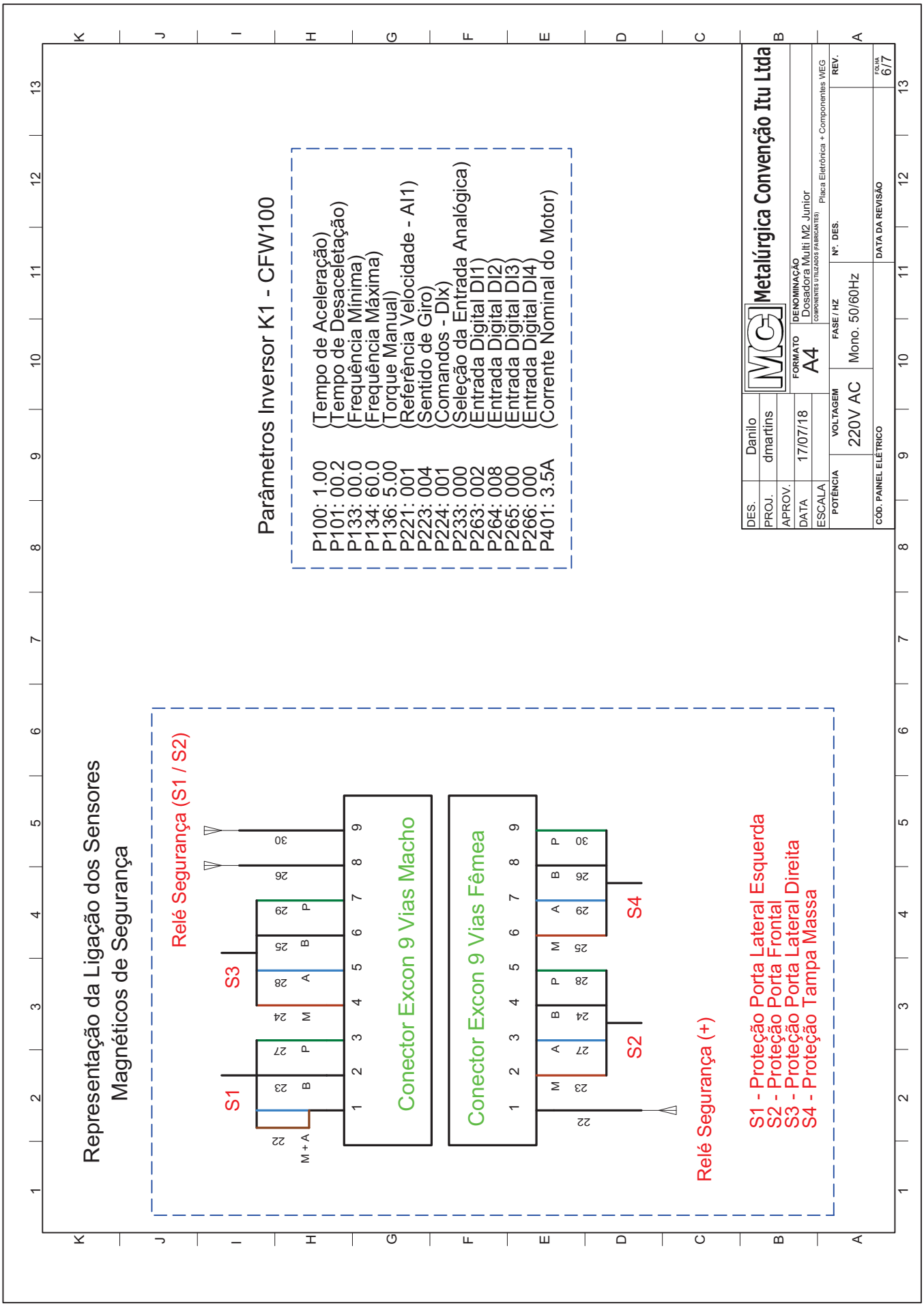
Representação da Ligação dos Sensores Magnéticos de Segurança
Relé Segurança (S1 / S2)
S1
S3
S2
S4
Conector Excon 9 Vias Macho
Conector Excon 9 Vias Fêmea
Relé Segurança (+)
S1 - Proteção Porta Lateral Esquerda
S2 - Proteção Porta Frontal
S3 - Proteção Porta Lateral Direita
S4 - Proteção Tampa Massa
Parâmetros Inversor K1 - CFW100
P100: 1.00 (Tempo de Aceleração)
P101: 00.2 (Tempo de Desaceleração)
P133: 00.0 (Frequência Mínima)
P134: 60.0 (Frequência Máxima)
P136: 5.00 (Torque Manual)
P221: 001 (Referência Velocidade - AI1)
P223: 004 (Sentido de Giro)
P224: 001 (Comandos - DIx)
P233: 000 (Seleção da Entrada Analógica)
P263: 002 (Entrada Digital DI1)
P264: 008 (Entrada Digital DI2)
P265: 000 (Entrada Digital DI3)
P266: 000 (Entrada Digital DI4)
P401: 3.5A (Corrente Nominal do Motor)
Metalúrgica Convenção Itu Ltda
DES. Danilo
PROJ. dmartins
APROV.
DATA 17/07/18
ESCALA
FORMATO A4
DENOMINAÇÃO Dosadora Multi M2 Junior
COMPONENTES UTILIZADOS (FABRICANTES) Placa Eletrônica + Componentes WEG
POTÊNCIA
VOLTAGEM 220V AC
FASE / HZ Mono. 50/60Hz
Nº. DES.
REV.
CÓD. PAINEL ELÉTRICO
DATA DA REVISÃO
FOLHA 6/7

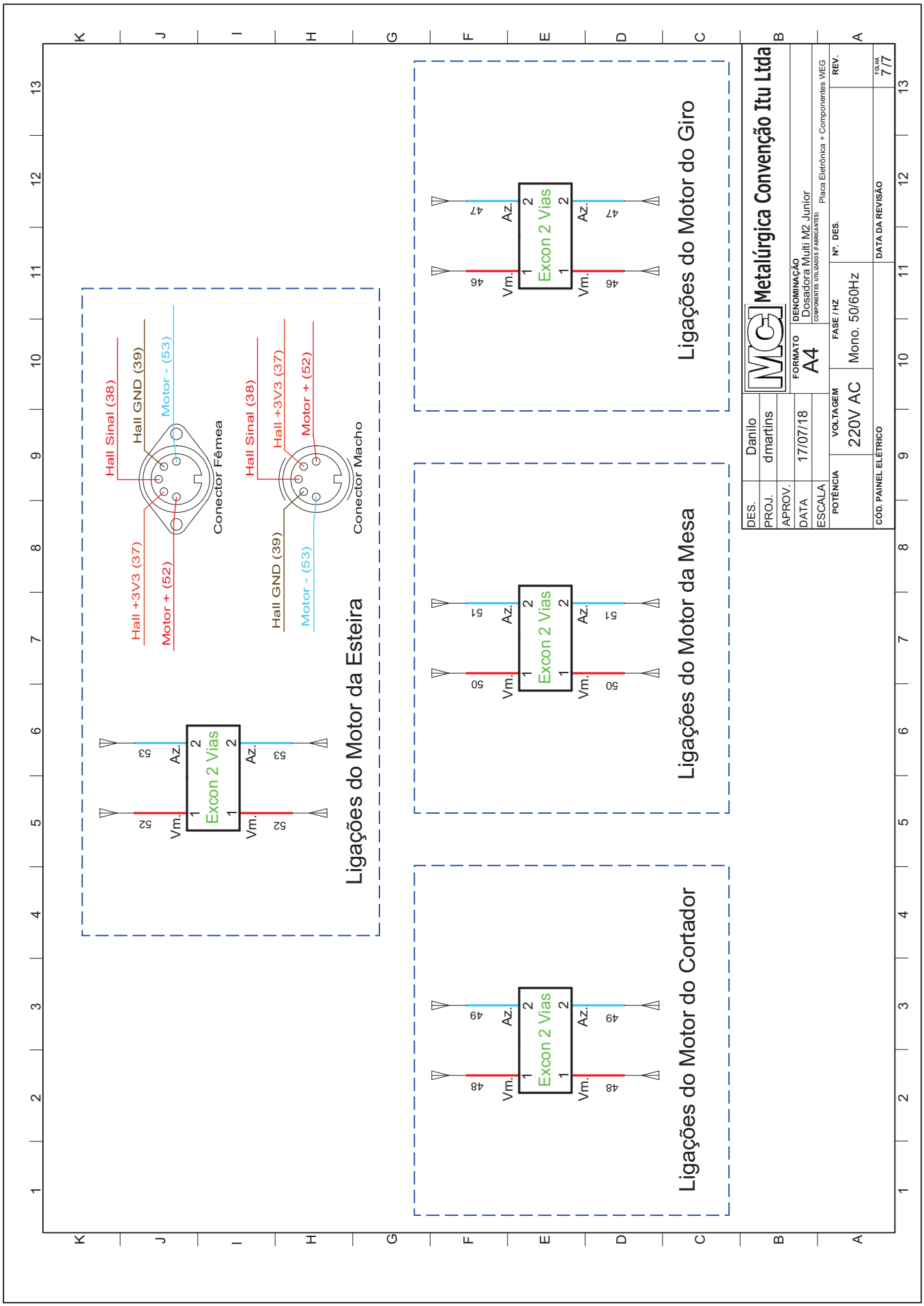
Ligações do Motor da Esteira
Hall Sinal (38)
Hall GND (39)
Motor - (53)
Hall +3V3 (37)
Motor + (52)
Conector Fêmea
Conector Macho
Excon 2 Vias
Vm.
Az.
52
53
Ligações do Motor do Cortador
48
49
Ligações do Motor da Mesa
50
51
Ligações do Motor do Giro
46
47
DES. Danilo
PROJ. dmartins
APROV.
DATA 17/07/18
ESCALA
POTÊNCIA
VOLTAGEM 220V AC
FASE / HZ Mono. 50/60Hz
CÓD. PAINEL ELÉTRICO
Metalúrgica Convenção Itu Ltda
FORMATO A4
DENOMINAÇÃO Dosadora Multi M2 Junior
COMPONENTES UTILIZADOS (FABRICANTES) Placa Eletrônica + Componentes WEG
Nº. DES.
DATA DA REVISÃO
REV.
FOLHA 7/7