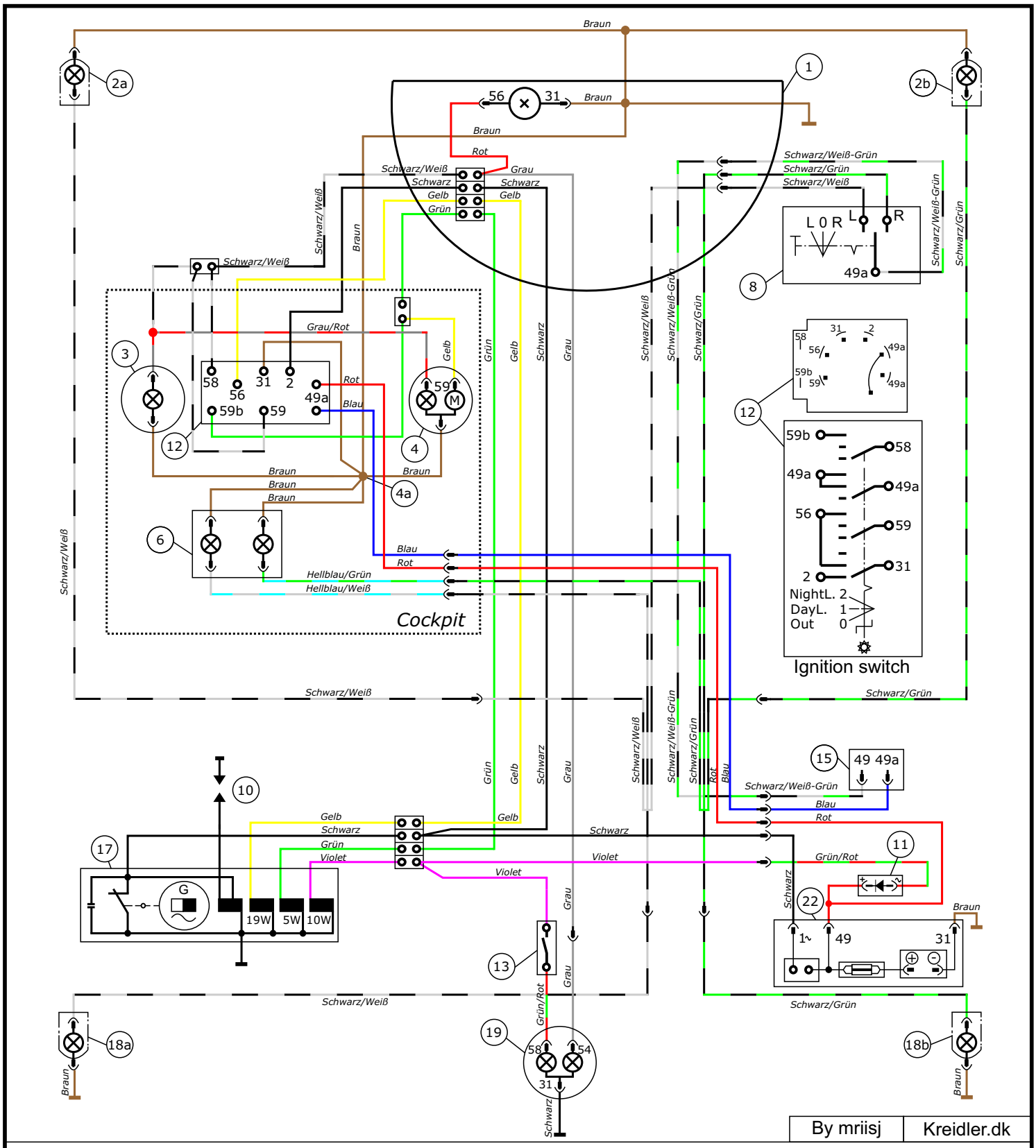

1 = Scheinwerfer (Glühlampe: P26s 6V 15W)
2 = Blinker vorn (ULO 245)
(2a = Blinker links, 2b Blinker rechts, Glühlampe BA15s 6V 21W)
3 = Tahcometer (Glühlampe BA7s 6V 0,6W)
4 = Drehzahlmesser, 24.000 per.
(4a = Massestützpunkt, Glühlampe Ba7s 6V 0,6W)
6 = Signalleuchten für Blinker
(Glühlampen mit signalleuchten vergossen Teile-Nr. 27.78.75 für Blinker)
8 = Blinkschalter (Magura-Merit 584)
10 = Zündkerze (W7AC)
11 = Gleichrichter (1 Dioden) (Teile-Nr. 97.03.17)
12 = Zünd-Lichtschalter (Teile-Nr. 27.78.66)
13 = Bremslichtshalter
15 = Blinkgerber
17 = Magnetzündergenerator, BOSCH MHKZ 6V 19/10-5W
18 = Blinker hinten (ULO 245)
(18a = Blinker links, 18b Blinker rechts, Glühlampe BA15s 6V 21W)
19 = Schluss-, Brems-, Kennzelchenleuchte (ULO 249)
(Glühlampen: BA15s 6V 5W für Schlusslicht, BA15s 6V 5W für Bremslicht)
22 = Ladesinhelt ULO 801 (72) (97.13.44) mit integriertem NiCd-Trockenakku, 6V 1Ah und Schmeizsicherung 8A

Lfd. Nr. 8.04 C 2.33

Schaltplan 87.82.86/a

MOKICK RMC-B/RMC-BG

Gültig
ab fg.-Nr. 4 079 357
bis fg.-Nr. 4 081 106