EV CHARGER DC POWER
ZVD-60K-PRO
ZVD-120K-PRO
Manuale Utente



Istruzioni generali

Questo manuale contiene importanti istruzioni di sicurezza che devono essere seguite durante l'installazione e la manutenzione dell'apparecchiatura.

Si prega di conservare queste istruzioni!

Il presente manuale deve essere considerato parte integrante dell'apparecchiatura e deve essere sempre disponibile a tutti coloro che interagiscono con l'apparecchiatura. Il manuale deve sempre accompagnare l'apparecchiatura, anche quando viene ceduta ad un altro utente o impianto.

Dichiarazione sul copyright

Il copyright di questo manuale appartiene a Zucchetti Centro Sistemi S.p.A. Nessuna parte di questo manuale può essere copiata (incluso il software), riprodotta o distribuita in qualsiasi forma o con qualsiasi mezzo senza il permesso di Zucchetti Centro Sistemi S.p.A. Tutti i diritti riservati. ZCS si riserva il diritto di interpretazione finale. Questo manuale è soggetto a modifiche in base al feedback di utenti, installatori o clienti. Si prega di controllare il nostro sito Web all 'indirizzo http://www.zcsazzurro.com per l'ultima versione.

Supporto tecnico

ZCS offre un servizio di assistenza e consulenza tecnica accessibile inviando una richiesta direttamente dal sito www.zcsazzurro.com

Per il territorio italiano è disponibile il seguente numero verde: 800 72 74 64**.**

Sommario

1. Istruzioni di sicurezza preliminari 6
   1.1. Istruzioni di sicurezza 6
   1.2. Simboli e icone 12
   1.3. Etichette 13
2. Installazione 14
   2.1. Panoramica del prodotto 14
   2.2. Controlli prima dell'installazione 15
   2.2.1. Strumenti di installazione 18
   2.3. Preparare gli strumenti 20
   2.4. Preparare il cavo 20
   2.5. Preparare il capocorda 21
   2.5.1. Dimensioni consigliate per l'installazione 22
   2.5.2. Preparare le fondamenta in calcestruzzo 25
3. Installazione 26
   3.1. Preparazione 26
   3.2. Installazione 27
   3.3. Cablaggio 29
   3.3.1. Collegare il cavo di alimentazione 29
   3.3.2. Collegare il cavo di comunicazione 32
4. Messa in servizio: configurare la network per la stazione di ricarica 32
   4.1. Collegare la stazione di ricarica al portale Evchargo 35
   4.2. Collegare la stazione di ricarica ad un portale di terze parti 36
5. Operazioni 37
   5.1. Descrizione dell'indicatore 37
   5.2. Informazioni sul display LCD 38
   5.3. Controlli prima della prima messa in funzione 40
   5.4. Controlli prima della prima accensione 41
   5.5. Verifica alla prima accensione 42
6. Istruzioni per l'uso 42

6.1.1. Inizia a caricare 42
6.1.2. Interrompere la ricarica 43
6.1.3. Impostazione del charger 43
7. Appendice-Schema del principio di funzionamento per ZVD-120K-POWER 43
8. Indicatore LED 45
9. Scheda tecnica 46
10. Risoluzione dei problemi e manutenzione 47
10.1. Risoluzione dei problemi 47
10.2. Manutenzione 51
11. Smontaggio e smaltimento 54
12. Garanzia 55

Prefazione

Informazioni generali

Leggere attentamente il presente manuale prima di procedere con le operazioni di installazione, uso o manutenzione. Il presente manuale contiene importanti precauzioni relative alla sicurezza che devono essere seguite e rispettate durante l'installazione e la manutenzione dell'apparecchiatura.

Ambito di applicazione

Il presente manuale descrive il montaggio, l'installazione, i collegamenti elettrici, la messa in esercizio, la manutenzione e la risoluzione dei problemi della stazione di ricarica:

Conservare il presente manuale in modo che sia accessibile in qualsiasi momento.

Destinatari

Il presente manuale è destinato al personale tecnico qualificato (installatori, tecnici, elettricisti, personale di assistenza tecnica o chiunque sia qualificato e certificato per utilizzare un sistema elettrico), responsabile dell'installazione e dell'avviamento della stazione di carica.

Simboli utilizzati

Il presente manuale fornisce informazioni per intervenire in sicurezza utilizzando determinati simboli allo scopo di assicurare l'incolumità del personale e dei materiali, nonché per garantire un utilizzo efficiente dell'apparecchiatura durante il normale funzionamento.
È importante comprendere tali informazioni per evitare infortuni e danni materiali. Prendere visione dei simboli di seguito riportati e impiegati nel presente manuale.

 **Pericolo**	**Pericolo: indica una situazione pericolosa che, se non risolta o evitata, potrebbe determinare gravi lesioni personali o addirittura la morte**
 **Avvertenza**	**Avvertenza: indica una situazione pericolosa che, se non risolta o evitata, potrebbe determinare gravi lesioni personali o addirittura la morte**
 **Cautela**	**Cautela: indica una situazione di pericolo che, se non risolta o evitata, potrebbe determinare lesioni personali di grado lieve o moderato**
	**Attenzione: indica una situazione di potenziale pericolo che, se non risolta o evitata, potrebbe determinare danni all'impianto o altri danni materiali**

Attenzione	
 Nota	**Nota: fornisce suggerimenti importanti per il funzionamento corretto e ottimale del prodotto**

1. Istruzioni di sicurezza preliminari

 Nota	**In caso di problemi o dubbi nella lettura e nella comprensione delle seguenti informazioni, si prega di contattare Zucchetti Centro Sistemi S.p.A. attraverso gli appositi canali.**

1.1. Istruzioni di sicurezza

Introduce principalmente le istruzioni di sicurezza da seguire durante l'installazione e l'uso dell'apparecchiatura.
Prima di installare e utilizzare l'apparecchiatura, leggere e comprendere le istruzioni contenute nel presente manuale e familiarizzare con i relativi simboli di sicurezza illustrati in questo capitolo. In conformità con i requisiti nazionali e locali, è necessario ottenere l'autorizzazione dal proprio fornitore locale prima di effettuare il collegamento alla rete elettrica, assicurandosi che i collegamenti vengano eseguiti da un elettricista qualificato. Tutti i lavori di installazione devono essere eseguiti da un elettricista qualificato e competente.
Per eventuali riparazioni o interventi di manutenzione rivolgersi al centro di assistenza autorizzato più vicino. Per informazioni sul centro di assistenza autorizzato più vicino rivolgersi al distributore. NON eseguire riparazioni da soli, poiché ciò potrebbe causare incidenti o danni.

Personale qualificato

Assicurarsi che l'operatore abbia le competenze e la formazione necessarie per azionare l'apparecchiatura. Il personale responsabile dell'uso e della manutenzione dell'apparecchiatura deve essere qualificato e in grado di eseguire le attività descritte e deve, inoltre, essere in possesso di adeguate conoscenze su come interpretare correttamente il contenuto del presente manuale. Per ragioni di sicurezza, questa stazione di ricarica può essere installata e sottoposta a manutenzione solo da un elettricista qualificato, che abbia la formazione, le competenze e le conoscenze necessarie. Zucchetti Centro Sistemi S.p.A. declina ogni responsabilità per danni a cose e persone causati da un uso non corretto del dispositivo.
Non tentare in alcun modo di riparare o sostituire componenti della stazione di carica senza l'assistenza di personale qualificato.

Requisiti di installazione

Installare e avviare la stazione di carica rispettando le seguenti istruzioni. Posizionare la stazione di carica su supporti idonei con capacità di carico sufficiente (ad esempio pareti metalliche o colonne) e

assicurarsi che sia posizionata in verticale. Scegliere una sede adatta per l'installazione delle apparecchiature elettriche. Accertarsi che vi sia spazio sufficiente per la dispersione del calore e per i futuri interventi di manutenzione. Mantenere un'adeguata ventilazione e garantire una circolazione dell'aria sufficiente per il raffreddamento.
Lo schermo della stazione di carica non deve essere direttamente esposto alla luce del sole.

Attenersi scrupolosamente alle istruzioni del presente manuale.

Eseguire eventuali manutenzioni solo in qualità di tecnico installatore o utilizzare la stazione di ricarica solo se pienamente qualificato a farlo.

Rispettare le istruzioni del presente manuale e qualsiasi normativa locale applicabile. Se la normativa locale contravviene alle istruzioni del presente manuale, si applicherà la normativa locale. In caso di conflitto o contraddizione tra requisiti o procedure contenuti nel presente manuale e leggi e/o norme locali, seguire le leggi e/o norme e i requisiti e i processi definiti nel presente manuale e nella misura consentita dalla legge.

Prima di eseguire il lavoro, individuare i pericoli ed eseguire una valutazione dei rischi derivati dalle circostanze di lavoro sul sito.

Assicurarsi che tutti i dispositivi di protezione siano correttamente installati dopo l'installazione.

Assicurarsi che tutti i dipendenti, il titolare ed eventuali terzi siano qualificati ad eseguire il lavoro in conformità con le leggi e/o le norme locali applicabili.

Assicurarsi che ci sia spazio sufficiente intorno alla stazione di ricarica per eseguire in sicurezza i lavori di manutenzione e installazione.

Il tecnico d'installazione qualificato deve avere piena familiarità con la stazione di ricarica e la sua installazione sicura.

Il tecnico d'installazione deve essere qualificato ad eseguire il lavoro in conformità con i regolamenti locali applicabili.

Il tecnico d'installazione qualificato deve seguire tutte le norme locali e i metodi di installazione delineati nel presente manuale.

Assicurarsi che non sia presente tensione sul lato d'ingresso AC nel corso della procedura di installazione.

Mantenere il personale non qualificato a distanza di sicurezza dall'installazione.
Utilizzare esclusivamente cavi elettrici con diametro e isolamento adeguati a gestire la richiesta di corrente e tensione nominale.

Assicurarsi che la capacità di carico della rete corrisponda a quella della stazione di ricarica.

Assicurarsi che il cablaggio all'interno della stazione di ricarica non sia danneggiato e non possa essere intrappolato quando l'armadietto viene aperto o chiuso.

Assicurarsi che non penetri acqua all'interno dell'armadio.

Proteggere la stazione di ricarica con il dispositivo e le procedure di protezione specificate dalle normative locali.

Se è necessario rimuovere i dispositivi di sicurezza, ricollocarli al loro posto non appena possibile una volta completato il lavoro.

Indossare i dispositivi di protezione individuale adeguati (DPI).

Non utilizzare la stazione di ricarica e contattare tempestivamente il produttore se sono compromessi la sicurezza o l'uso sicuro della stazione di ricarica. Ciò include, ma non è limitato a, le seguenti condizioni: l'involucro è danneggiato, il cavo di carica o il connettore sono danneggiati, un fulmine ha colpito la stazione di ricarica, si è verificato un incidente o un incendio sulla stazione di ricarica o nelle sue vicinanze, è penetrata acqua nella stazione di ricarica.

Assicurarsi che la stazione di ricarica sia connesso a un sistema di cablaggio permanente, metallico, messo a terra; in caso contrario deve essere posato un conduttore di messa a terra del dispositivo unitamente ai conduttori di circuito e collegato al terminale di messa a terra del dispositivo.

Assicurarsi che le connessioni alla stazione di ricarica siano conformi con tutte le norme locali applicabili.

Non è consentito utilizzare adattatori o convertitori.

Non è consentito utilizzare set di prolunghe.

 **Pericolo**	**Non collocare materiali infiammabili, esplosivi o combustibili, sostanze chimiche, vapori infiammabili ed altri elementi pericolosi nei pressi della stazione di ricarica.**
 **Pericolo**	**Mantenere il connettore di ricarica pulito e asciutto. Se è sporco, pulirlo con un panno asciutto pulito. È tassativamente vietato toccare l'anima del connettore di ricarica con le mani.**
 **Pericolo**	**È tassativamente vietato utilizzare la stazione di ricarica quando il connettore di carica o il cavo di carica sono difettosi, rotti, usurati, spezzati o esposti. Contattare tempestivamente il servizio post-vendita.**

 **Pericolo**	**Non cercare di smontare, riparare o modificare la stazione di ricarica. Se c'è bisogno di manutenzione o modifiche, contattare il servizio post-vendita. Un funzionamento scorretto può causare danni al dispositivo, perdite d'acqua, perdite elettriche, ecc.**
 **Pericolo**	**Per la sicurezza di persone e veicoli è tassativamente vietato estrarre il connettore di carica durante il processo di carica.** **Se si verificano anomalie durante l'uso, premere il pulsante d'emergenza immediatamente per interrompere l'alimentazione in ingresso e in uscita.**
 **Pericolo**	**In caso di inondazione, non attivare la stazione di ricarica mentre lo stesso o il veicolo sono immersi in acqua.**
 **Pericolo**	**I bambini non devono avvicinarsi o utilizzare la stazione di ricarica per evitare lesioni.**
 **Pericolo**	**Durante il processo di carica, il motore del veicolo deve sempre rimanere spento ed è tassativamente vietato avviarlo.**

 **Avvertenza**	**Le tensioni in ingresso e in uscita di questo prodotto sono alte tensioni pericolose, che possono compromettere la sicurezza della vita umana. Rispettare strettamente tutte le avvertenze e le istruzioni operative sul prodotto e nel manuale. Personale di servizio non autorizzato e non professionale non deve rimuovere il coperchio di questo prodotto.**	 **Avvertenza**



Figura 1 – Non perdere o danneggiare questo manuale

Requisiti di trasporto

Se si incontrano problemi con l'imballaggio che potrebbero danneggiare la stazione di carica o se si rilevano danni visibili, notificarlo tempestivamente alla società di trasporto. Se necessario, richiedere assistenza da un installatore o da Zucchetti Centro Sistemi S.p.A. Il trasporto del dispositivo, in particolare su strada, deve essere eseguito con veicoli idonei a proteggere i componenti (in particolare, i componenti elettronici) da urti violenti, umidità, vibrazioni, ecc.

Collegamenti elettrici

Seguire tutte le normative del settore elettrico sulla prevenzione degli incidenti.

Pericolo	**Prima di collegare i cavi elettrici, assicurarsi di scollegare correttamente la tensione sui cavi di connessione CA e non collegare alcun cavo di carica per veicoli elettrici.**
Avvertenza	**Tutte le operazioni di installazione devono essere eseguite da una elettricista professionista, che abbia letto attentamente il presente manuale e ne abbia compreso il contenuto!**
Attenzione	**Prima di collegare la stazione di carica alla rete elettrica, assicurarsi di avere ottenuto tutti i permessi necessari dall'operatore di rete locale e che tutti i collegamenti elettrici siano stati realizzati da un elettricista professionista.**
Nota	**Non rimuovere o manomettere le targhette informative della stazione di carica. In caso contrario, ZCS non fornirà alcuna garanzia o assistenza.**

Funzionamento

Non utilizzare il prodotto se presenta difetti, rotture, graffi o perdite, ma contattare il rivenditore o il servizio tecnico di ZCS.

 **Pericolo**	**Il contatto con la rete elettrica o con il terminale dell'apparecchiatura può causare folgorazione o incendio!** • Non toccare il terminale o il conduttore collegato alla rete elettrica. • Seguire tutte le istruzioni e i requisiti di sicurezza relativi alla connessione alla rete
 **Avvertimento**	**Se la stazione di ricarica non funziona correttamente:** • Scollegare l'alimentazione in ingresso e in uscita
 **Attenzione**	**Prestare particolare attenzione durante la ricarica in caso di temporali o pioggia**

Manutenzione e riparazione

Mantenere la stazione di carica pulita e asciutta; se è necessario pulirla, utilizzare un panno pulito e asciutto. È molto pericoloso toccare l'interno della stazione di carica, pertanto è tassativamente vietato farlo quando il sistema è in funzione. NON pulire MAI l'interno della stazione di carica con un panno umido o bagnato.

 **Pericolo**	• Prima di eseguire eventuali riparazioni, scollegare la stazione di carica dall'alimentazione elettrica (lato CA) e dalla connessione dati alla porta di trasmissione.
 **Attenzione**	• La stazione di carica deve essere rimessa in funzione solo dopo che eventuali problemi sono stati risolti. Per le riparazioni, contattare il proprio centro di assistenza autorizzato locale. • Non smontare componenti interni della stazione di carica senza autorizzazione; questo renderà vana la garanzia.

1.2. Simboli e icone

Introduce i principali simboli di sicurezza sulla stazione di ricarica. Alcuni simboli di sicurezza si trovano sulla stazione di ricarica. Leggere e comprendere il contenuto dei simboli prima dell'installazione:

	Attenzione all'alta tensione
	Conforme agli Standard europei
	Punto di collegamento di terra
	Leggere il presente manuale prima di installare la stazione di ricarica.
	Grado di protezione del dispositivo ai sensi dello standard IEC 70 -1 (EN 60529 giugno 1997). IP54 significa che è resistente all'acqua e alla ruggine, pertanto idoneo anche per funzionamento e manutenzione in ambiente esterno.

Tavolo 1 – Simboli presenti sul caricabatterie

1.3. Etichette



Figura 2 - Etichette presenti sulla stazione di ricarica



NON rimuovere le etichette. NON coprire con fogli, supporti, armadietti, ecc. Tenerle sempre pulite e leggibili.

2. Installazione

2.1. Panoramica del prodotto

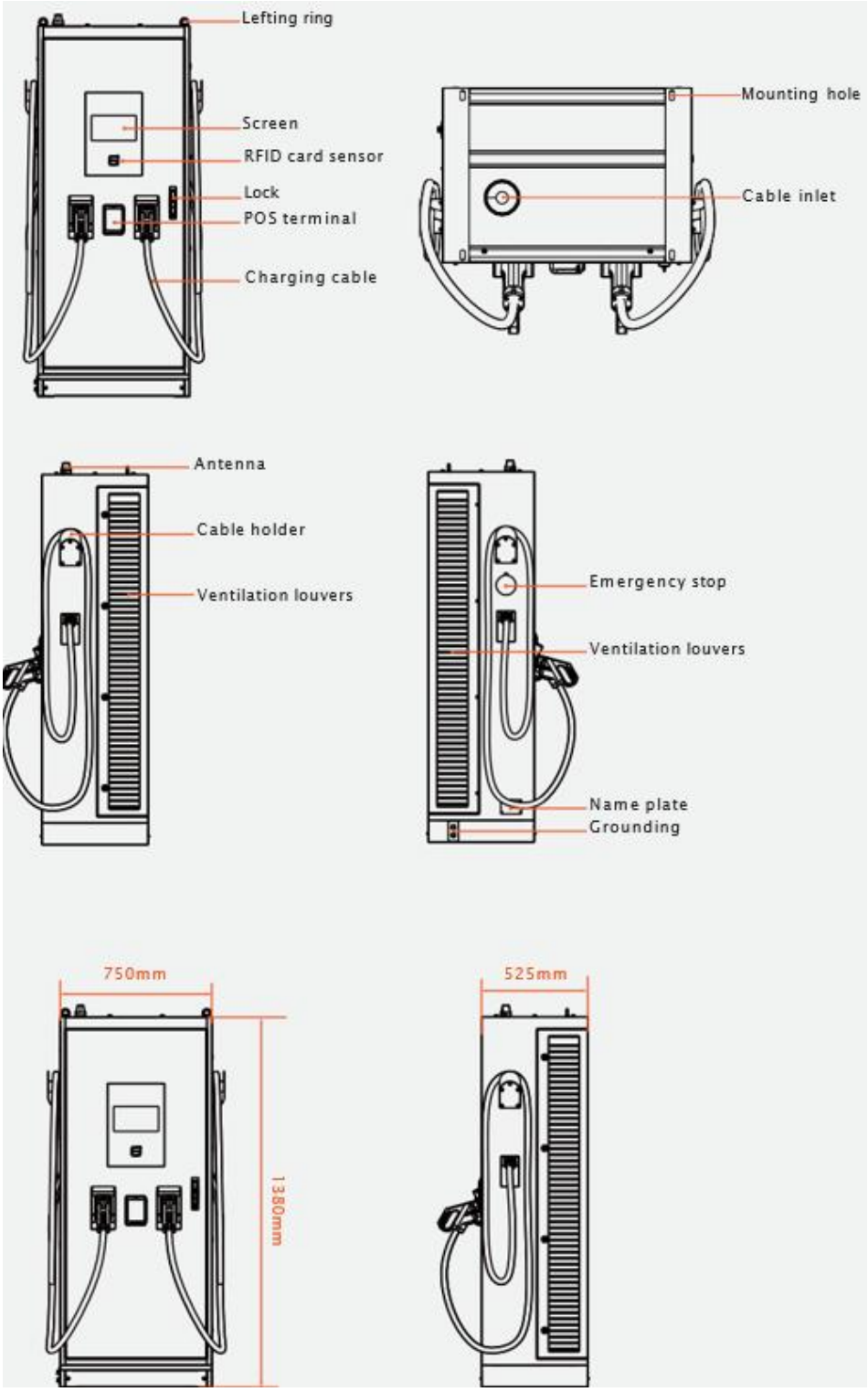

Figura 3 –Dettaglio

⚠ **Pericolo**	• NON installare la stazione di ricarica vicino a materiali infiammabili. • NON installare la stazione di ricarica in un'area in cui sono conservati materiali infiammabili o esplosivi.
⚠ **Attenzione**	• Tenere conto del peso della stazione di ricarica durante il trasporto e l'installazione. • Scegliere una posizione di montaggio e una superficie appropriate.

2.2. Controlli prima dell'installazione

Controllo dell'imballaggio esterno

I materiali di imballaggio e i componenti possono essere danneggiati durante il trasporto. Pertanto, si consiglia di controllare i materiali dell'imballaggio esterno prima di installare la stazione di ricarica. Controllare la superficie della scatola per danni esterni come buchi o strappi. Se viene rilevato qualsiasi tipo di danno, non aprire la scatola contenente la stazione di ricarica e contattare il fornitore e il corriere il prima possibile.
Si raccomanda inoltre di controllare il contenuto dell'imballo e di assicurarsi che corrisponda a quanto dichiarato. In caso contrario, contattare il rivenditore per ricevere eventuali parti mancanti.

Controllo del prodotto

Dopo aver estratto la stazione di ricarica dall'imballo, verificare che il prodotto sia integro e completo. In caso di danni o componenti mancanti, contattare il fornitore e l'azienda di trasporto.

Contenuto della confezione

No.	Parte		Qty
1	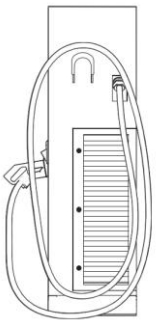	Caricatore	1
2	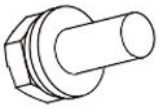	Vite M12	4
3		Scheda RFID	2
4		Modulo di alimentazione	2-4
5		Chiave per l'apertura della porta d'ingresso	1
6		Chiave per porta destra (per l'aggiunta di moduli di alimentazione	1

7		Dichiarazione di conformità	1
8		Manuale	1
9		Garanzia	1

Tavolo 2 – Contenuto della confezione

2.2.1. Strumenti di installazione

Per l'installazione della stazione di ricarica e dei collegamenti elettrici sono necessari i seguenti strumenti; pertanto, devono essere preparati prima dell'installazione.

N°	Strumento		Funzione
1		Cacciavite a stella	Avvitare e svitare le viti dei diversi collegamenti
2		Cacciavite a taglio	Avvitare e svitare le viti dei diversi collegamenti
3	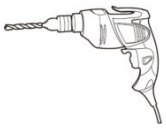	Trapano	Realizzare i fori a parete per fissare Φ10/Φ12
4		Pinza idraulica: 16mm2	Crimpare i cavi
5		Chiave regolabile	
6		Pinza spelafili	Rimuovere il rivestimento dei cavi
7		Cesoia per cavi	Tagliare i cavi
8		Pinza a crimpare	Crimpare i cavi

9	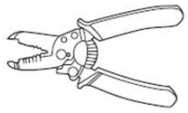	Strumento spelafili	Rimuovere la guaina esterna dei cavi
10		Pinza a crimpare connettore RJ45	Crimpare i cavi
11		Martello in gomma	Inserire i tasselli a espansione nei fori a parete
12	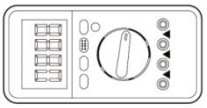	Multimetro	Verificare i valori di tensione e corrente
13		Pennarello	Fare i segni sulla parete per una maggiore precisione di fissaggio
14	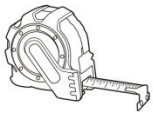	Metro a nastro	Misurare le distanze
15	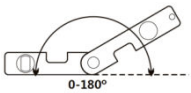	Bolla	Assicurarsi che la staffa sia a livello
16	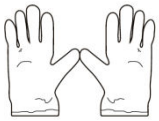	Guanti ESD	Indumenti protettivi
17		Occhiali di sicurezza	Indumenti protettivi

Tavolo 3 – Strumenti di installazione

2.3. Preparare gli strumenti

Equipaggiamento per la protezione personale	Elmetto di sicurezza	Guanti protettivi	Scarpe isolate
Strumenti di installazione hardware	Cacciavite dinamometrico isolato	Cacciavite dinamometrico torx di sicurezza isolato	Trapano a percussione e punta da trapano
	Pennarello	Carrello elevatore	
Strumenti per l'installazione dei cavi	Tracciafili	Pinze a crimpare	Forbici
Strumenti di misura	Pinze amperometriche	Metro a nastro in acciaio	Livella
Materiali ausiliari	Nastro isolante	Guaina termorestringente	

2.4. Preparare il cavo

Tipo di cavo	Corrente di funzionamento	sezione del cavo consigliata
Cavo di alimentazione in ingresso CA (trifase a cinque fili)	190A (120kW CC)	95~120mm2
	96A (CC (60kW)	50~70mm2

È importante che tutti i cavi utilizzati siano adatti all'uso esterno

NOTA: Per motivi di sicurezza, assicurarsi di utilizzare cavi di dimensioni adeguate, altrimenti la corrente potrebbe causare surriscaldamento o sovraccarico, con conseguente incendio.

2.5. Preparare il capocorda

Caricatore	DC120K				DC60K			
Capocorda	CSA 95mm2		CSA120mm2		CSA 50mm2		CSA70mm2	
	Un	10,5 millimetri	Un	13 millimetri	Un	8,4 millimetri	Un	10,5 millimetri
	B	46 millimetri	B	48 millimetri	B	40 millimetri	B	12 millimetri
	C	13 millimetri	C	15 millimetri	C	10 millimetri	C	42 millimetri

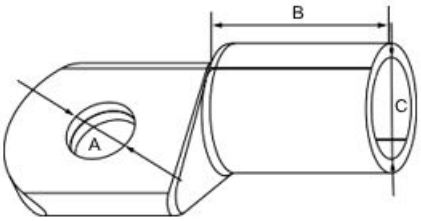

Figura 4 – Capocorda

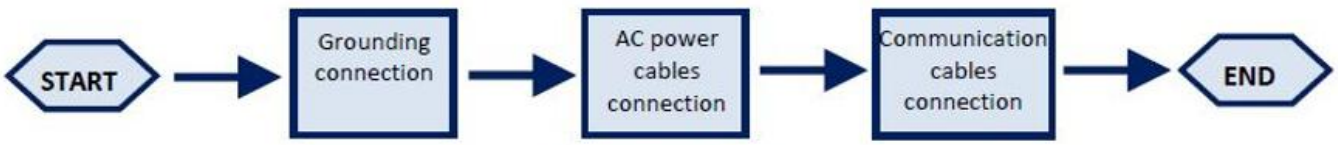

Figura 5 - Sequenza logica per il collegamento dei cavi

2.5.1. Dimensioni consigliate per l'installazione

La base deve essere costruita secondo i requisiti. Si raccomanda che la base sia 200 mm più alta rispetto al manto stradale e 100 mm più larga rispetto all'esterno della cabina per ogni rapporto di misura e che siano previsti fori filettati.

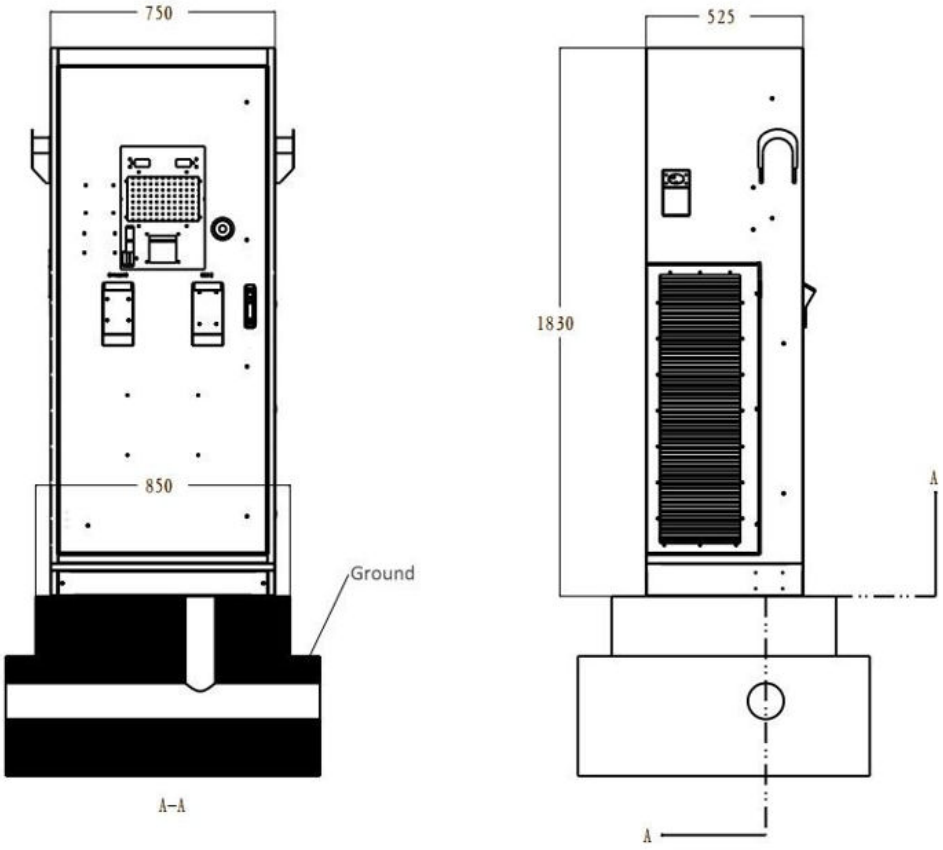

Installare i supporti

In base al disegno delle dimensioni dell'installazione della base della pila di ricarica, praticare i fori per i bulloni nella base e la profondità consigliata è di 100 mm, il diametro di Φ16 mm. La specifica del bullone ad espansione fornita dal produttore è M12*110 mm.

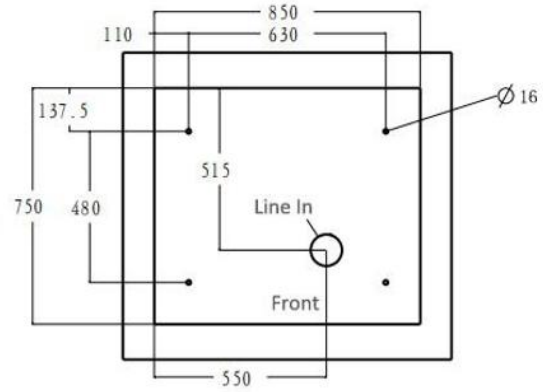

Collegare i cavi

I cavi di alimentazione passano attraverso l'ingresso del cavo di ingresso nella parte inferiore del caricabatterie e si collegano ai corrispondenti terminali L1, L2, L3, N e PE all'interno del caricabatterie. Si prega di notare che L1, L2, L3, N corrispondono alle fasi R, S, T, N.

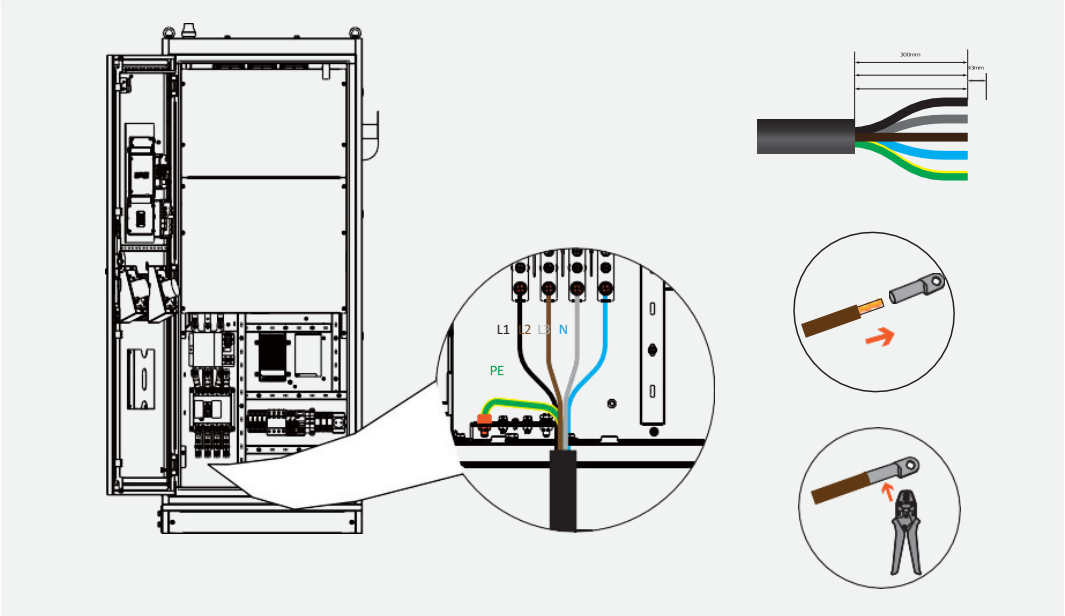

Distanza di posizionamento

La distanza tra la parte posteriore del caricabatterie e la parete ≥ 0,3 m, tra il lato del caricatore e la parete ≥ 1,5 m e tra il caricabatterie e il caricabatterie ≥2,0 m.

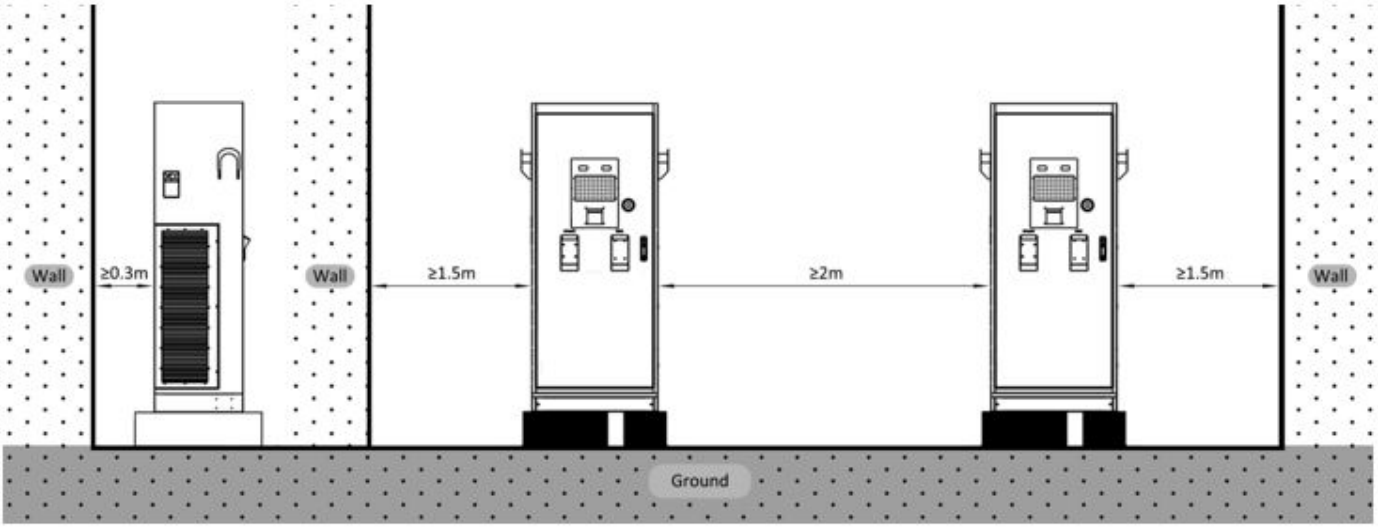

2.5.2. Preparare le fondamenta in calcestruzzo

La fondazione in calcestruzzo è costituita da due pezzi che vengono gettati in cemento e sono fissati e uniti con barre d'acciaio. Si prega di notare che i dadi tubolari con filettature devono essere incorporati durante la preparazione della fondazione.

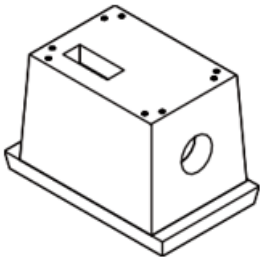

Passo 1:

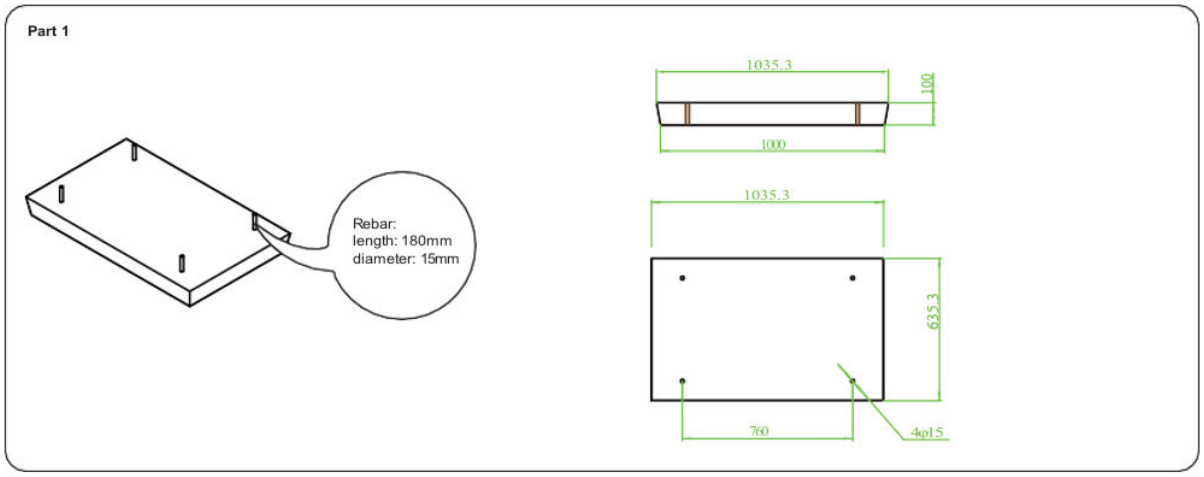

Passo 2:

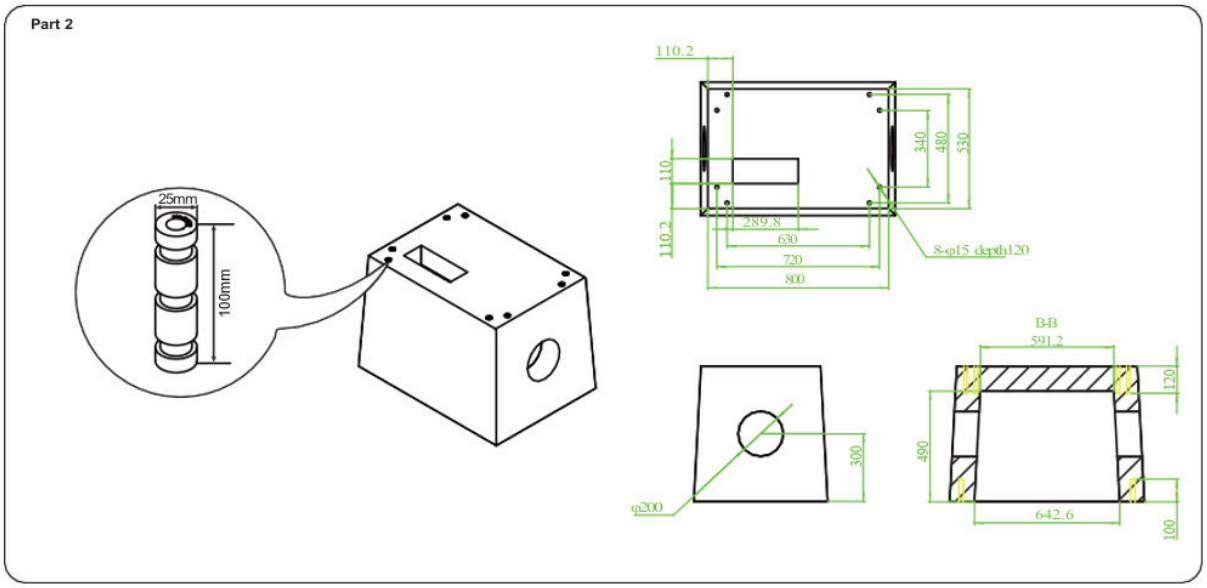

3. Installazione

Pericolo	• Si prega di scollegare l'alimentazione prima di procedere con i lavori di installazione

3.1. Preparazione

Passaggio 1: il prodotto deve essere installato, utilizzato, riparato e sottoposto a manutenzione solo da personale qualificato. Il produttore non si assume alcuna responsabilità per eventuali conseguenze derivanti dall'installazione di questo prodotto.

Passaggio 2: una persona qualificata è una persona che ha competenze e conoscenze relative alla costruzione, all'installazione e al funzionamento di prodotti elettrici e che ha ricevuto una formazione sulla sicurezza per riconoscere ed evitare i pericoli connessi.

Passaggio 3: durante l'installazione, la riparazione e la manutenzione di questo prodotto è necessario rispettare tutte le normative locali, regionali e nazionali applicabili.

Lo schema per l'installazione finale è il seguente. Una fondazione in cemento sostiene il caricabatterie. Il corpo di fondazione in calcestruzzo è per lo più nascosto nel terreno. Anche i cavi sono interrati nella terra e sono collegati al caricabatterie attraverso i fori laterali.

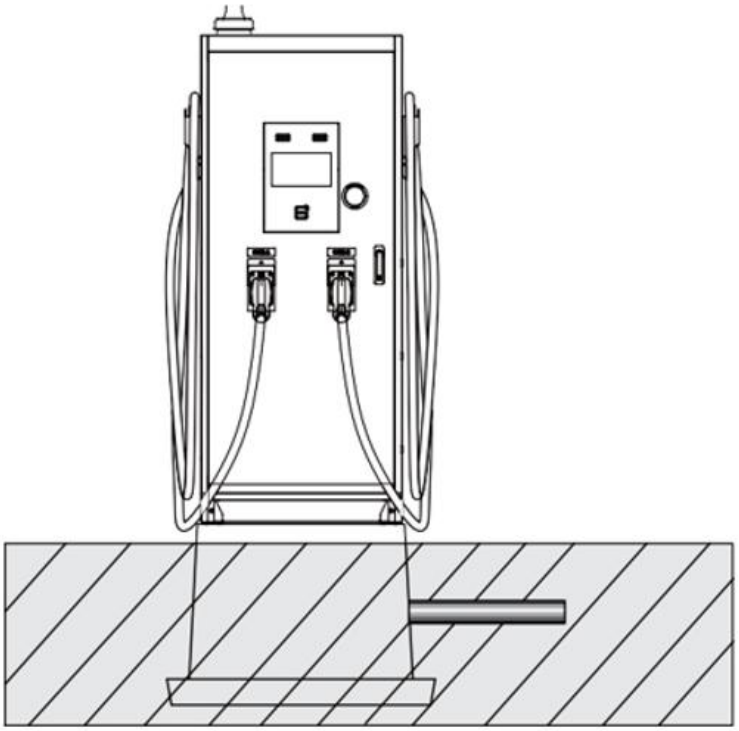

3.2. Installazione

Passaggio 1: allentare le viti che tengono in posizione i pannelli anteriore e posteriore nella parte inferiore del caricabatterie per rimuovere i pannelli.

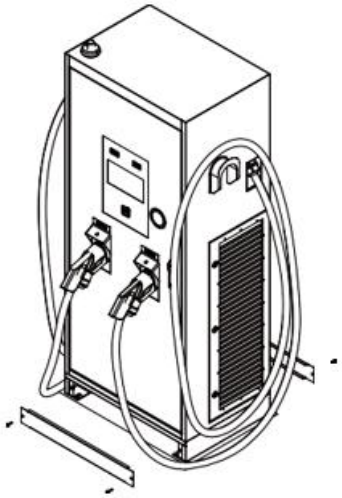

Passaggio 2: utilizzare il carrello elevatore per sollevare e trasportare il caricabatterie e posizionarlo sulla base di cemento.

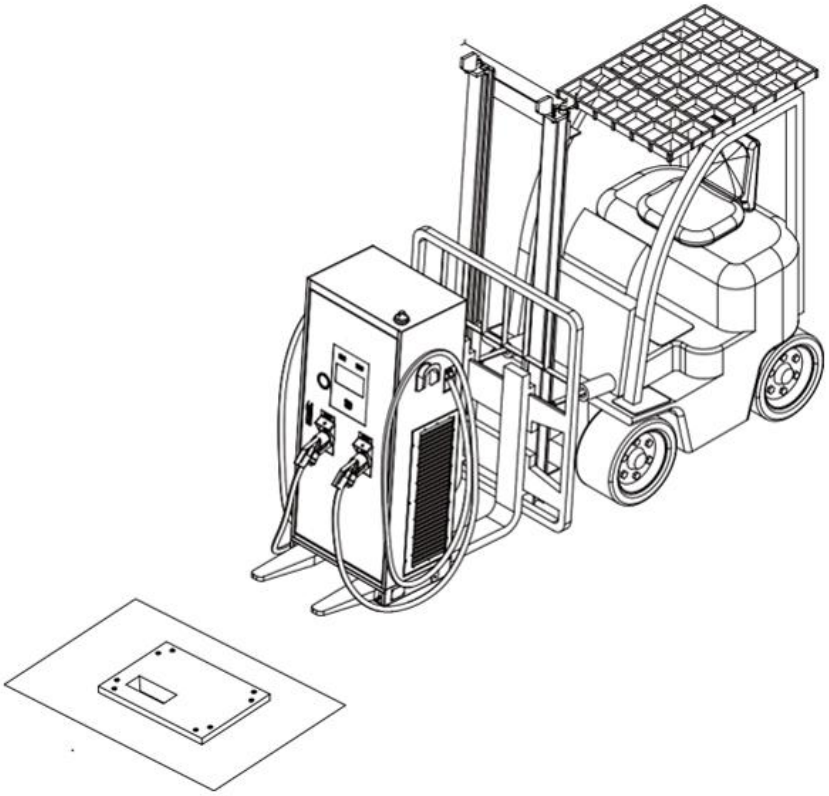

Passaggio 3: fissare il caricabatterie alla fondazione in cemento con quattro viti M12. Posizionare i pannelli anteriore e posteriore in posizione, fissarli con le viti.

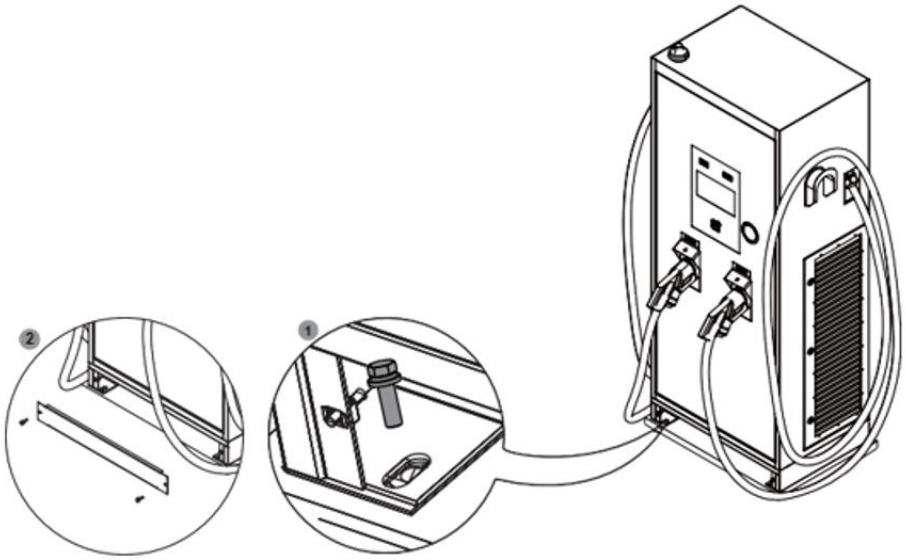

Passaggio 4: ogni power module ha un disco numerico. Utilizzare un cacciavite a testa piatta per ruotare la freccia sul disco in modo che punti al numero indicato sotto.

- La sequenza numerica per settare l'address sui power module per il modello DC120K è la seguente: 0, 1, 2 e 3 (dall'alto verso il basso)
- La sequenza numerica per settare l'address sui power module per il modello DC60K è la seguente: 0 e 1 (dall'alto verso il basso)

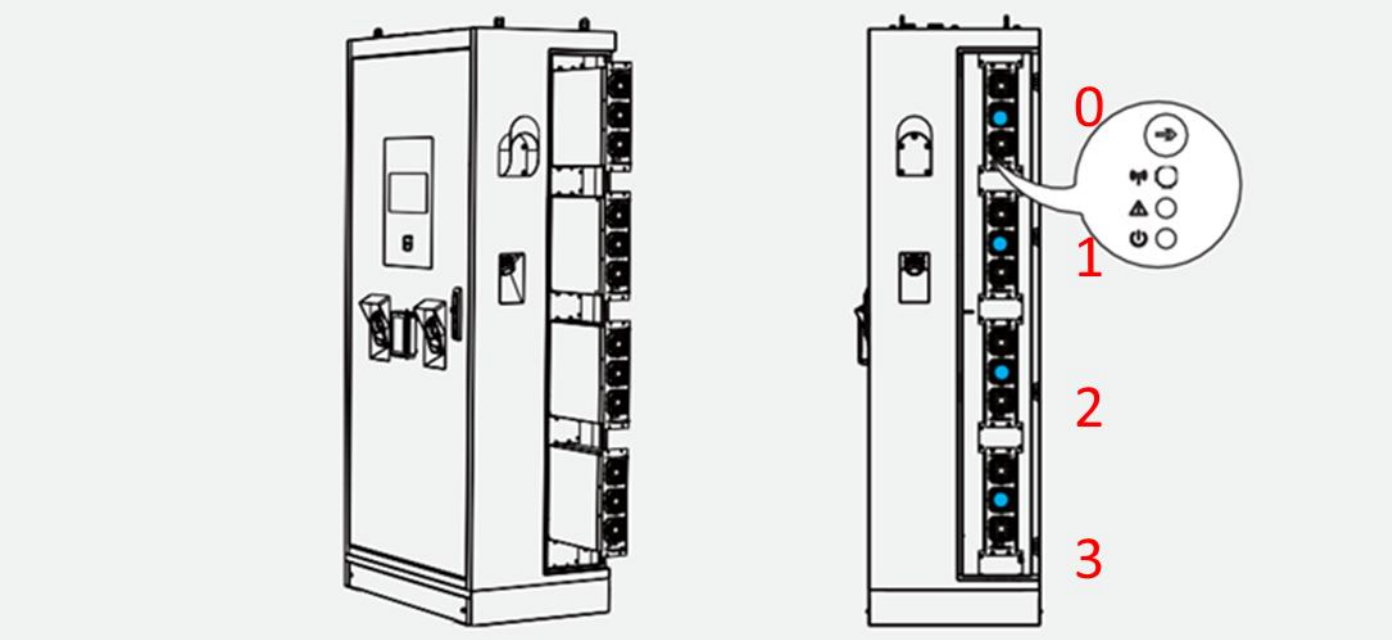

3.3. Cablaggio

3.3.1. Collegare il cavo di alimentazione

⚠ **Attenzione**	• **Prima del cablaggio, assicurarsi che l'alimentazione sia stata interrotta.**

Passaggio 1: il cavo viene instradato da A ed esce da B per entrare nel caricabatterie.

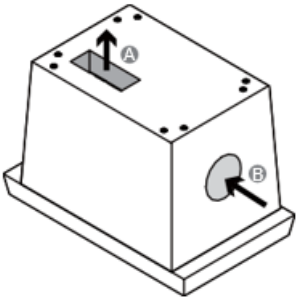

Passaggio 2: allentare le viti sui terminali.

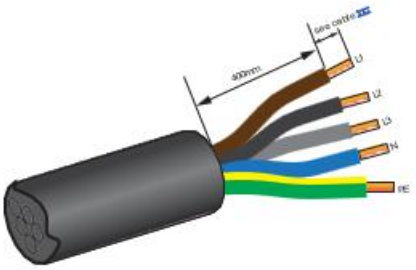

Passaggio 3: collegare il cavo ai terminali corretti e serrare le viti in senso orario. Tirare i cavi di alimentazione per verificare che siano collegati saldamente.

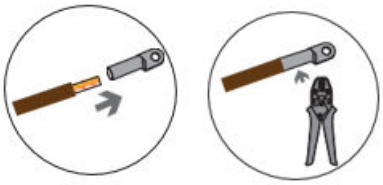

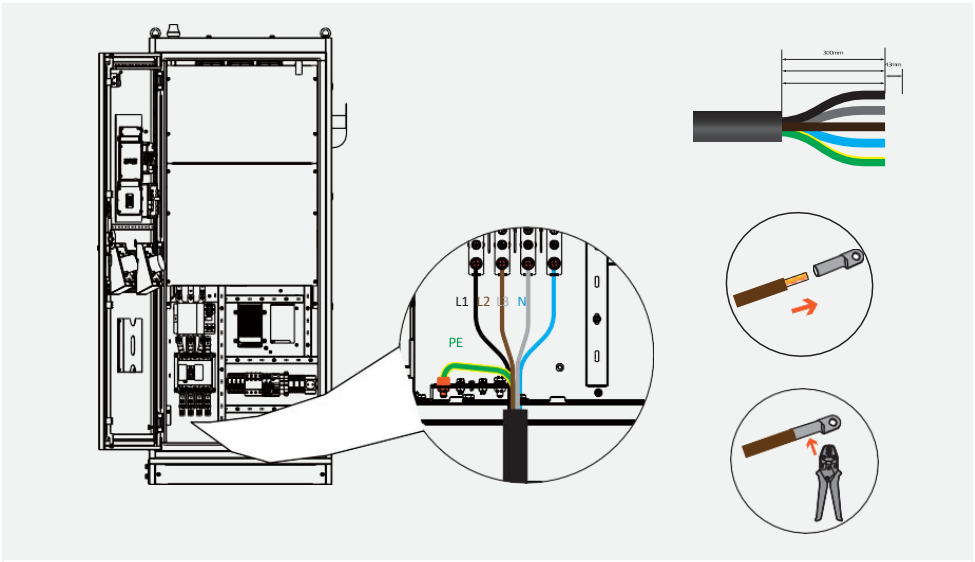
L1
L2
L3
N
PE

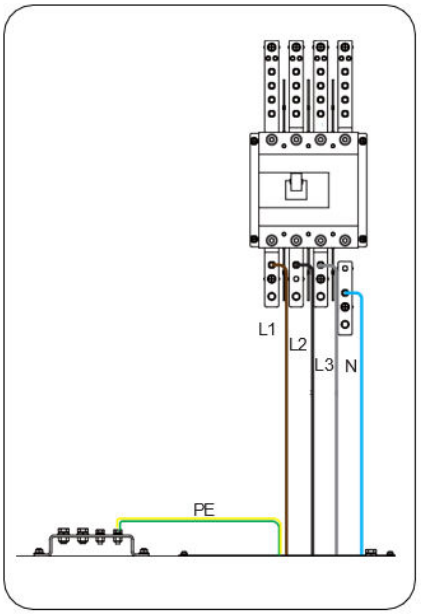
L1
L2
L3
N
PE

3.3.2. Collegare il cavo di comunicazione

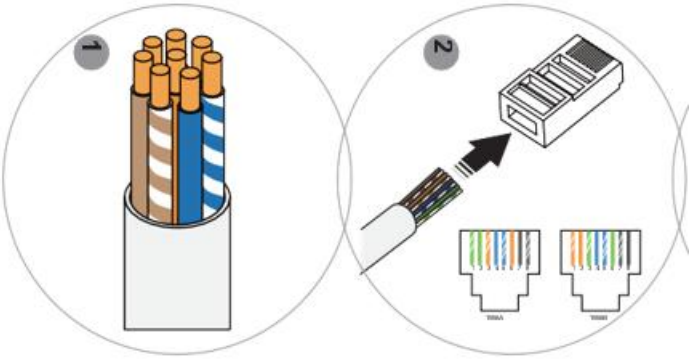

Sul PCB del gateway, collegare il connettore RJ45 per il cavo Ethernet alle porte appropriate.

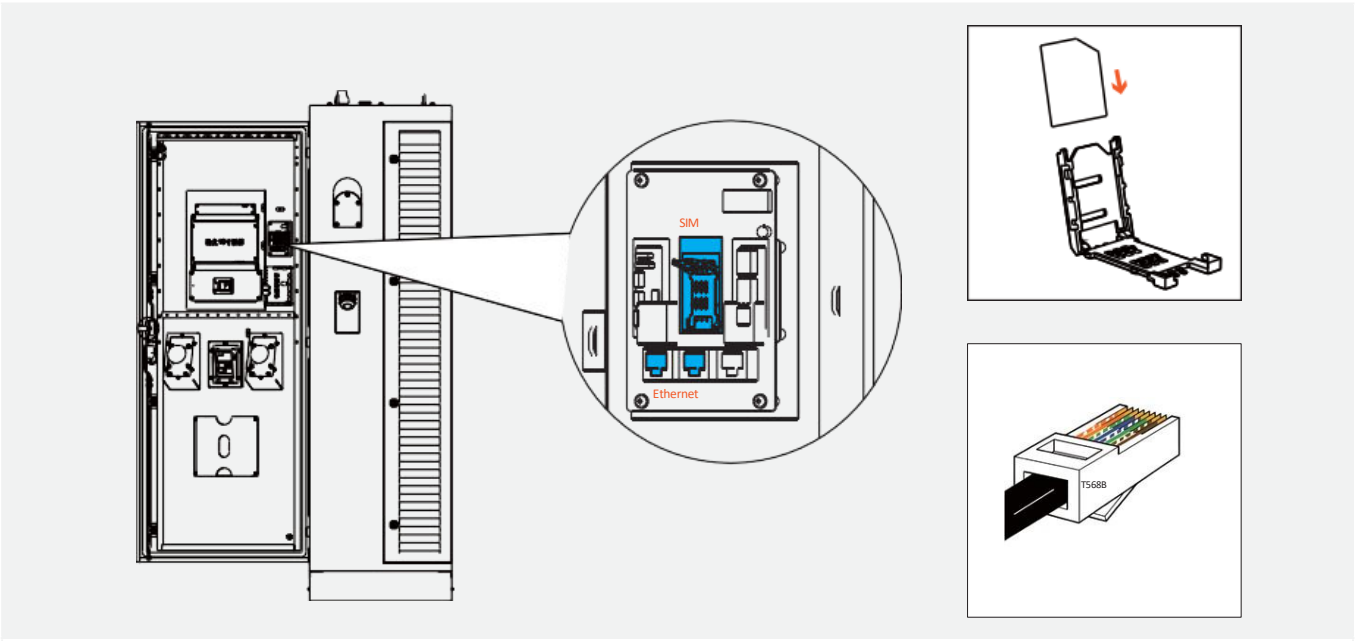

Connect the Ethernet cable and insert the SIM as indicated.

4. Messa in servizio: configurare la network per la stazione di ricarica

La stazione di ricarica può essere messa in servizio attraverso i seguenti modi:

- Tramite portale EVchargo, con il quale è necessario inviare una richiesta scritta al team ZCS indicando il nome dell'azienda, nome dell'account e la email con il quale si vuole configurare l'account.

- Tramite portale di terze parti

Per effettuare la configurazione Wi-Fi o Ethernet della stazione di ricarica, occorre utilizzare la modalità AP.

⚠ Attenzione	**La modalità AP, che è simile a una rete locale LAN, attiva internet a livello locale tra il telefono e la stazione di ricarica.**

1) Mettere il cellulare in modalità aerea e assicurarsi che il Wi-Fi del dispositivo sia disattivato.
2) Riavviare l'alimentazione della stazione di ricarica per attivare l'hotspot.
3) Individuare l'hotspot Wi-Fi della stazione di ricarica (nome Wi-Fi: il numero di serie della stazione di ricarica) nell'elenco Wi-Fi del proprio cellulare.
4) Inserire la password per collegare la stazione di ricarica al proprio cellulare: admin123

⚠ Attenzione	**L'hotspot della stazione di ricarica rimane disponibile per 15 minuti dopo che la stazione di ricarica è stato riavviato.**

Passaggio 1: Accesso (Login). Per accedere alla pagina di LOGIN della modalità AP, inserire l'indirizzo IP 192.168.4.1 in un browser, seguito dalla password di rete a 4 cifre (numero PIN, che si può trovare etichettato sulla meccanica della stazione di ricarica) se non indicato vi preghiamo di contattare l'assistenza per riceverlo.

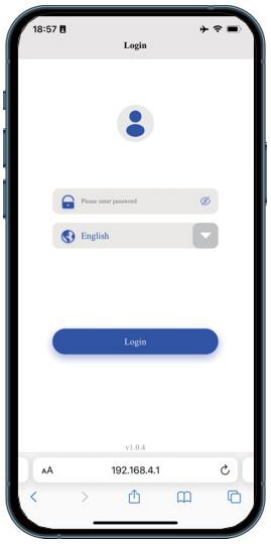

Passaggio 2: Cliccare su Network Settings

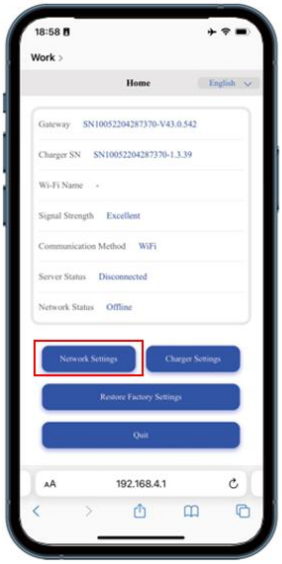

Passaggio 3: Configurare Wi-Fi o Ethernet. Dopo avere effettuato l'accesso si avrà accesso alle seguenti interfacce: Se si sceglie la modalità di connessione Wi-Fi ricercare la rete alla quale si vuole collegare il punto di ricarica ed inserire la relativa password se presente per effettuare la connessione.

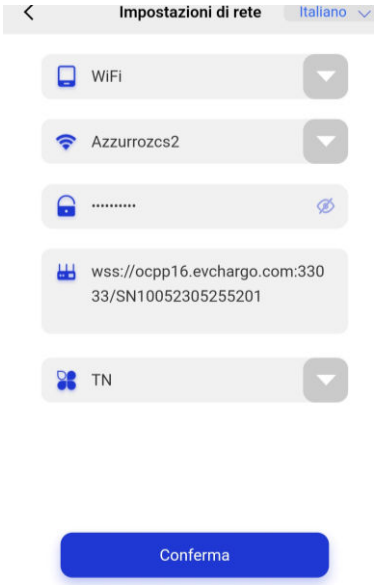

Controllare che l'indirizzo della piattaforma indicato sotto corrisponda

Attenzione	**Indirizzo della piattaforma Evchargo Cloud: wss://ocpp16.evchargo.com:33033 (Il seguito corrisponde al seriale della stazione di ricarica)**

⚠ **Attenzione**	**Una volta premuto su conferma la stazione di ricarica si riavvierà automaticamente, terminando la comunicazione tra il cellulare e il punto di ricarica. A questo punto il cellulare può connettersi automaticamente ad altri hotspot Wi-Fi, evitando l'accesso all'interfaccia di configurazione di rete. Di conseguenza, prima di accedere all'interfaccia di configurazione di rete, assicurarsi che il cellulare sia connesso all'hotspot Wi-Fi della stazione di ricarica.**

4.1. Collegare la stazione di ricarica al portale Evchargo

Puoi richiedere al nostro team tramite il servizio di assistenza clienti, di attivare un account sulla piattaforma Evchargo Cloud, indicandoci:

- il nome dell'account
- il nome dell'azienda
- email con la quale si vuole effettuare la registrazione.

Una volta che il vostro profilo utente è stato creato riceverete la password tramite e-mail sull'indirizzo di posta elettronica che ci avete indicato da notification@evchargo.com.

Per poter accedere al portale tramite motore di ricerca vai su https://cloud.evchargo.com e accedi inserendo le tue credenziali.

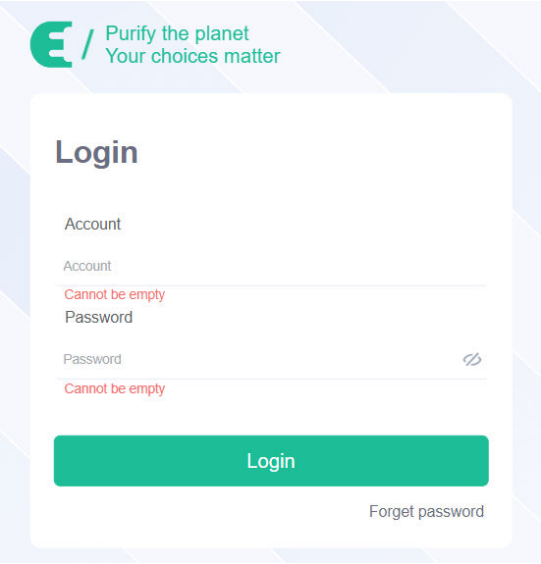

Per utilizzare il portale di monitoraggio, fare riferimento alla documentazione dedicata sul sito web http://www.zcsazzurro.com/.
Nella sezione sulle stazioni di ricarica il documento "Manuale utente Portale Evchargo"

4.2. Collegare la stazione di ricarica ad un portale di terze parti

Nel caso in cui occorra configurare la wallbox con un portale di terze parti seguire la procedura:

Attiva l'hotspot:
Attiva l'hotspot del caricabatterie riavviando l'alimentazione.
L'hotspot del caricabatterie rimane disponibile per 15 minuti dal riavvio del caricabatterie.



Connettiti all'hotspot del caricabatterie:
Accendi il Wi-Fi dello smartphone e connetti l'hotspot del caricabatterie. Se non riesci a connetterti, prova a utilizzare la modalità aereo.
Il nome dell'hotspot Wi-Fi inizia con il numero SN del caricabatterie, ovvero "SN..." .
La password è admin123.



Accesso

Apri il browser sul tuo smartphone e inserisci 192.168.4.1 nella barra degli indirizzi.
Effettuare l'accesso utilizzando il codice PIN a quattro cifre che si trova nell'ultima pagina del manuale oppure all'interno della confezione. Dopo il login, verrà visualizzato il menu delle funzioni.

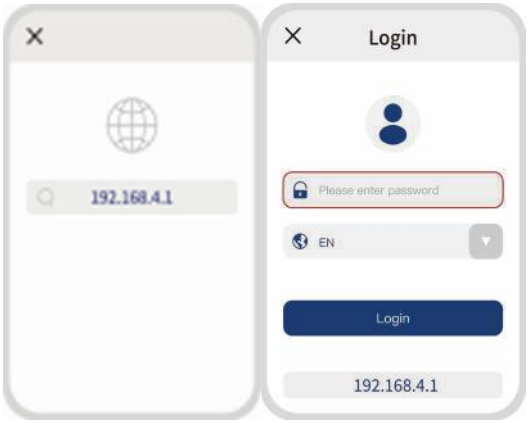

Una volta effettuato l'accesso cliccare su *Network Setting*. Cambiare infine l'*endpoint* con quello relativo al portale di terze parti e premere su *Confirm*.

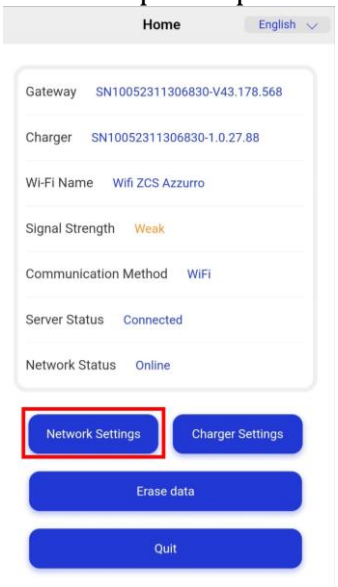

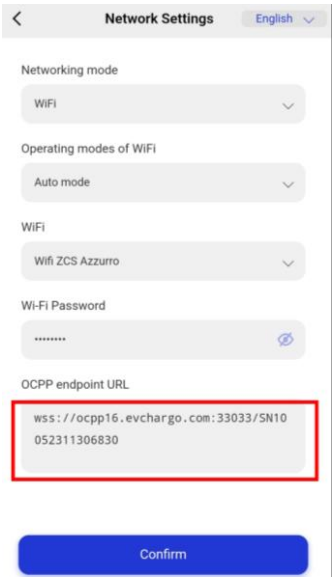

5. Operazioni

5.1. Descrizione dell'indicatore

Indicatore	Descrizione
L'indicatore giallo rimane acceso	Il connettore di ricarica è stato inserito
L'indicatore verde rimane acceso	Ozioso
L'indicatore rosso rimane acceso	Vizio

L'indicatore giallo lampeggia	Allarme (il connettore di ricarica è stato inserito)
L'indicatore verde lampeggia	Allarme (inattivo)

5.2. Informazioni sul display LCD

Standby/Home page all'accensione.

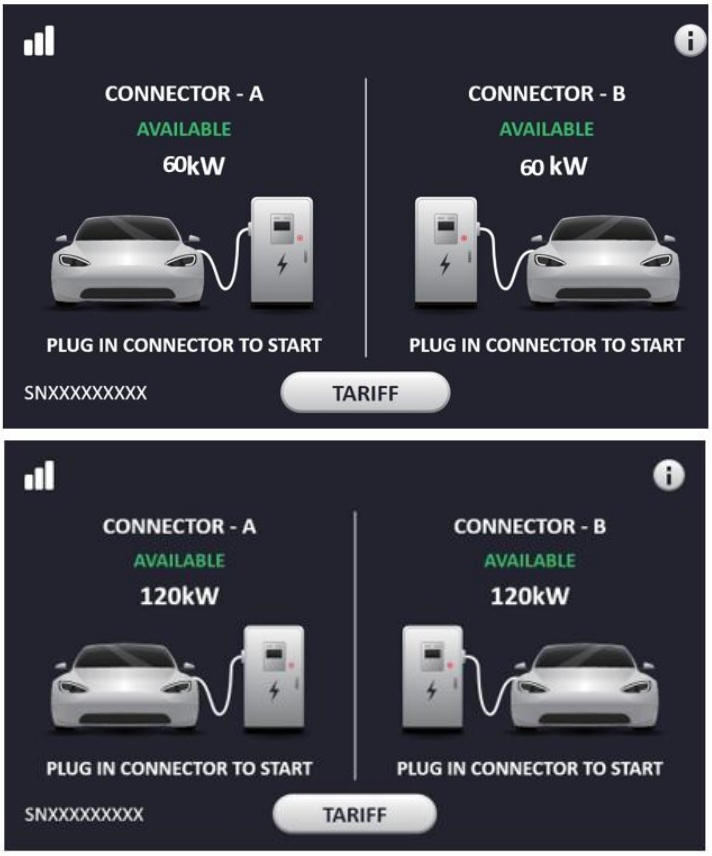

Collegare il connettore A o B e scegliere le modalità di avvio.

- Con l'app Evchargo: utilizzare l'app per avviare la sessione di ricarica (scansionare le istruzioni dell'APP Evchargo di seguito).
- Utilizzare una scheda RFID per avviare la sessione di ricarica.



Istruzioni per l'app Evchargo

Nota	**Se si sceglie l'app, dai un'occhiata al manuale utente dell'app.**

Durante la sessione di ricarica e vengono visualizzati i dettagli della ricarica.

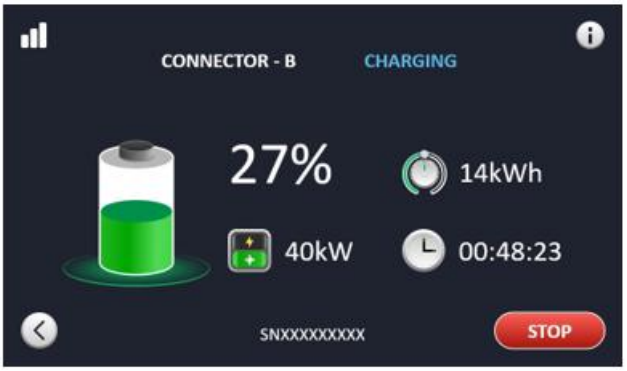

Effettua il pagamento al termine della ricarica. L'utente può terminare la sessione di ricarica scansionando il codice QR o la carta RFID, quindi effettuare il pagamento aggiungendo la carta bancaria.



I dettagli del pagamento come mostrato.



5.3. Controlli prima della prima messa in funzione

Il funzionamento di questo caricabatterie CC deve essere eseguito in conformità con le istruzioni di prova descritte di seguito. Tutte le istruzioni fornite di seguito sono obbligatorie e devono essere seguite dall'operatore del caricabatterie CC.
Dopo il trasporto e l'installazione, controllare i seguenti punti:

Controlli	Esecuzione
Ispezione visiva meccanica	Condizioni meccanicamente perfette di tutti i dispositivi installati.
Collegamenti a vite, a tenuta stagna	Test casuali o completi delle coppie di serraggio ai terminali e ai collegamenti meccanici a vite.
Impianto di messa a terra	Verificare se la messa a terra considera il sito specifico condizioni e le norme vigenti.
Protezioni contro i fulmini per le linee di	Verificare che la linea di alimentazione sia

alimentazione	dotata di un dispositivo di protezione contro i fulmini conforme alla norma IEC 61851-1 e alle norme specifiche del paese.
Controllare l'accensione e lo spegnimento sul lato di ingresso CA	Utilizzare il multimetro per controllare la tensione e la corrente sul lato di ingresso CA.
Condizioni operative	Considerazione delle condizioni operative nel luogo di installazione (ad es. sollecitazioni meccaniche, chimiche, corrosive) secondo la norma IEC 61851-1 e delle diverse norme specifiche del paese.
Dispositivo di protezione differenziale (se presente)	Verifica della necessità o del montaggio di un interruttore differenziale all'esterno del caricabatterie, in conformità con le condizioni specifiche del sito e le norme vigenti.
Controllare il cavo di ricarica, il connettore di ricarica e la superficie esterna dell'armadio.	Controllare che il cavo di ricarica, il connettore di ricarica e la superficie esterna dell'armadio non siano danneggiati e graffiati, ecc.
Controlla all'interno dell'armadio	Assicurarsi che non vi siano detriti, parti di ricambio, ecc. all'interno del telaio.

5.4. Controlli prima della prima accensione

Controlli	**Risultato**	
	Ok	**Deficiente**
Ispezione visiva esterna del caricabatterie (danni, difetti)		
Controllo della stabilità		
Ispezione dei collegamenti dei cavi		
Ispezione dei fusibili		
Ispezione visiva dei collegamenti a vite?		
L'interno del caricabatterie è pulito e privo di tracce di condensa?		

Controllo delle distanze dell'aria e di dispersione		
Controllo dei tappetini filtranti		
Le tensioni di rete sono corrette?		
Controllo funzionale dei dispositivi di protezione elettrica		
Sistema di messa a terra completo? Collegamenti di equalizzazione del potenziale continui?		

5.5. Verifica alla prima accensione

Controlli	**Risultato**	
	Ok	**Deficiente**
Controllare il rumore della ventola (se applicabile)		
Controllo funzionale del lettore RFID		
Verifica del funzionamento dello schermo		
Collaudo funzionale del pulsante di arresto di emergenza		
Controllare l'indicatore del modulo (verde)		
Controllare il connettore di ricarica (a secco)		

6. Istruzioni per l'uso

6.1.1. Inizia a caricare

Parcheggiare il veicolo elettrico vicino al caricabatterie e collegare il connettore di ricarica al veicolo elettrico. Dopo il collegamento, verificare che il connettore sia collegato correttamente e saldamente. Con un collegamento appropriato, il caricabatterie si avvierà
ricarica del veicolo elettrico. Lo schermo del caricabatterie visualizzerà lo stato di carica e le informazioni di funzionamento, come tempo di carica, tensione, corrente e potenza.

In stato di carica prima che il veicolo elettrico sia completamente carico, l'utente può interrompere la ricarica premendo il pulsante Stop.
Quando il veicolo elettrico è completamente carico, la ricarica si interrompe e lo schermo visualizza lo stato di fine, quindi il

Il connettore di ricarica può essere estratto direttamente. Quando la tensione scende al di sotto di 50 V, la sessione di ricarica termina e l'utente può estrarre il connettore.

6.1.2. Interrompere la ricarica

In stato di carica prima che il veicolo elettrico sia completamente carico, l'utente può interrompere la ricarica premendo il pulsante Stop.
Quando il veicolo elettrico è completamente carico, la ricarica si interrompe e lo schermo visualizza lo stato di fine, quindi il
Il connettore di ricarica può essere estratto direttamente. Quando la tensione scende al di sotto di 50 V, la sessione di ricarica termina e l'utente può estrarre il connettore.

6.1.3. Impostazione del charger

C'è un touch screen sull'interfaccia del caricabatterie, che viene utilizzato per impostare parametri relativi come:
limite di corrente, tensione/corrente del modulo, tensione/corrente del modulo ecc. Per ulteriori informazioni, contattare il centro assistenza al numero verde 800 72 74 64.

7. Appendice-Schema del principio di funzionamento per ZVD-120K-POWER

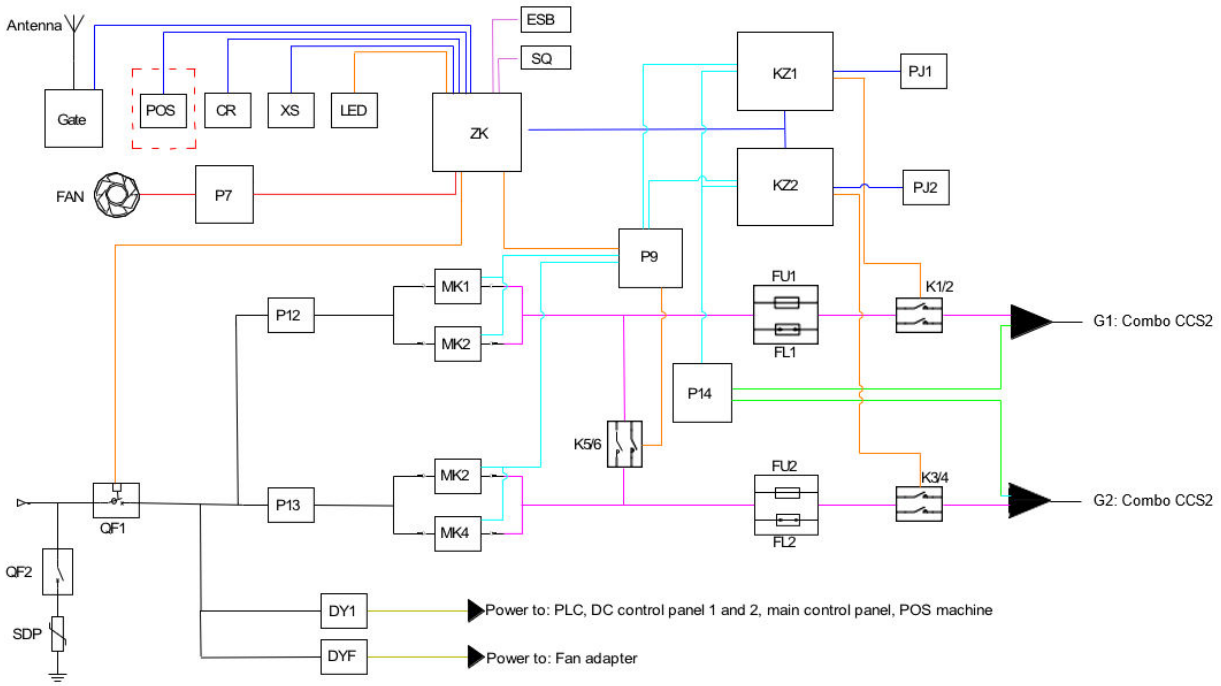

QF1/QF2	Salvavita	**ZK**	Pannello di controllo

			principale
SPD	Parafulmine	**KZ1/KZ2**	Pannello di controllo CC
DY1/DYF	Alimentatore switching ausiliario	**P14**	PLC
P12/P13	Filtro CA	**P7**	Adattatore ventola
MK1/MK2/MK3/MK4	Modulo di alimentazione	**LED**	Lavagna luminosa a LED
K1/K2/K3/K4/K5/K6	Contattore CC	**XS**	Schermo di visualizzazione
FU1/FU2	Fusibile	**FCR**	Lettore di schede
FL1/FL2	Derivazione	**ESB**	Arresto di emergenza
PJ1/PJ2	Contatore di wattora CC	**SQ**	Controllo ingressi
LED	Lavagna luminosa a LED	**P9**	Scheda di equalizzazione
G1/G2	Cavo di ricarica		
POS	Terminale POS		

COLORE	**DESCRIZIONE**
	Linea di alimentazione CA
	Linea di alimentazione CC (alta tensione)
	Linea di comunicazione CAN
	Comunicazione con interfaccia seriale 485,232, 4222
	Linea di controllo
	Linea PWM
	Valutazione
	Linea di comunicazione PLC
	Linea di alimentazione CC (sottotensione)

8. Indicatore LED

Ci sono 2 indicatori LED accanto all'interfaccia del caricabatterie.

Stato	Descrizione	Stato LED
Standby	Accensione e nessun connettore a spina	Luce verde normalmente accesa
Pronto per la ricarica	Connettore plug-in e ricarica non già iniziato	Luce gialla lampeggiante al intervallo di 1S
In carica	Ricarica avviata	Luce verde lampeggiante al intervallo di 1S
Smetti di caricare	Arresto di ricarica con connettore inserito	Luce gialla normalmente accesa
Colpa	Si verifica un errore	Luce rossa normalmente accesa

9. Scheda tecnica

Dati tecnici	ZVD-60K-POWER/P ZVD-60K-POWER/D
Dati tecnici ingresso AC	
Tipo di connessione	Trifase (3PH + Neutral + PE)
Tensione ingresso AC	400V +/- 10%
Corrente ingresso AC nominale	96A
Frequenza ingresso AC	50/60Hz
Fattore di potenza	>0.99% (dal 50% al 100% della potenza)
THD	<5% (al 100% della potenza)
Dati tecnici uscita DC	
Tensione uscita DC	200-500V (CHAdeMo) 200-1000V (CCS2)
Corrente massima uscita DC	125A (CHAdeMo) 300A (CCS2)
Potenza massima	60kW
Dati generali	
Connettori di ricarica	1x CHAdeMO, 1x CCS2 (ZVD-60k-POWER-D) 2x CCS2 (ZVD-60k-POWER-P)
Lunghezza cavi	5m
Installazione	Su piattaforma in cemento
Schermo LCD	LCD display 10.1" touch screen
Start ricarica	RFID Card, APP, Plug-In
Energy Meter	Certificato MID
Protezione RCD	TipoA + 6mA DC
Grado di protezione	IP54 (ambientale) IK07 (da impatto)
Raffreddamento	Ventole interne su moduli
Stop di emergenza	Si
Comunicazione	Wifi, Ethernet
Protocollo	OCPP 1.6 JSON (possibile upgrade a JSON 2.0)
Efficienza massima di conversione	95%
Dati ambientali	
Temperatura di esercizio	-30°C / +50°C
Umidità	5% / 95% senza condensazione
Massima altitudine	2000mt
Installazione	Indoor / Outdoor
Protezioni e sicurezza	
Protezioni integrate	sotto tensione, Sovraccarico di potenza, Corto circuito, Correnti di dispersione, Mancanza di terra, Surge, Sovra e sotto temperatura
Standard di sicurezza applicabili	IEC 61851-1: 2019, EN 61851-23:2014, EN 61851-24:2014
Garanzia	2 anni
Dimensioni e parti accessorie	
Dimensioni (A × L × P)	1830mm × 750mm × 525mm
Dimensioni cassa di legno (A × L × P)	2020mm × 1020mm × 750mm
Peso	228 kg
Peso comprensivo di cassa di legno	268,5 kg

10. Risoluzione dei problemi e manutenzione

10.1. Risoluzione dei problemi

Questa sezione contiene informazioni e procedure su come risolvere eventuali guasti ed errori che possono verificarsi durante il funzionamento della stazione di ricarica.

In caso di problemi, segui questi passaggi:

1) Controllare i messaggi di avviso e i codici di errore sul pannello informazioni del dispositivo. Registrarli prima di eseguire qualsiasi ulteriore operazione.

2) Se la stazione di ricarica non presenta alcun errore, eseguire i seguenti controlli:

- Il dispositivo si trova in un luogo pulito, asciutto e adeguatamente ventilato?
- I cavi sono dimensionati correttamente e il più corti possibile?
- I collegamenti sono in buone condizioni?
- Le impostazioni di configurazione sono corrette per il tipo di installazione?

Informazioni sull'elenco degli eventi:

Codice	Possibili cause	Soluzioni
1	Sovratensione in ingresso	1. Controllare la tensione di ingresso. 2. Se la tensione è superiore a 480 V CA per un breve periodo, attendere che la rete elettrica torni al normale intervallo di tensione.
2	Tensione inferiore in ingresso	1. Controllare la tensione di ingresso dal back-end. 2. Se la tensione è inferiore a 320 V CA per un breve periodo, attendere che la rete elettrica torni all'intervallo di tensione normale.
3	Ingresso su frequenza	1. Controllare la frequenza della tensione di ingresso dal back-end. 2. Se la frequenza supera i 63 Hz per un breve periodo, attendere che la rete elettrica torni al normale voltage intervallo.
4	Frequenza inferiore in ingresso	1. Controllare la frequenza della tensione di ingresso dal back-end.

		2. Se la frequenza è inferiore a 47 Hz per un breve periodo, attendere che la rete elettrica torni al normale voltage intervallo.
5	Sovratemperatura	Controllare le condizioni circostanti dei caricabatterie installati se nelle vicinanze è presente un dispositivo di riscaldamento. Assicurarsi che la temperatura ambiente sia inferiore a 60°C.
6	Sovratensione di uscita	Verificare se l'uscita voltage rientra nell'intervallo di impostazione dei parametri. In caso contrario, verificare se l'uscita voltage/corrente è troppo alto o l'impostazione dei parametri è ragionevole.
7	Guasto di messa a terra	Controllare che i cavi di collegamento alla messa a terra siano collegati correttamente.
8	Arresto di emergenza	Controllare se l'arresto di emergenza è stato premuto, quindi correggere l'errore e recuperare il pulsante di arresto di emergenza.
9	Collegamento del cavo di ricarica anormale	Controllare se il collegamento del cavo di ricarica è corretto e saldo.
E000	La scheda di controllo è surriscaldata.	
E002	Sovratensione o sottotensione dell'alimentazione di rete.	
E 004	La corrente di uscita supera i 35,2 A	
E 005	Sovratensione o sottotensione dell'alimentazione di rete	
E007	La corrente di dispersione CC A è anormale	
E 008	Arresto di emergenza	
E010	Il valore RCD è anomalo	
E011	Il terminale sul lato di ingresso è sovratemperatura	
E014	Adesione relè	

E015	Il PE del connettore di ricarica non è collegato a terra.
E016	La linea L1 e la linea N sul lato di ingresso sono collegate in senso inverso
E017	Errore del circuito RCD CA
E022	Errore di comunicazione del contatore
E023	Errore di tensione AC CP
E024	La tensione di richiesta impostata supera la tensione di uscita massima del caricabatterie
E025	La corrente di richiesta impostata supera la corrente di uscita massima del caricabatterie
E027	L'errore K1/K2 del connettore CC
E031	La corrente di dispersione CC C è anomala
E032	La tensione durante la fase di test di isolamento non soddisfaceva i requisiti.
E033	Viene rilevato che il contattore del veicolo K5K6 è chiuso prima dell'isolamento
E038	Il connettore di ricarica è sovratemperatura
E039	Guasto del connettore CC (sul tabellone)
E040	La batteria voltage non è corretto
E041	L'errore dell'indirizzo del modulo
E043	L'uscita del modulo è in cortocircuito
E044	Il modulo non è abilitato, non disponibile

E048	La scheda di controllo principale è in sovratemperatura
E053	La tensione di uscita supera la tensione massima consentita del 110% per 200 ms.
E054	Errore del controllo accessi alla porta
E055	Errore di comunicazione del lettore di schede
E056	Errore di comunicazione sullo schermo
E057	Errore di comunicazione tra la scheda di controllo principale e la scheda di controllo
E059	La resistenza di isolamento è troppo piccola e la ricarica non è consentita
E061	Deviazione eccessiva della tensione di domanda dalla tensione del connettore di carica (uscita > domanda)
E062	Il segnale CP è anomalo durante la ricarica
E063	I fili di uscita sono collegati in modo inverso

NOTA: Se i problemi di cui sopra non possono essere risolti, contattare il produttore.

10.2. Manutenzione

⚠ **Attenzione**	**Si prega di notare che la manutenzione deve essere eseguita da una persona qualificata. Per la manutenzione di parti non elettriche, scollegare prima l'alimentazione**

Per il funzionamento del caricabatterie, è necessaria una manutenzione o un controllo regolare. Tutti i punti elencati di seguito sono da considerarsi obbligatori e devono essere eseguiti dall'operatore con gli intervalli descritti.

La tabella seguente fornisce una panoramica degli interventi di manutenzione necessari. A seconda delle condizioni operative individuali del caricabatterie rapido, potrebbero essere necessari ulteriori lavori di manutenzione, pertanto l'elenco seguente non può essere considerato completo.

Lavori di manutenzione	Esecuzione	Intervallo
Cavo di ricarica	Sostituzione del cavo di ricarica completo	Quotidiano
Dispositivi a corrente residua	Test di funzionamento dell'interruttore differenziale, Aprire lo sportello di servizio e premere il pulsante indicato dell'interruttore automatico nella parte inferiore del caricabatterie rapido.	Una al mese
Interruttore principale, interruttore di rilascio della tensione	Verificare il corretto funzionamento	Semestre
Verifica di Misure protettive	Con il caricabatterie spento, controllare la resistenza tra la massa dell'alimentatore e tutte le parti dell'armadio accessibili dall'esterno e non isolate (custodia, parti	Trimestrale

	aggiuntive, viti)	
Verificare la pulizia e la condensa	Controllare che l'interno dell'armadio elettrico sia pulito e privo di tracce di condensa. Controllare il deflusso dell'acqua sul supporto della spina del cavo e connettore di ricarica. Controllare che la guarnizione non sia danneggiata e che sia posizionata correttamente.	Quotidiano
Vite e blocco	Test casuali o completi delle coppie di serraggio ai terminali e ai collegamenti meccanici a vite. Controllare se la serratura è bloccata o danneggiata e se le viti di fissaggio sono allentate.	Quotidiano
Protezione da sovratensione	Controllare il pieno funzionamento dello scaricatore di sovratensione	Semestre
Filtri di ventilazione	Sostituzione dei filtri (a seconda dell'ambiente di lavoro)	A seconda dell'ambiente di lavoro.
Cavo di ricarica	Controllare se il cavo di ricarica è in perfette condizioni. Assicurarsi che tutte le parti del cavo (cavo, connettore, pin, manicotto del cavo, meccanismo di bloccaggio) siano prive di sporco, schiacciamento, crepe, usura, ustioni o altri danni. Controllare anche che l'isolamento sia integro e che tutte le viti siano serrate.	Quotidiano

Pulire il caricabatterie	Pulire regolarmente la superficie esterna del caricabatterie.	A seconda dell'ambiente di lavoro , la pulizia esterna e l'ispezione possono essere richieste più regolarmente rispetto ad altre attività di manutenzione.
Test di funzionamento dell'arresto di emergenza	Premere il pulsante di arresto di emergenza e sullo schermo viene visualizzato il codice "E008".	Una volta al mese

11. Smontaggio e smaltimento

I materiali di imballaggio sono compatibili con l'ambiente e possono essere riciclati. Pertanto, possono essere smaltiti in appositi contenitori per il riciclaggio in conformità con le normative locali sullo smaltimento dei rifiuti. Tuttavia, il caricabatterie non può essere smaltito come rifiuto domestico, ma deve essere trattato come rifiuto speciale. Deve essere smaltito presso strutture autorizzate allo smaltimento di apparecchiature elettriche ed elettroniche. Per informazioni più dettagliate sullo smaltimento e il riciclaggio di questo prodotto, contattare l'ufficio competente locale, il servizio di smaltimento rifiuti o il rivenditore presso il quale è stato acquistato il caricabatterie.

1) Disinstallazione

- Scollegare la stazione di ricarica dalla rete CA
- Rimuovere i terminali CA
- Rimuovi eventuali connessioni di comunicazione
- Svitare le viti di fissaggio e rimuoverle dalla parte metallica o dal supporto

2) Imballaggio

Se possibile, imballare la stazione di ricarica nella sua confezione originale.

3) Immagazzinamento

Conservare la stazione di ricarica in un luogo asciutto dove la temperatura ambiente sia compresa tra -25°C e +60°C.

4) Disposizione

Al termine del suo ciclo di vita, smaltire la stazione di ricarica e i materiali di imballaggio in luoghi in grado di gestire e riciclare le apparecchiature elettriche in sicurezza.



Ove presente, il simbolo del bidone barrato indica che il prodotto, a fine vita, non deve essere smaltito con i rifiuti domestici.
Questo prodotto deve essere consegnato al punto di raccolta dei rifiuti della comunità locale per il suo riciclaggio.
Per ulteriori informazioni, fare riferimento all'ente responsabile dello smaltimento dei rifiuti nel proprio paese. Lo smaltimento inappropriato dei rifiuti può avere effetti negativi sull'ambiente e sulla salute umana a causa di sostanze potenzialmente pericolose.
Collaborando al corretto smaltimento di questo prodotto, contribuisci al riutilizzo, al riciclaggio e al recupero di questo prodotto, nonché alla protezione del nostro ambiente.

12. Garanzia

Zucchetti Centro Sistemi SpA fornisce una garanzia di 2 anni dalla data di installazione della stazione di ricarica, previa registrazione sul sito https://www.zcsazzurro.com/it/estensione-garanzia. Durante il periodo di garanzia, Zucchetti Centro Sistemi S.p.A. garantisce il normale funzionamento della stazione di ricarica.
Se il dispositivo è difettoso o difettoso durante il periodo di garanzia, contattare l'installatore o il fornitore. Se il guasto ricade sotto la responsabilità del produttore, Zucchetti Centro Sistemi S.p.A. fornirà assistenza e manutenzione gratuitamente.

Esclusioni dalla garanzia:

- Utilizzo della stazione di ricarica per qualsiasi altro uso diverso da quello previsto.
- Progettazione o installazione difettosa o difettosa del sistema.
- Uso improprio del dispositivo.
- Configurazione errata delle protezioni esterne.
- Modifiche non autorizzate al dispositivo.
- Danni causati da fattori esterni o forza maggiore (es. fulmini, sbalzi di tensione, maltempo, incendi, terremoti, tsunami, ecc.)