PEIMAR
ITALIAN PHOTOVOLTAIC MODULES



SG310M (BF)

60-CELL LINE

MODULO "MADE IN ITALY"

I moduli fotovoltaici monocristallini Peimar sono realizzati utilizzando una combinazione di processi produttivi innovativi e tecniche ingegneristiche avanzate, garantendo ai clienti la massima resa e prestazioni elevate.
Ciò consente di utilizzare meno pannelli per generare più energia, ideale se lo spazio è limitato o le condizioni ambientali sono difficili.

30 ANNI GARANZIA LINEARE PRODUZIONE

30 ANNI GARANZIA PRODOTTO

TECNOLOGIA **PERC**

PID FREE

REAZIONE AL FUOCO: **CLASSE I**

VETRO **ANTI-RIFLESSO**

ASSICURAZIONE QBE
Assicurazione Responsabilità Civile Prodotti QBE

Celle



60 CELLE
MONO 5BB | PERC

156.75 x 156.75 mm / 6.17 x 6.17"

Cornice



COMPATTA E ROBUSTA | 40mm

ANCORABILE ANCHE
SUL LATO CORTO (5)

Caratteristiche Elettriche (STC) [1]

	SG310M (BF)
Potenza di picco (Pmax) [2]	310 W
Tolleranza di classificazione	0/+5 W
Tensione a Pmax (Vmp)	33.45 V
Corrente a Pmax (Imp)	9.27 A
Tensione di circuito aperto (Voc) [2]	40.81 V
Corrente di corto circuito (Isc) [2]	9.92 A
Tensione massima di sistema	1500 V
Massimo valore nominale del fusibile	15 A
Efficienza modulo	19.05%
Classe di protezione da scossa elettrica	Classe II

Caratteristiche Meccaniche

Celle	60 (6 x 10) M2 monocristalline **PERC**
Dimensioni Celle	156.75 x 156.75 mm / 6.17 x 6.17"
Cover Frontale	3.2 mm / 0.13" spessore, vetro temprato
Cover Posteriore	TPT (Tedlar-PET-Tedlar)
Capsula	EVA (Etilene Vinil Acetato)
Cornice	Lega d'alluminio anodizzato doppio spessore
Finiture Cornice	Nero
Finiture Backsheet	Bianco
Diodi	3 Diodi di Bypass
Junction Box	Certificato IP67
Connettori	MC4 o connettori compatibili
Lunghezza Cavi	900 mm / 35.43"
Sezione Cavi	4.0 mm² / 0.006 in²
Dimensioni	1640 x 992 x 40 mm / 64.57 x 39.06 x 1.57"
Peso	18 Kg / 39.68 lbs
Carico Max (Carico di prova) - SF	5400 Pa - 1.5 [5]

Caratteristiche Temperatura

NMOT [3]	45±2 °C
Coeff. temp. della potenza massima	-0.37 %/°C
Coeff. temp. della tensione di circuito aperto	-0.28 %/°C
Coeff. temp. della corrente di corto circuito	0.042 %/°C
Temperatura di funzionamento	-40 °C ~ +85°C

Packaging [4]

Dimensione pallet	1700 x 1200 x 1200 mm / 66.93 x 47.24 x 47.24"
Pannelli per pallet	30 (35mm) / 27 (40mm)
Peso	516 Kg / 1138 lbs (40mm)

Certificazioni

Resistenza al fuoco	Classe di reazione al fuoco: 1 (UNI 9177)
PID free	IEC TS 62804-1:2015
Nebbia salina	IEC 61701:2011
Ammoniaca	IEC 62716:2013
Dust and sand	IEC 60068-2-68
Certificati di prodotto	IEC 61215-1, IEC 61215-1-1, IEC 61215-2, IEC 61730-1, IEC 61730-2

Dimensioni

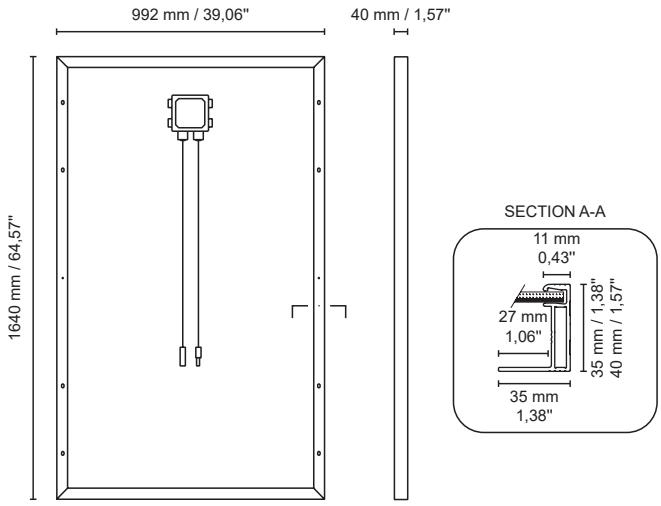

Caratteristiche Corrente/Voltaggio

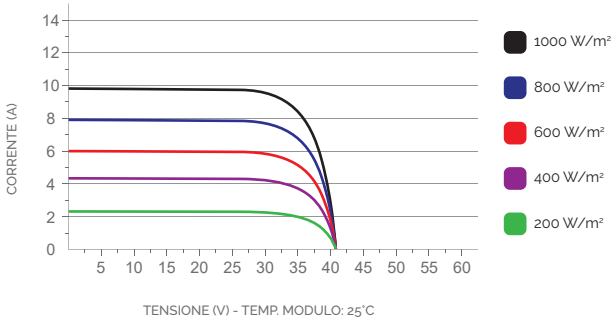

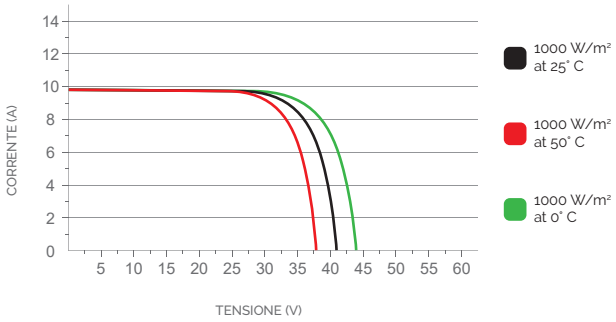

1. STC: (Standard Test Condition) Irraggiamento 1000W/m², Temperatura Modulo 25°C, Massa d'aria 1.5

2. Tolleranza sulla misura di Pmax, Voc, Isc: ±3%

3. NMOT: (Nominal Module Operating Temp): Irraggiamento 800W/m², Temp. ambiente 20°C, Velocità vento 1m/s

4. I bancali possono essere sovrapposti massimo a due

5. Consultare il manuale d'installazione per le relative configurazioni di montaggio

Si precisa che i dati tecnici, le informazioni e le raffigurazioni riportate nel presente documento mantengono un valore puramente indicativo. Peimar si riserva in qualsiasi momento e senza preavviso di modificare i dati, i disegni e le informazioni riportate nel presente documento.

PEIMAR
ITALIAN PHOTOVOLTAIC MODULES