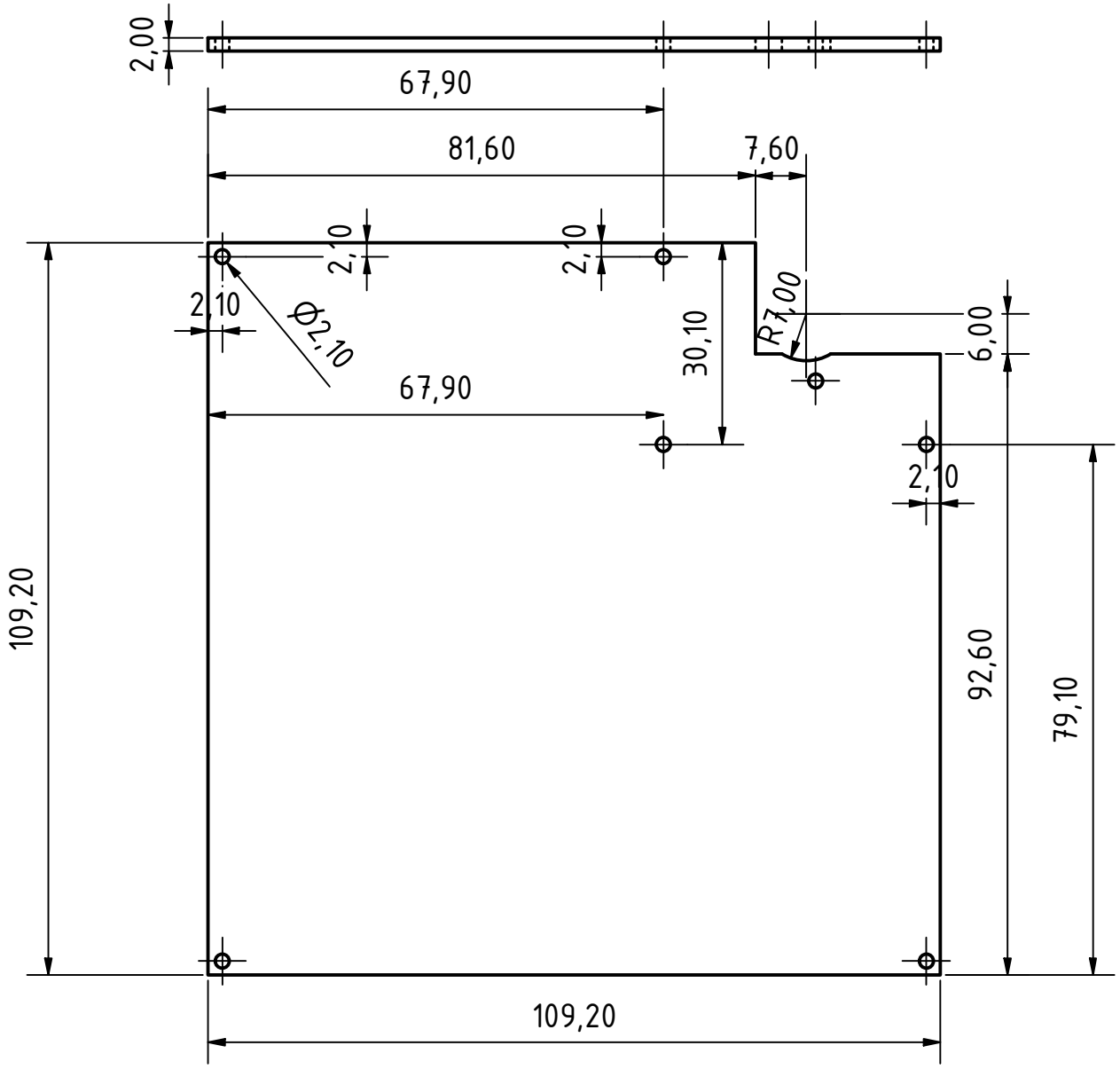
2,00
67,90
81,60
7,60
2,10
2,10
2,10
Φ2,10
30,10
R7,00
6,00
67,90
2,10
109,20
92,60
79,10
109,20