TADANO FAUN

ALL-TERRAIN
RTF 40-3

ISO 9001

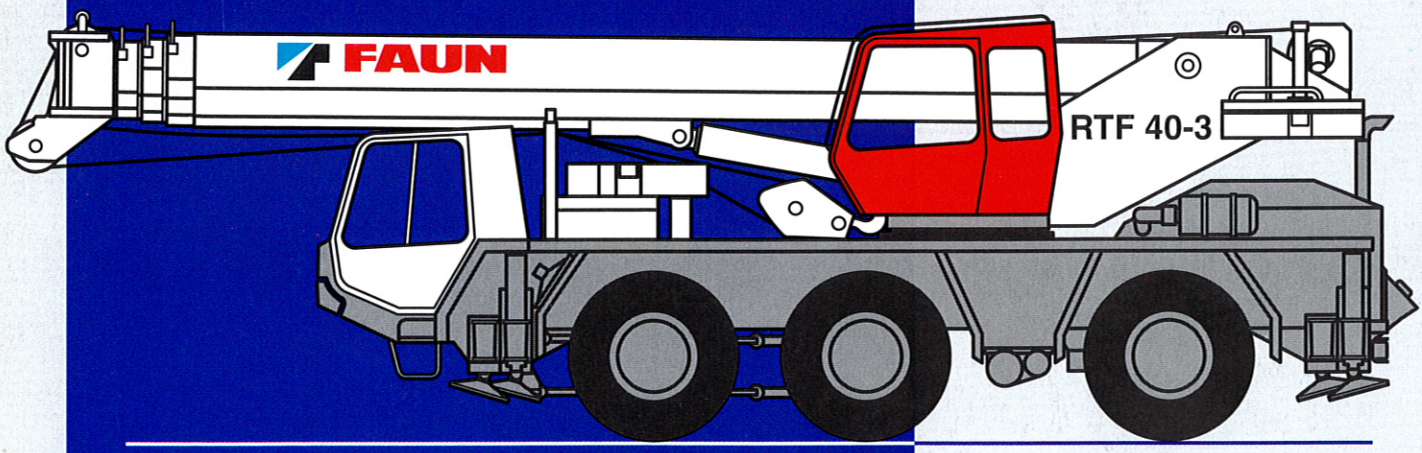

Maße / Dimensions / Dimensions / Dimensiones (mm)
Gewichte / Weights / Poids / Pesos
Geschwindigkeiten / Speeds / Vitesses / Velocidades

16.00 R 25

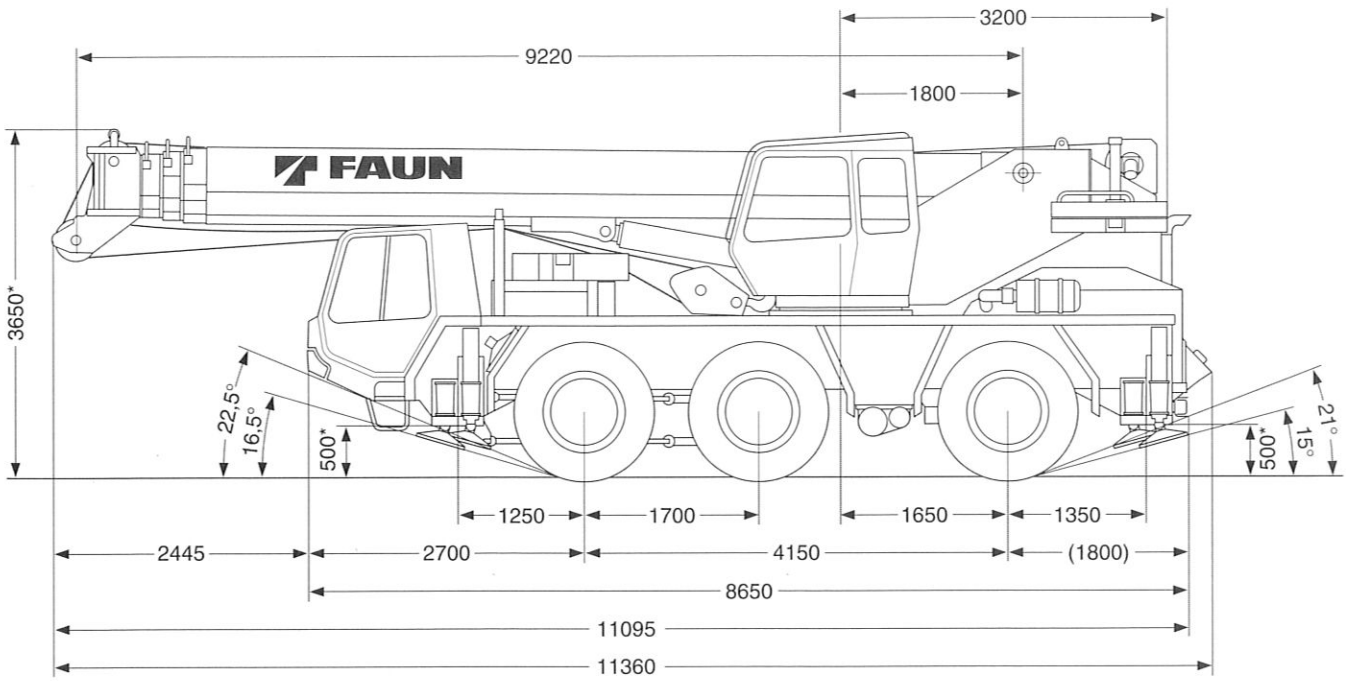

*) +/- 100 mm

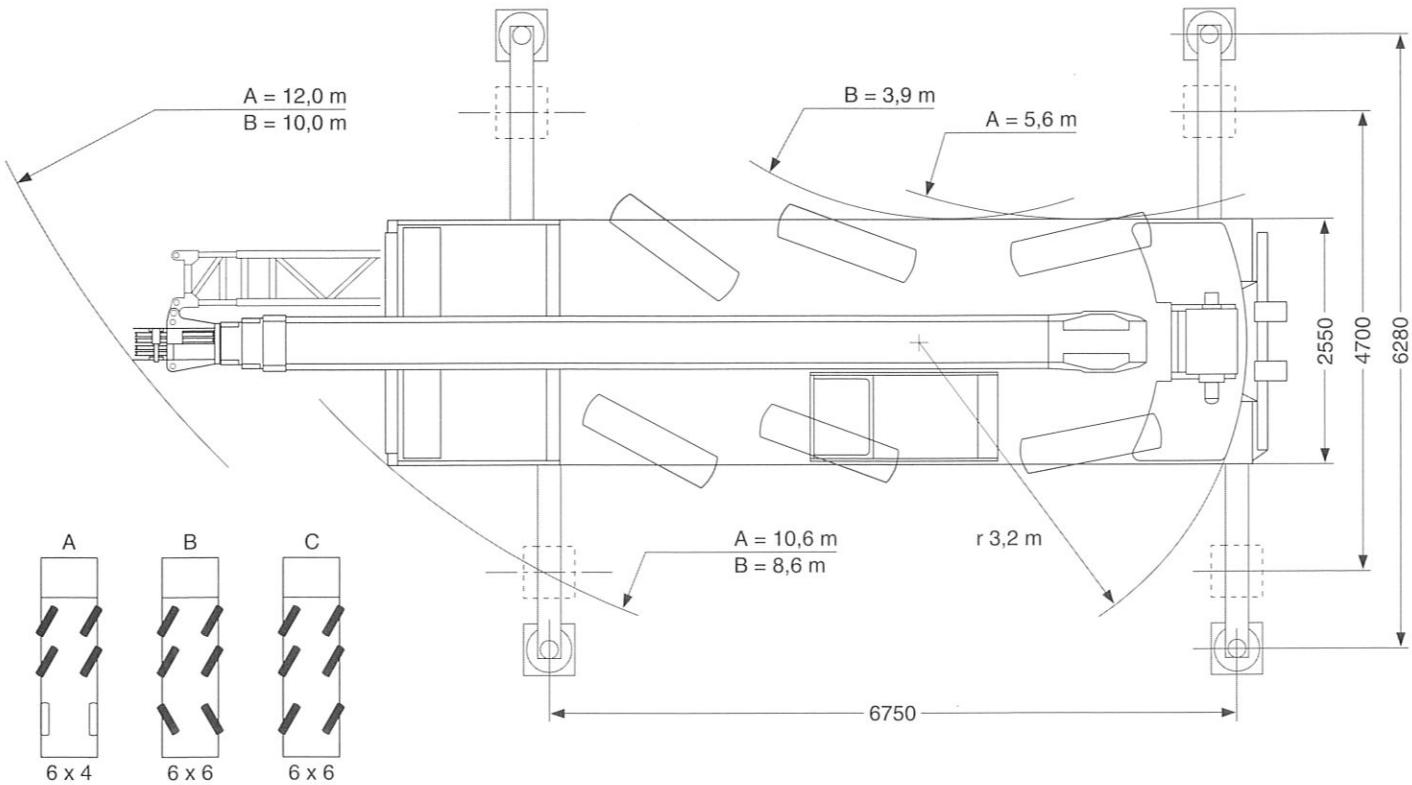

Änderungen vorbehalten / Subject to change without prior notice / Cette documentation est modifiable sans préavis / Sujeto a cambios sin previo aviso

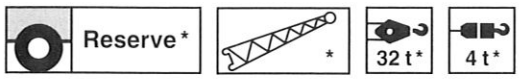

30.00 m

145 s

90 s

9.22 m

120 m/min

68 m/min

+80°

45 s

25 s

Ø 16 mm

170 m

55 kN

2.0t

+

1.9t

+

3.6t = 7.5t

-1°

70 km/h

35%

360°

0-2.0 min-1

11.85t + 11.85t + 11.60t = 35.3t

*) Gegen Mehrpreis *) Against extra charge *) Contre supplément de prix *) Con suplemento de precio

Tragfähigkeiten am Teleskopausleger
Lifting capacities on telescopic boom
Capacités de levage sur la flèche télescopique
Capacidades de elevación con la pluma telescópica

360° 9.6t* DIN

m	9.22 m	16.10 m	23.00 m	28.50 m	30.00 m
2.5	40.00**				
3.0	35.00				
3.5	31.70				
4.0	29.00	22.00			
4.5	26.50	22.00			
5.0	23.80	22.00	15.00	11.00	
6.0	19.60	19.30	15.00	11.00	10.00
7.0	16.60	16.20	14.00	11.00	10.00
8.0		14.00	12.60	10.50	9.70
9.0		12.20	10.90	10.00	9.30
10.0		10.70	9.80	9.10	8.70
11.0		9.50	8.70	8.30	8.00
12.0		8.50	7.90	7.60	7.40
14.0		7.00	6.60	6.40	6.30
16.0			5.50	5.40	5.50
18.0			4.40	4.70	4.70
20.0			3.50	3.90	4.00
22.0				3.20	3.30
24.0				2.60	2.80
26.0				2.20	2.30
27.0					2.10
% I	0	50	100	100	100
% II	0	50	100	100	100
% III	0	0	0	80	100

360° 9.6t* 85%

m	9.22 m	16.10 m	23.00 m	28.50 m	30.00 m
2.5	40.00**				
3.0	40.00**				
3.5	33.90				
4.0	31.00	23.60			
4.5	28.40	23.60			
5.0	25.50	23.60	16.20	11.90	
6.0	21.05	20.80	16.20	11.90	10.85
7.0	17.85	17.50	15.15	11.90	10.85
8.0		15.10	13.65	11.40	10.50
9.0		13.20	11.85	10.85	10.10
10.0		11.60	10.65	9.90	9.45
11.0		10.30	9.50	9.05	8.70
12.0		9.30	8.65	8.30	8.05
14.0		7.65	7.25	7.00	6.90
16.0			6.10	5.95	6.05
18.0			4.95	5.20	5.20
20.0			3.95	4.35	4.45
22.0				3.65	3.75
24.0				3.05	3.20
26.0				2.60	2.70
27.0					2.50
% I	0	50	100	100	100
% II	0	50	100	100	100
% III	0	0	0	80	100

Änderungen vorbehalten / Subject to change without prior notice / Cette documentation est modifiable sans préavis / Sujeto a cambios sin previo aviso

TADANO FAUN RTF 40-3

Hubhöhen
Lifting heights
Hauteurs de levage
Alturas de elevación

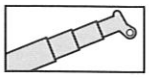

DIN

30.00 m
28.50 m
23.00 m
16.10 m
9.22 m

10.0 9.7 8.7 7.4 6.3 5.5 4.7 4.0 3.3 2.8 2.3 2.1
11.0 10.5 9.1 7.6 6.4 5.4 4.7 3.9 3.2 2.6 2.2
15.0 15.0 12.6 9.8 7.9 6.6 5.5 4.4 3.5 2.8
22.0 19.3 14.0 10.7 8.5 7.0 3.2
40.0 29.0 19.6 16.6

70° 60° 50° 40° 30° 20° 10°

0 2 4 6 8 10 12 14 16 18 20 22 24 26 28 30 32 m

0 2 4 6 8 10 12 14 16 18 20 22 24 26 28 30 32 34 36

*) Gegen Mehrpreis
*) Against extra charge
*) Contre supplément de prix
*) Con suplemento de precio
**) Mit Zusatzausrüstung
**) With additional equipment
**) Avec équipement supplémentaire
**) Con equipo adicional

Tragfähigkeiten am Teleskopausleger
Lifting capacities on telescopic boom
Capacités de levage sur la flèche télescopique
Capacidades de elevación con la pluma telescópica

360° 7.5t DIN

m	9.22 m	16.10 m	16.10 m	16.10 m	23.00 m	23.00 m	28.50 m	30.00 m
2.5	40.00*							
3.0	35.00							
3.5	31.50							
4.0	28.40	22.00	15.00	15.00				
4.5	25.10	22.00	15.00	15.00				
5.0	22.50	22.00	15.00	15.00	15.00	10.00	11.00	
6.0	18.50	18.10	15.00	14.60	15.00	10.00	11.00	10.00
7.0	15.60	15.30	15.00	12.90	14.00	9.60	11.00	10.00
8.0		13.10	12.60	11.60	12.60	8.60	10.50	9.70
9.0		11.40	10.90	10.50	10.90	7.70	10.00	9.30
10.0		10.00	9.60	9.60	9.80	7.00	9.10	8.70
11.0		8.90	8.50	8.80	8.70	6.40	8.30	8.00
12.0		8.00	7.50	8.20	7.70	5.90	7.60	7.40
14.0		6.10	5.50	6.50	5.80	5.10	6.30	6.30
16.0					4.50	4.50	4.90	5.00
18.0					3.50	3.90	3.90	4.00
20.0					2.80	3.50	3.20	3.30
22.0							2.60	2.70
24.0							2.10	2.20
26.0							1.70	1.80
27.0								1.60
% I	0	50	100	0	100	0	100	100
% II	0	50	0	100	100	100	100	100
% III	0	0	0	0	0	100	80	100

360° 7.5t 85%

m	9.22 m	16.10 m	16.10 m	16.10 m	23.00 m	23.00 m	28.50 m	30.00 m
2.5	40.00*							
3.0	40.00*							
3.5	33.70							
4.0	30.40	23.60	16.20	16.20				
4.5	26.90	23.60	16.20	16.20				
5.0	24.10	23.60	16.20	16.20	16.20	10.85	11.90	
6.0	19.90	19.50	16.20	15.70	16.20	10.85	11.90	10.85
7.0	16.80	16.50	16.20	13.95	15.15	10.40	11.90	10.85
8.0		14.15	13.65	12.55	13.65	9.35	11.40	10.50
9.0		12.35	11.85	11.40	11.85	8.40	10.85	10.10
10.0		10.85	10.50	10.45	10.65	7.65	9.90	9.45
11.0		9.70	9.30	9.60	9.50	7.00	9.05	8.70
12.0		8.75	8.25	8.90	8.45	6.45	8.30	8.10
14.0		6.70	6.10	7.10	6.40	5.60	6.90	6.90
16.0					5.05	5.00	5.45	5.55
18.0					4.00	4.35	4.35	4.45
20.0					3.25	3.90	3.65	3.70
22.0							3.00	3.10
24.0							2.45	2.55
26.0							2.05	2.10
27.0								1.90
% I	0	50	100	0	100	0	100	100
% II	0	50	0	100	100	100	100	100
% III	0	0	0	0	0	100	80	100

Änderungen vorbehalten / Subject to change without prior notice / Cette documentation est modifiable sans préavis / Sujeto a cambios sin previo aviso

TADANO FAUN RTF 40-3

Hubhöhen
Lifting heights
Hauteurs de levage
Alturas de elevación

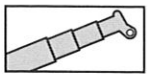

7.5t

DIN

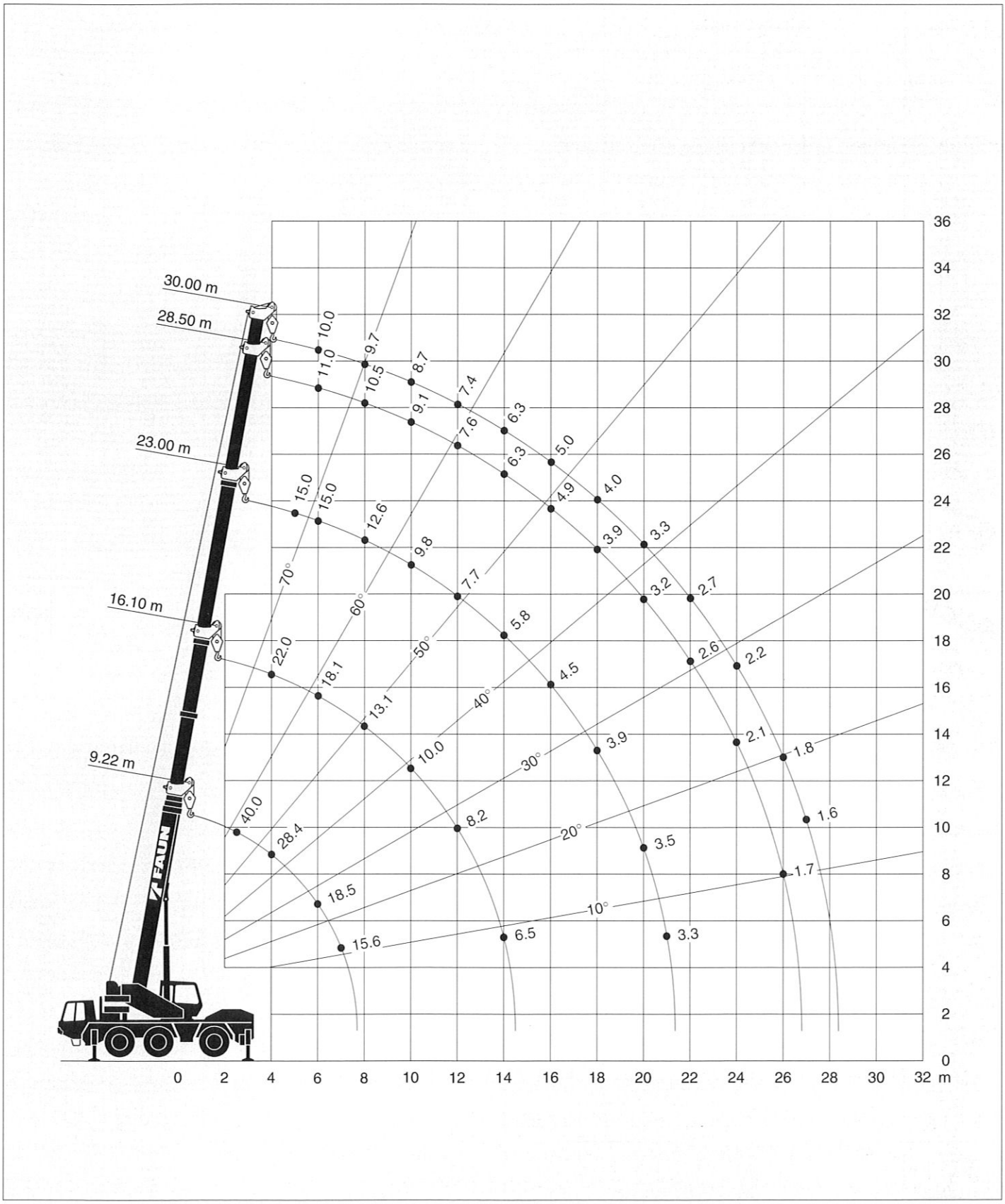

*) Mit Zusatzausrüstung *) With additional equipment *) Avec équipement supplémentaire *) Con equipo adicional

Tragfähigkeiten an der Spitze*
Lifting capacities on boom extension*
Capacités de levage sur rallonge de flèche*
Capacidades de elevación con plumín*

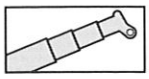
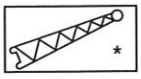

9.6t*

DIN

m	30.00 m + 9.05 m			30.00 m + 8.70 m			30.00 m + 15.45 m		
	0°	15°	30°	0°	15°	30°	0°	15°	30°
8.0	4.50			4.70					
9.0	4.44			4.57					
10.0	4.30	3.34		4.41	3.42		2.60		
11.0	4.17	3.24		4.27	3.31		2.60		
12.0	4.04	3.14	2.51	4.14	3.20	2.58	2.59	1.84	
14.0	3.78	2.95	2.40	3.87	3.02	2.46	2.26	1.75	
16.0	3.50	2.77	2.30	3.59	2.85	2.36	2.01	1.61	1.38
18.0	3.26	2.62	2.20	3.32	2.69	2.27	1.89	1.47	1.26
20.0	3.00	2.48	2.10	2.97	2.55	2.16	1.80	1.39	1.14
22.0	2.70	2.33	2.00	2.69	2.39	2.05	1.67	1.31	1.07
24.0	2.46	2.18	1.91	2.41	2.23	1.97	1.53	1.22	1.02
26.0	2.25	2.06	1.83	2.21	2.05	1.89	1.41	1.14	0.96
28.0	2.05	1.95	1.76	2.01	1.90	1.83	1.32	1.08	0.91
30.0	1.75	1.80	1.71	1.65	1.77	1.72	1.23	1.03	0.88
32.0	1.45	1.50	1.55	1.35	1.45	1.45	1.14	0.97	0.84
34.0	1.20	1.25	1.25	1.10	1.15	1.15	1.05	0.91	0.81
36.0	1.00	1.00		0.90	0.95		0.96	0.86	0.78
38.0							0.85	0.80	0.74
40.0							0.65	0.74	0.70
42.0							0.45	0.55	0.50
43.0							0.35	0.40	
% I		100			100			100	
% II		100			100			100	
% III		100			100			100	

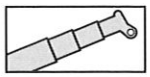
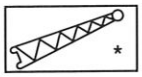

9.6t*

85%

m	30.00 m + 9.05 m			30.00 m + 8.70 m			30.00 m + 15.45 m		
	0°	15°	30°	0°	15°	30°	0°	15°	30°
8.0	5.00			5.20					
9.0	4.90			5.10					
10.0	4.80	3.70		4.90	3.80		3.00		
11.0	4.60	3.60		4.80	3.70		3.00		
12.0	4.50	3.50	2.90	4.60	3.60	2.90	2.90	2.20	
14.0	4.20	3.30	2.70	4.30	3.40	2.80	2.60	2.10	
16.0	3.90	3.10	2.60	4.00	3.20	2.70	2.30	1.90	1.70
18.0	3.70	3.00	2.50	3.70	3.10	2.60	2.20	1.80	1.60
20.0	3.40	2.80	2.40	3.40	2.90	2.50	2.10	1.70	1.40
22.0	3.10	2.70	2.30	3.10	2.70	2.40	2.00	1.60	1.40
24.0	2.80	2.50	2.20	2.75	2.60	2.30	1.80	1.50	1.30
26.0	2.55	2.40	2.10	2.55	2.35	2.20	1.70	1.40	1.20
28.0	2.35	2.20	2.10	2.30	2.15	2.10	1.60	1.40	1.20
30.0	2.00	2.05	1.95	1.90	2.00	1.95	1.50	1.30	1.10
32.0	1.65	1.70	1.75	1.55	1.65	1.65	1.30	1.20	1.10
34.0	1.35	1.40	1.40	1.25	1.30	1.30	1.20	1.20	1.10
36.0	1.15	1.15		1.00	1.05		1.10	1.00	1.00
38.0							0.95	0.90	0.85
40.0							0.80	0.86	0.80
42.0							0.70	0.70	0.70
43.0							0.60	0.65	
% I		100			100			100	
% II		100			100			100	
% III		100			100			100	

Änderungen vorbehalten / Subject to change without prior notice / Cette documentation est modifiable sans préavis / Sujeto a cambios sin previo aviso

TADANO FAUN

RTF 40-3

Hubhöhen
Lifting heights
Hauteurs de levage
Alturas de elevación

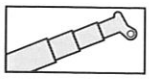
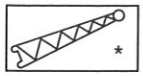

9.6t*

DIN

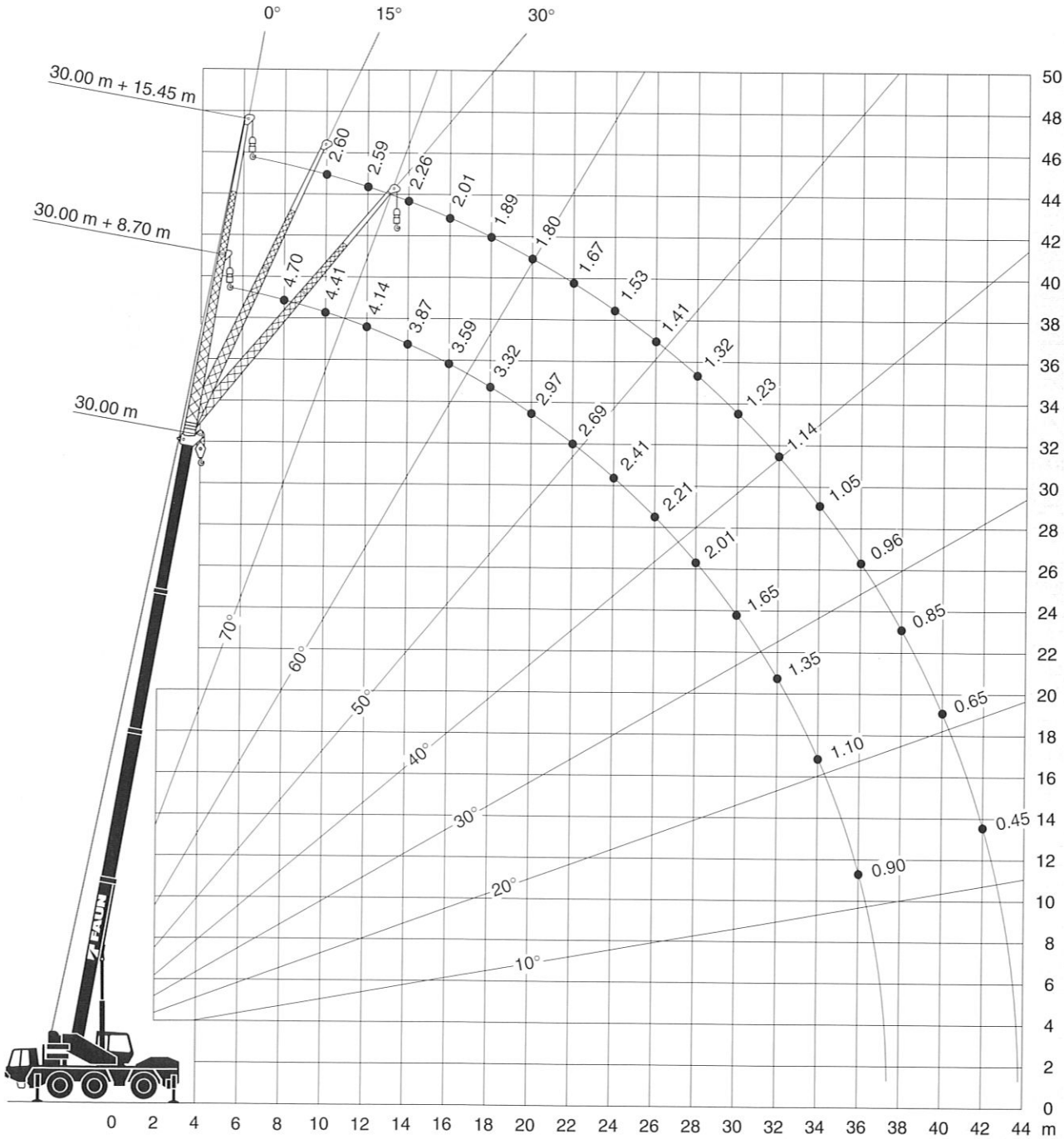

*) Gegen Mehrpreis *) Against extra charge *) Contre supplément de prix *) Con suplemento de precio

Tragfähigkeiten an der Spitze*
Lifting capacities on boom extension*
Capacités de levage sur rallonge de flèche*
Capacidades de elevación con plumín*

7.5t

DIN

m	30.00 m + 9.05 m			30.00 m + 8.70 m			30.00 m + 15.45 m		
	0°	15°	30°	0°	15°	30°	0°	15°	30°
8.0	4.50			4.70					
9.0	4.44			4.57					
10.0	4.30	3.34		4.41	3.42		2.60		
11.0	4.17	3.24		4.27	3.31		2.60		
12.0	4.04	3.14	2.51	4.14	3.20	2.58	2.59	1.84	
14.0	3.78	2.95	2.40	3.87	3.02	2.46	2.26	1.75	
16.0	3.50	2.77	2.30	3.59	2.85	2.36	2.01	1.61	1.38
18.0	3.26	2.62	2.20	3.32	2.69	2.27	1.89	1.47	1.26
20.0	3.00	2.48	2.10	2.97	2.55	2.16	1.80	1.39	1.14
22.0	2.70	2.33	2.00	2.69	2.39	2.05	1.67	1.31	1.07
24.0	2.46	2.18	1.91	2.25	2.23	1.97	1.53	1.22	1.02
26.0	2.00	2.06	1.83	1.85	1.95	1.89	1.41	1.14	0.96
28.0	1.70	1.83	1.76	1.50	1.60	1.65	1.32	1.08	0.91
30.0	1.40	1.45	1.53	1.15	1.25	1.31	1.23	1.03	0.88
32.0	1.10	1.20	1.22	0.90	1.00	1.00	1.05	0.97	0.84
34.0	0.90	0.95	0.95	0.70	0.72	0.75	0.81	0.91	0.81
36.0	0.70	0.70		0.50	0.50		0.61	0.75	0.78
38.0							0.44	0.55	0.60
40.0								0.35	0.38
42.0									
44.0									

%								
I	100			100			100	
II	100			100			100	
III	100			100			100	

7.5t

85%

m	30.00 m + 9.05 m			30.00 m + 8.70 m			30.00 m + 15.45 m		
	0°	15°	30°	0°	15°	30°	0°	15°	30°
8.0	5.00			5.20					
9.0	4.90			5.10					
10.0	4.80	3.70		4.90	3.80		3.00		
11.0	4.60	3.60		4.80	3.70		3.00		
12.0	4.50	3.50	2.90	4.60	3.60	2.90	2.90	2.20	
14.0	4.20	3.30	2.70	4.30	3.40	2.80	2.60	2.10	
16.0	3.90	3.10	2.60	4.00	3.20	2.70	2.30	1.90	1.70
18.0	3.70	3.00	2.50	3.70	3.10	2.60	2.20	1.80	1.60
20.0	3.40	2.80	2.40	3.40	2.90	2.50	2.10	1.70	1.40
22.0	3.10	2.70	2.30	3.10	2.70	2.40	2.00	1.60	1.40
24.0	2.80	2.50	2.20	2.60	2.60	2.30	1.80	1.50	1.30
26.0	2.35	2.40	2.10	2.20	2.30	2.20	1.70	1.40	1.20
28.0	2.00	2.15	2.10	1.80	1.90	2.00	1.60	1.40	1.20
30.0	1.70	1.75	1.85	1.50	1.60	1.60	1.50	1.30	1.10
32.0	1.35	1.50	1.50	1.20	1.30	1.30	1.30	1.20	1.10
34.0	1.15	1.20	1.20	1.00	1.00	1.00	1.10	1.20	1.10
36.0	0.95	0.95		0.70	0.80		0.90	1.00	1.00
38.0							0.70	0.80	0.80
40.0								0.60	0.60
42.0									
44.0									

%								
I	100			100			100	
II	100			100			100	
III	100			100			100	

Änderungen vorbehalten / Subject to change without prior notice / Cette documentation est modifiable sans préavis / Sujeto a cambios sin previo aviso

RTF 40-3

Hubhöhen
Lifting heights
Hauteurs de levage
Alturas de elevación

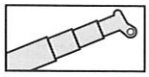
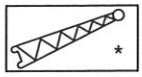

7.5 t

DIN

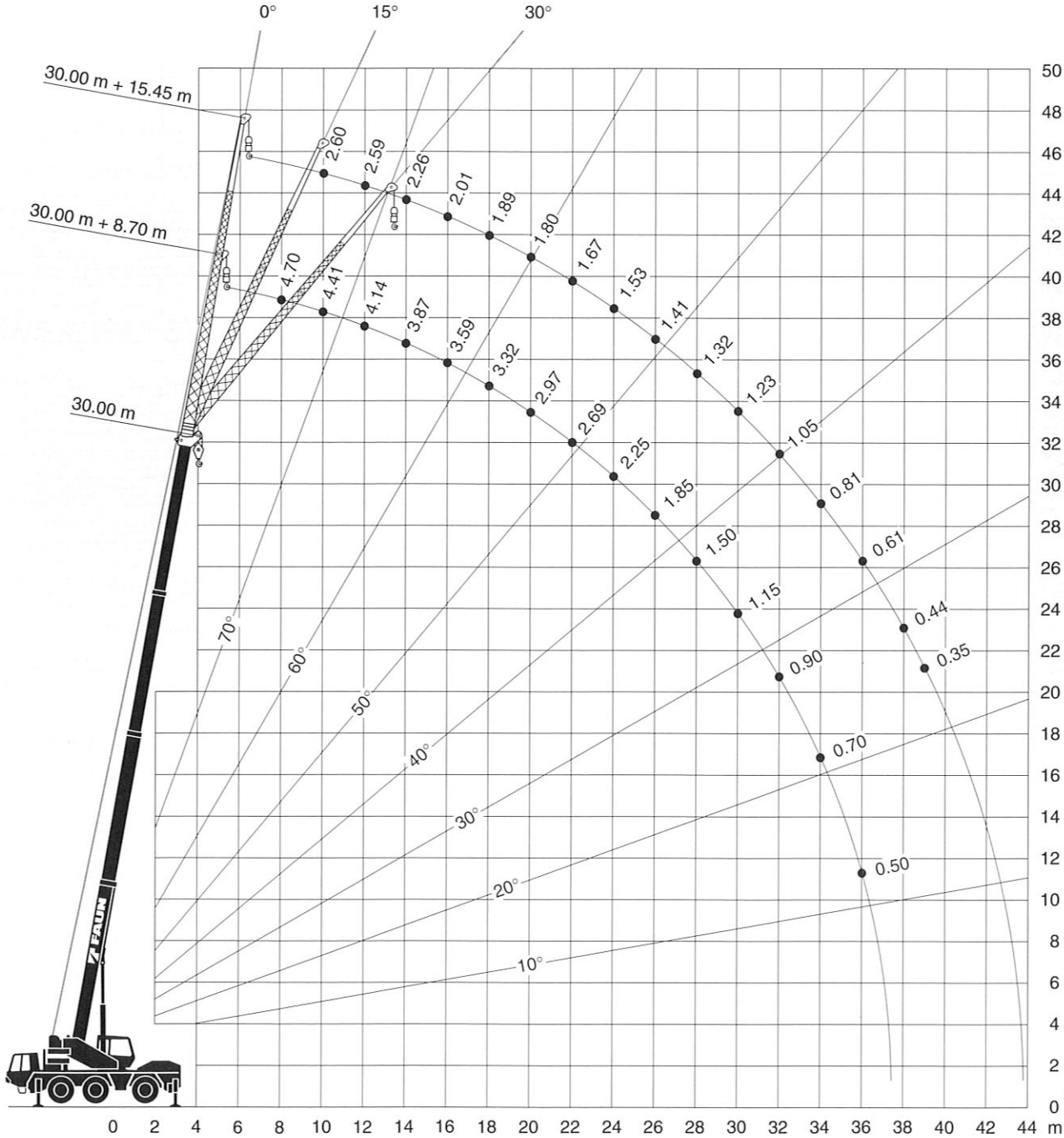

*) Gegen Mehrpreis *) Against extra charge *) Contre supplément de prix *) Con suplemento de precio

Tragfähigkeiten am Teleskopausleger
Lifting capacities on telescopic boom
Capacités de levage sur la flèche télescopique
Capacidades de elevación con la pluma telescópica

7.5t 9.6t* DIN

m	9.22 m	16.10 m
2.5	15.10	
3.0	15.10	
3.5	13.40	
4.0	12.00	12.00
4.5	10.80	10.80
5.0	9.80	9.80
6.0	8.10	8.20
7.0	7.00	7.00
8.0		6.00
9.0		5.20
10.0		4.60
11.0		4.00
12.0		3.60
14.0		2.70
% I	0	0
% II	0	100
% III	0	0

7.5t 9.6t* 85%

m	9.22 m	16.10 m
2.5	16.20	
3.0	16.20	
3.5	14.45	
4.0	12.95	12.95
4.5	11.70	11.65
5.0	10.60	10.60
6.0	8.80	8.90
7.0	7.65	7.65
8.0		6.55
9.0		5.70
10.0		5.10
11.0		4.45
12.0		4.00
14.0		3.00
% I	0	0
% II	0	100
% III	0	0

Anmerkungen zu den Traglasttabellen

Die Tragfähigkeiten im Festigkeitsbereich basieren auf DIN 15018 Blatt 2 und Blatt 3 und F.E.M.

Die Tragfähigkeiten im Standsicherheitsbereich entsprechen DIN 15019 Teil 2.

Die 85% Tragfähigkeitsangaben überschreiten nicht 85% der Kipplast. Dynamische Einflüsse und Wind reduzieren die Tragfähigkeiten. Die 85% Tragfähigkeitsangaben entsprechen nicht den Sicherheitsanforderungen der EG-Maschinen-Richtlinie.

Die zulässige Windgeschwindigkeit beträgt maximal 15 m/sec.

Die Tragfähigkeiten sind in metrischen Tonnen angegeben.

Das Gewicht des Lasthakens bzw. der Hakenflasche und weiterer Anschlagmittel ist von der Tragfähigkeit abzuziehen.

Die Tragfähigkeiten für den Teleskopausleger gelten nur bei demontierter Spitze.

Die Ausladung ist der horizontale Abstand von Mitte Drehkranz bis Mitte freihängender, nicht schwingender Last.

Tragfähigkeitsänderungen vorbehalten.

Obige Angaben dienen nur zur Information. Die Bedienungsanleitungen müssen zu Rate gezogen werden, bevor die Maschine in Betrieb genommen wird. Alle hier gemachten Angaben beziehen sich auf die Standard-Ausführung. Jegliche Ausrüstungsveränderungen können die angegebenen Werte beeinflussen.

Remarks concerning the load charts

The lifting capacities in the structural area are based on DIN 15018 parts 2 and 3 and F.E.M.

The lifting capacities in the stability area are based on DIN 15019 part 2.

The 85% lifting capacities do not exceed 85% of tipping load. Dynamic influences and wind reduce the lifting capacities.
The 85% lifting capacities do not comply with the safety requirements of the EEC Machinery Directive.

The maximum permissible wind speed for crane operation is 15 m/sec.

The lifting capacities shown are in metric tons.

The weight of load handling devices such as hook blocks, slings, etc., must be considered as part of the load and must be deducted from the lifting capacities.

The lifting capacities for the telescopic boom apply to a crane with no boom extensions being stowed or mounted on the crane.

The working radius is the horizontal distance from the centre of rotation to the centre of the freely suspended non-oscillating load.

The lifting capacities are subject to change without prior notice.

The above remarks are for basic information only and the operator's manual must be consulted before operating this crane. All data and performances refer to the standard crane. The addition of optional and other equipment may affect the performance of the crane.

Remarques relatives aux tableaux des charges

Les forces de levage sont conformes aux normes DIN 15018, p. 2 et 3, et F.E.M.

Les forces de levage dans la partie de stabilité au renversement sont conformes aux normes DIN 15019, chap. 2.

Les charges de levage indiquées de 85% ne dépassent pas 85% de la charge de renversement. Les influences dynamiques et le vent réduisent les charges de levage. Les charges de levage indiquées de 85% ne correspondent pas aux exigences de sécurité de la directive CE relative aux machines.

La grue peut travailler aux vitesses de vent allant jusqu'à 15 m/s.

Les forces de levage sont données en tonnes métriques.

Le poids du crochet-moufle et de tous les accessoires d'élingage font partie de la charge et sont à déduire des charges indiquées.

Les forces de levage indiquées pour la flèche télescopique s'entendent flèchette déposée.

Comme portée, on entend la distance horizontale du centre de la couronne de rotation au centre de la charge librement suspendue et non oscillante.

Sauf modification de forces de levage.

Les données ci-dessus servent à titre d'information. Avant la mise en marche de la grue il est conseillé d'étudier les instructions de service. Toutes les données indiquées ci-dessus se réfèrent à la machine de base. Tout changement de l'équipement de la grue peut influencer ces valeurs.

Notas relativas a los graficos de carga

En cuanto a los datos referentes a resistencia, las capacidades de carga están baseados sobre las normas DIN 15018, pág. 2 y 3, y F.E.M.

En cuanto a los datos referentes a estabilidad anti-vuelco, las capacidades de carga están baseados sobre las normas DIN 15019, Cap. 2.

Las indicaciones acerca de la capacidad de carga del 85% no superan el 85% de la carga de vuelco. Influencias dinámicas y del viento reducen las capacidades de carga. Las indicaciones acerca de la capacidad de carga del 85% no corresponden a las normas de seguridad según la directiva para máquinas de la CE.

La velocidad anemométrica max. admisible es de 15 m/seg.

Las capacidades de carga indicadas en las tablas corresponden a toneladas métricas.

Hay que deducir los pesos del gancho o del motón y de otros dispositivos para fijación de cargas de los valores de capacidad de carga indicados en las tablas.

Las capacidades de carga referentes a la pluma telescópica rigen solamente si la punta está desmontada.

Como alcance se entiende la distancia horizontal desde el centro de la corona de rodaduras hasta el centro de la carga suspendida libremente y no oscilante.

Salvo modificación de capacidades de carga.

Los datos arriba indicados sirven solamente para su información. Hay que leer las instrucciones para el uso antes de la puesta en servicio de la máquina. Todos los datos mencionados en las presentes tablas rigen para los modelos standard. Cualquier modificación del equipo montado puede dar lugar a modificaciones de aquellos valores.

Änderungen vorbehalten / Subject to change without prior notice / Cette documentation est modifiable sans préavis / Sujeto a cambios sin previo aviso

Rahmen
Verwindungs- und biegesteife Kastenkonstruktion.

Abstützung
4-Punkt vollhydraulisch. Betätigen vom Oberwagen sowie links und rechts am Fahrgestell, inklusive halbe Abstützbasis. Abstützbasis 6.28 m und 4.70 m.

Motor
Mercedes-Benz 6-Zyl. OM 401 LA (EURO 1), wassergekühlt, 213 kW (290 PS) bei 2100 U/min.
Drehmoment: 1180Nm (120 kpm) bei 1200 U/min.

Getriebe
ZF-Lastschaltgetriebe mit Drehmomentwandler und „Lock-up" Kupplung (ab 1. Gang) mit 6 Vorwärts- und 1 Rückwärtsgang.

Antrieb
6 x 4 für Straßenfahrt
6 x 6 für Geländefahrt

Achsen
1. Achse: gelenkt, angetrieben, Differentialsperre quer.

2. Achse: gelenkt, angetrieben, Differentialsperre längs- und quer.
3. Achse: Einzelradaufhängung, gelenkt, angetrieben, Differentialsperre.

Achsaufhängung
Hydropneumatisch, elektro-hydraulisch blockierbar mit Niveauregulierung. Ein-/Ausfedern +/- 100 mm

Bremsen
Betriebsbremse: Druckluft-Zweikreis-Bremsanlage.
Feststellbremse: Federspeicher an 2. und 3. Achse.
Dauerbremse: Konstantdrossel-Anlage und Auspuffklappenbremse. Telma Bremse*

Bereifung
16.00 R 25 Straßen- und Geländeprofil.

Lenkung
Halbblock-Zweikreishydrolenkung, gelenkt werden 1. und 2. Achse, hydraulisch unterstützt, mit Notlenkpumpe und Hundegang. Lenkung aller Achsen möglich.

Unterwagenkabine
Zwei-Mann-Fahrerhaus in Stahl-GFK-Verbundkonstruktion, Sicherheitsverglasung, gefederter Fahrer- und Beifahrersitz, motorabhängige Warmwasserheizung. Kontroll- und Bedienungselemente für den Fahrbetrieb.

Elektrische Anlage
24 Volt Gleichstrom-Anlage, 2 Batterien, elektr. Anlage entspricht EU-Norm.

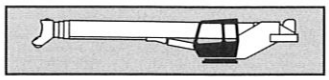

Rahmen
Verwindungssteife Schweißkonstruktion, einreihige, außenverzahnte Kugeldrehverbindung um 360° unbegrenzt drehbar.

Hydrauliksystem
Diesel-hydraulisch mit 3-Kreishydraulik, 1 Axialkolben-Doppelpumpe (hydraulisch verstellbar), 1 dreifach-Zahnradpumpe.

Steuerung
Zwei 4-fach Kreuzsteuerhebel, hydraulische Vorsteuerung.

Teleskopausleger
1 Grundausleger und 3 Teleskopteile. Alle Teleskope sind hydraulisch auch mit Teillast teleskopierbar. Länge: 9.22 m bis 30.0 m

Auslegerverlängerungen*
Gitterklappspitze 9.05 m, abwinkelbar 0°/15°/30°,
Doppelklappspitze 8.7 m/15.45 m, abwinkelbar 0°/15°/30°

Wippwerk
1 Differential-Zylinder mit angebautem Senkbremsventil.

Hubwerk
Axialkolben-Konstant-Motor, Hubwerkstrommel mit eingebautem Planetengetriebe und federbelasteter Lamellenbremse mit integriertem Freilauf.

Drehwerk
Konstant-Motor, zweistufiges Planetengetriebe mit fußbetätigter Betriebsbremse und Feststellung.

Gegengewicht
7.5 t teilbar, Betätigung erfolgt aus der Krankabine, (9.6 t teilbar*).

Oberwagenkabine
Stahlblechausführung mit Sicherheitsverglasung, verstellbarer hydraulisch gedämpfter Fahrersitz, motorunabhängige Warmluftheizung. Kontroll- und Bedienungselemente für den Kran- und Baustellenfahrbetrieb.

Sicherheitseinrichtungen
Sicherheitsventile gegen Rohr- und Schlauchbrüche, Lastmomentbegrenzung, Windenendschalter, Hubendschalter, Seilwindendrehmelder.

*) Gegen Mehrpreis *) Against extra charge *) Contre supplément de prix *) Con suplemento de precio

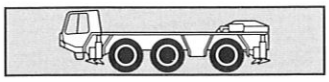

Frame
Box-type, torsion resistant, welded construction made of high tensile steel with integral outrigger housings.

Outriggers
4 point, fully hydraulic controlled from upper cab and from both sides of carrier. Outrigger spread 6.28 m (mid extension 4.70 m).

Engine
Mercedes Benz 6 cylinder (EURO 1), diesel, water-cooled engine, model OM 401 LA, rating 213 kW (290 HP) at 2100 rpm.
Torque 1180 Nm (120 kpm) at 1200 rpm.

Transmission
ZF powershift transmission with torque converter lock-up with 6 forward gears and 1 reverse gear.

Drive
6 x 4 on road/6 x 6 off road.

Axles
1st axle: driven, steered, with differential lock.
2nd axle: driven, steered, inter-axle and transverse differential lock.
3rd axle: single wheel suspension, driven, steered, differential lock.

Suspension system
Hydro-pneumatic, hydraulically lockable with levelling adjustment. Overall height adjustable +/- 100 mm.

Brake system
Service brakes: dual circuit compressed air system,
Parking brake: spring loaded type acting on 2nd and 3rd axle.
Auxiliary brake: Engine exhaust brake and constant throttle valve system, Telma brake*.

Tyres
16.00 R 25 on/off road profile.

Steering system
From carrier cab: ZF dual circuit semi-block mechanical steering of front two axles with hydraulic booster and transmission-mounted emergency pump.
From crane cab: hydro-static steering with 3 steering modes: front 2 axle steer, all wheel steer and crab steer.

Carrier cab
Two man full width cab of composite (steel sheet metal and fibre-glass) structure, with safety glass, cushioned adjustable seats, motor dependent warm-water heater. Complete controls and instrumentation for road travel.

Electrical system
24 volt DC system with 2 batteries. Lighting according to EEC regulations.

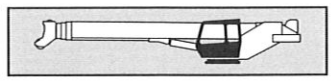

Frame
Torsion-resistant all-welded structure of high strength steel. Connected to carrier by single-row ball slewing ring with external gearing for 360° continuous rotation.

Hydraulic system
Engine driven, 3 circuit hydraulic system with one variable displacement axial piston double pump hydraulically adjustable and one fixed displacement pump.

Hydraulic controls
2 joy-stick type control levers for simultaneous crane motions, infinitely controlled.

Telescopic main boom
Four section box type construction of high tensile, fine-grained steel consisting of 1 base section and 3 telescoping sections. All sections hydraulically extendable under load. 9.22 - 30.0 m long.

Boom extensions*
Swing-around lattice boom extension 9.05 m. Offsets 0°/15°/30°. Double-folding swing-around lattice boom extension 8.7 m/15.45 m. Offsets 0°/15°/30°.

Boom hoist
One double acting hydraulic cylinder with intergral holding valve.

Main winch
Axial piston fixed displacement motor with planetary reduction and spring loaded multiple disc holding brake.

Slewing gear
Constant displacement motor with planetary reduction with foot controlled service brake and parking brake. Slewing speed infinitely variable 0 - 2.0 rpm.

Counterweight
7.5 t divisible controlled from crane cab (9.6 t divisible*).

Crane cab
Spacious all-steel comfortable panoramic cab with special tinted safety glass, hydraulically cushioned and adjustable seat, independent hot-air heater. Controls and instrumentation for crane operation and on-site travelling.

Safety devices
Load moment device (LMD). Safety valves against pipe and hose rupture, holding valves on hydraulic cylinders, lower limit switch on main winch and drum turn indicator.

*) Against extra charge Subject to change without notice

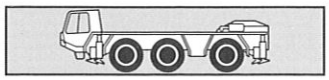

Châssis
Structure en caisson, résistante aux torsions et flexions.

Stabilisation
Calage à 4 points, complètement hydraulique. Commande des stabilisateurs à partir de la cabine du grutier et latéralement à gauche et à droite du châssis, y compris demi-calage. Largeur de calage 6.28 m et 4.70 m.

Moteur
Mercedes-Benz, 6 cylindres, OM 401 LA (EURO 1), refroidi par eau, 213 kW (290 CV) à 2100 tr./min., couple: 1180 Nm (120 kpm) à 1200 tr./min.

Boîte de vitesses
Boîte powershift ZF, avec convertisseur de couple et embrayage "Lock-up" (à partir de 1ère vitesse) avec 6 marches avant et 1 arrière.

Entraînement
6 x 4 pour marche sur route
6 x 6 pour marche tout-terrain

Essieux
1er essieu: moto-directeur, blocage de différentiel entre-roues.
2ème essieu: moto-directeur, blocage de différentiel entre-ponts et entre- roues.
3ème essieu: suspension de roues indépendantes, moto-directeur, blocage de différentiel.

Suspension des essieux
Hydro-pneumatique, blocable électro-hydrauliquement avec réglage de niveau. Course de compression/rebondissement +/- 100 mm.

Freins
Frein de service: système à air comprimé, à double circuit.
Frein de stationnement: avec accumulateurs à ressort agissant sur le 2me et 3ème essieu.
Frein continu: frein sur échappement et étrangleur. Frein Telma*

Pneus
16.00 R 25 en profil pour route et terrain.

Direction
Direction semi-bloc à double circuit, agissant sur le premier et deuxième essieu, à assistance hydraulique, avec pompe de secours de direction et marche en crabe. La direction de tous les essieux est possible.

Cabine du conducteur
Cabine bi-place, construction en matière combinée acier/synthétique (GFK). Vitrage en verre de securité, siège du conducteur et du co-pilote à ressort et amorti hydrauliquement. Chauffage à eau chaude alimenté par le moteur. Organes de commande et de contrôle pour conduire la grue.

Equipement électrique
Système à 24 V C.C., 2 batteries, conforme à la norme CE.

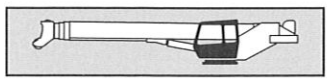

Plate forme
Construction mécano-soudée résistante à la torsion. Couronne d'orientation à billes à une rangée, à denture extérieure; permettant une rotation illimitée sur 360°.

Système hydraulique
Système diesel-hydraulique à 3 circuits, 1 pompe double à piston axial (à réglage hydraulique), 1 pompe à engrenages triple.

Commande
Deux leviers de commande orientables en 4 sens, assistés hydrauliquement.

Flèche télescopique
1 flèche de base et 3 éléments télescopiques, tous hydrauliquement télescopables aussi sous charge partielle. Longueur de flèche 9.22 m à 30.0 m.

Fléchettes*
Construction en treillis, longueur 9.05 m, rabattable latéralement et inclinable à 0°/15°/30°. Fléchette double en construction treillis, longueur 8.70 m/15.45 m, rabattable latéralement et inclinable à 0°/15°/30°.

Mécanisme de relevage
1 vérin différentiel muni de clapet de freinage de descente.

Mécanisme de levage
Moteur hydraulique, tambour de levage avec boîte planétaire incorporée, frein d'arrêt à disques multiples à ressort, libéré lors du levage.

Mécanisme de rotation
Moteur hydraulique avec entraînement planétaire à 2 gammes. Frein de service actionné par l'intermédiaire d'une pédale et arrêt.

Contrepoids
7.5 t, divisible, commandé à partir de la cabine du grutier (9.6 t divisible sur commandé*).

Cabine de conduite
En acier avec vitrage de sécurité, siège suspendu sur ressort, amorti hydrauliquement et réglable, chauffage à air chaud indépendant du moteur, avec éléments de commande et de contrôle pour manoeuvrer la grue et pour la conduire sur chantier.

Dispositifs de sécurité
Clapets anti-retour contre l'éventuelle rupture des conduites ou flexibles, interrupteur de fin de course du treuil pour câble de levage sur le tambour, limiteur de couple de charge, interrupteur de fin de course de levage.

Chasis
Construcción de acero soldado resistente a la torsión y a la flexión.

Estabilizadores
Estabilizadores hidráulicos de 4 puntos controlados desde la superestructura y desde ambos lados del chasis, con posibilidad de trabajar con extensión parcial. Extensión de los estabilizadores: 6.28 m y 4.70 m.

Motor
Mercedes Benz OM 401 LA (EURO 1), 6 cilindros, refrigerado por agua, 213 kW (290 HP) a 2100 rpm. Par 1180 Nm (120 kpm) a 1200 rpm.

Transmisión
Transmisión powershift con convertidor de par con bloqueo, 6 velocidades de avance y 1 de marcha atrás.

Tracción
6 x 4 en carretera / 6 x 6 fuera de carretera.

Ejes

1er eje: de dirección, accionado con cubos planetarios externos, bloqueo diferencial.
2º eje: de dirección, accionado con cubos planetarios externos, bloqueo diferencial entre ejes y transversal.
3er eje: suspensión de ruedas independiente, de dirección, accionado, bloqueo diferencial.

Sistema de suspensión
Hidroneumático, con bloqueo hidráulico y ajuste de nivelación. Altura total regulable ± 100 mm.

Sistemas de frenos
Freno de servicio: sistema de freno de aire comprimido.
Freno de estacionamiento con doble circuito: acumuladores de aire en los ejes 2º y 3º.
Freno auxiliar: Freno de escape del motor y sistema de válvula de estrangulación constante, freno Telma*.

Neumáticos
16.00 R 25 con dibujo para carretera y fuera de ella.

Sistema de dirección
Dirección hidráulica con semibloqueo de doble circuito, actuando sobre los ejes 1º y 2º, dirección individual en velocidades bajas para el 3er eje, cilindros de dirección en los ejes de dirección, bomba de emergencia. Conducción desde la superestructura por medio de hidro-dirección individual con control eléctrico, dirección de cangrejo.

Cabina del chasis portante
Montada en el lado izquierdo, con diseño panorámico para dos hombres, con lunas de seguridad y sillones regulables amortiguados hidráulicamente, y controles e instrumentos colocados ergonómicamente, con calentador de agua caliente dependiente del motor.

Sistema eléctrico
Sistema a 24 V c.c. con 2 baterías, de acuerdo con las normas CEE.

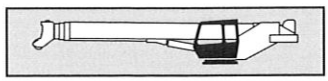

Superestructura
Estructura de acero toda soldada, resistente a la torsión, con corona de giro de una fila de bolas, con engranado externo para rotación continua de 360°.

Sistema hidráulico
Sistema hidráulico de 3 circuitos, accionado por el motor, con una bomba doble de pistones axiales de caudal variable y una bomba de caudal fijo.

Controles
2 palancas de control infinito de tipo universal (joy-stick) para movimientos simultáneos de la grúa.

Pluma telescópica
Una base de pluma y tres tramos telescópicos. Todos los tramos se extienden hidráulicamente bajo carga, longitud de 9.22 m a 30.0 m.

Prolongaciones de la pluma*
Prolongación de la pluma, de celosía, abatible lateralmente, de 9.05 m. Con angulación de 0° / 15° / 30°.
Prolongación de la pluma, de celosía, abatible lateralmente, de doble plegado, de 8.7 m - 15.45 m. Con angulación de 0° / 15° / 30°.

Sistema de elevación de la pluma
Un cilindro hidráulico de doble efecto con válvula de retención integrada.

Cabrestante principal
Motor de pistones axiales de desplazamiento fijo con reducción planetaria integrados y freno de retención multidisco cargado por resortes.

Sistema de giro
Motor hidráulico con reducción planetaria con freno de servicio controlado con el pie y freno de retención automático.

Contrapeso
De 7.5 ton divisible controlado desde la cabina de la grúa. (9.6 ton divisible*).

Cabina de la grúa
De diseño panorámico, montada en el lado izquierdo. Espaciosa, con estructura totalmente de acero y con lunas de seguridad especiales, con sillón regulable amortiguado hidráulicamente y calentador por aire caliente independiente. Completa con controles e instrumentos para la operación de la grúa y para el desplazamiento en solar.

Dispositivos de seguridad
Válvulas de seguridad contra rotura de tuberías y latiguillos e interruptor de limite del cabrestante principal. Dispositivo electrónico de momento de carga y dispositivo interruptor de final de carrera del cabrestante. Indicador de vueltas del tambor.

*) Con suplemento de precio Sujeto a cambios sin previo aviso

Hakenhöhen / Kopfhöhen
Hook height / Tip height
Hauteurs sous crochet / Hauteurs tête de flèche
Altura del gancho / Altura de la punta

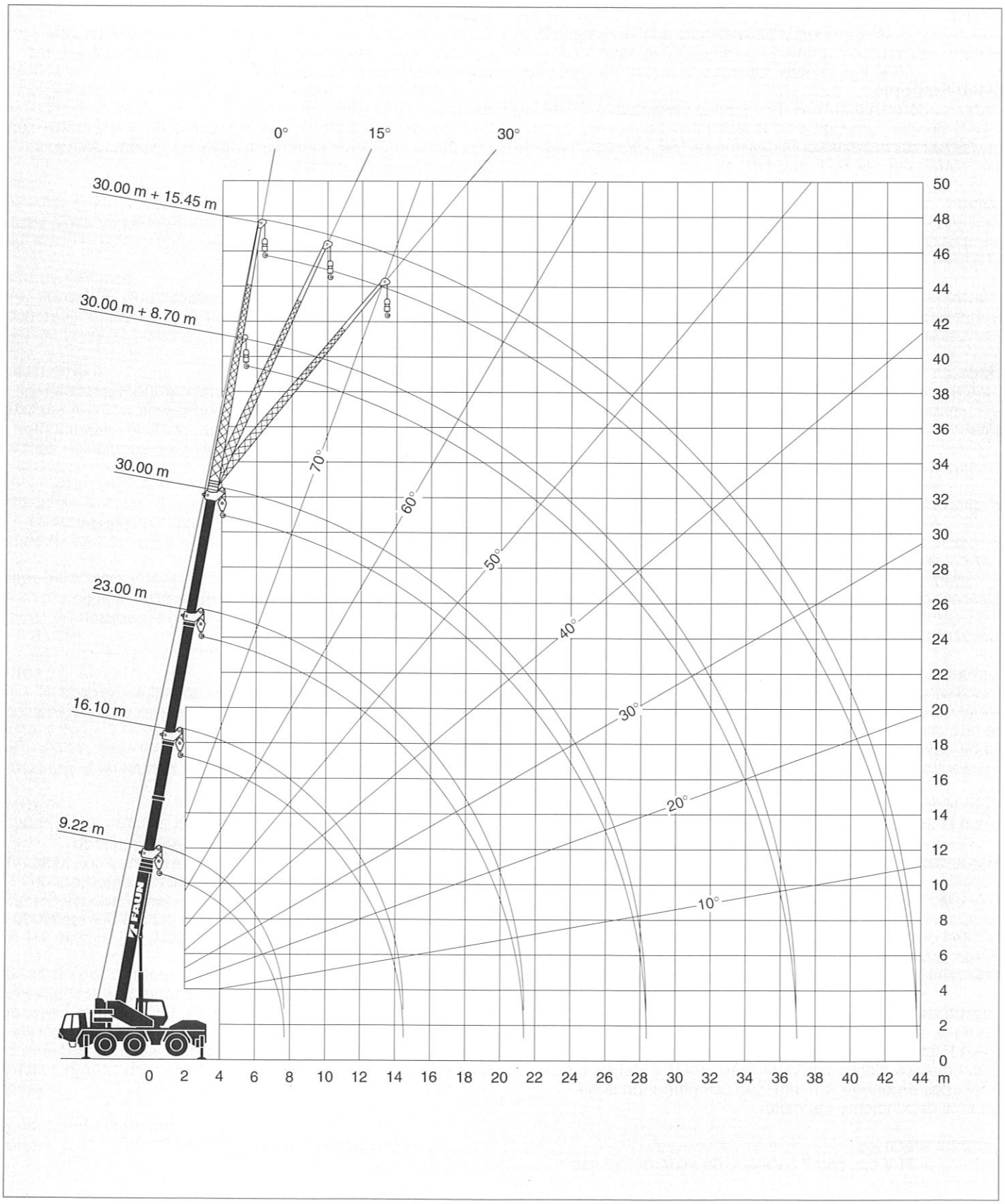

TADANO FAUN

24

D → 00 49				
A	B	CH	DK	F
GB	I	N	NL	P
E 07 ♪ 49			S 00 949	

	(0) 91 23 95 50 ☀
	(0) 17 18 11 43 24 ☾
	(0) 91 23 18 51 55
	(0) 91 23 18 52 19
	(0) 91 23 30 85
	http://www.tadanofaun.de
	http://www.faun.de
	e-mail: info@tadanofaun.de
	SERVICE →

TADANO FAUN

TADANO FAUN GmbH
Postfach / P. O. Box 10 02 64
D-91205 Lauf / Germany

11/V 00/2/d,e,f,sp/DS