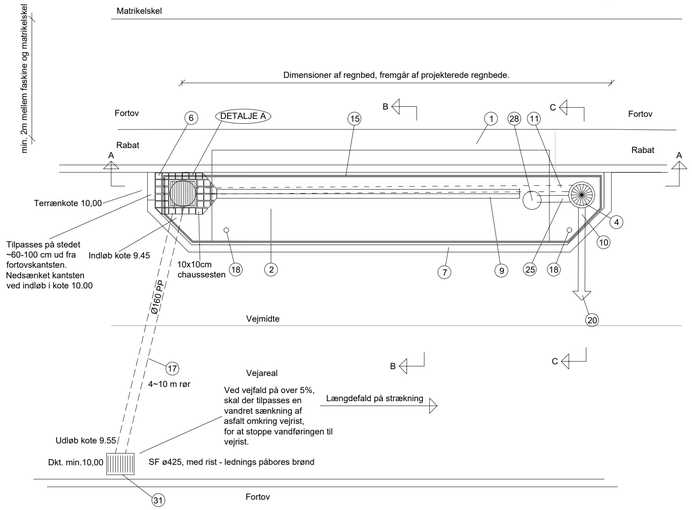

1. Regnbed
2. Faskine
3. Indløb, ø425 Sandfangsbrønd, 70 l.
   rist Ø425 flydekarm
   Saltspjæld til sommerlukke hhv vinteråbning
   Indløb fra vejbrønd modsatte vejside Ø160
4. Udløb, ø425 PP Sandfangsbrønd m. kuppelrist , 70 l.
5. Kontraklap - ø110 - Type specificeres af bygherre
6. 10x10 chaussessten støbt i beton, tilpasses på stedet så der sikres at vand altid føres henoverover rist. Se DETALJE - A
7. Ny kantsten etableres 8-12 cm over asfalt og tilpasses eksisterende kantsten.
   -faset kant mod vejareal
9. Fordelerrende stål, 25 mm jernrør indstøbes
10. Ledning til kloak, ø160 PP, via vandlås, min. 10 ‰
11. Ledning mellem indløb- og udløbsbrønd, ø160 PP 10 ‰
13. Fiberdug/geotekstil
14. Filterjord, t = 40 cm
15. Forskalling langs kanstensbeton
    -fjernes efter hærdning - overflade pudses med 20‰ fald.
16. Saltspjæld
17. Tørledning, ø160 PP SN8, 20 ‰ fra modsatte vejside
18. Polyurethanstele med reflekser, Ø80, montering jf. producentanvisning
20. Tilslutning til eksist. kloak iht. HOFOR kravspec.
22. Omkringfyldning
23. Drænstabil 16-32 mm - højde reguleres efter kantsten
25. Tømmeledning mellem faskine og vejbed, Ø110 PE SN8, 10 ‰
    -kote fremgår af ledningsplanener
    - ledning sikres med strop - rør synlig i renserøret.
28. Overløbsbrønd ø315, med rist - Ristkote 9,97
31. SF ø425 PP, 70l. sandfang,
    rør påbores 40cm under terræn

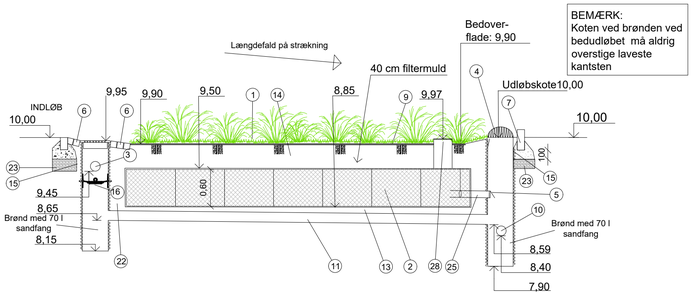

SNIT A-A

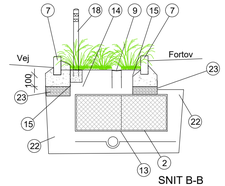

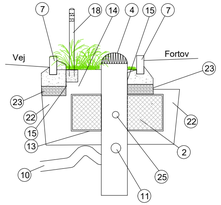

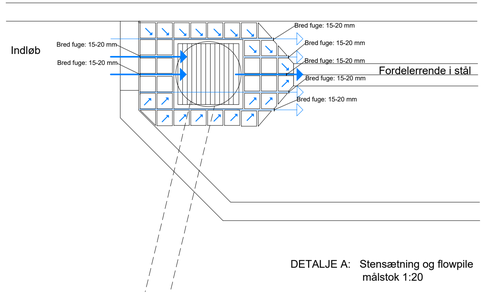

NOTE:

Materialer og dimension generelt i henhold til HOFOR kravspecifikation.

Koter angivet på snittegning er relative. Fixpunkt for relative koter er nedstrøms sandfangsbrønd = kote 10.00.

Volumen for faskinerne fremgår på projektegningerne.

Faskinekasetter skal være dimensioneret for tung trafiklast.

Faskiner centreres under vejbed.

Fordelerrendens længde er 1,7 m. kortere end vejbedets længde.

REV.	DATO.	TEGN./KONTR.	RETTELSER
13	21-10-2020	keve/cmou	Udløb fra faskine flyttet ned, kontraklap tilføjet, ny Detalje A
12	29-04-2020	keve/cmou	Tegnet nedsænket kantsten ved indløb
11	24-02-2020	keve/cmou	Kantstenshøjde ændret
10	04-02-2020	keve/cmou	Indløbsbrønd flyttet indenfor kantsten i regnbedet

HOFOR A/S
Ørestads Boulevard 35
2300 København S.

TEGNET AF & DATO	KONTR. AF & DATO	GODK. AF & DATO	MÅL	FORMAT
keve 20-02-2019	cmou 20-02-2019	cmou 20-02-2019	1:50	A1

TEKST
Principtegning - Type 1
Regnvandshåndtering for Privat Fællesvej

KNUDE-ID

TEGNINGSNR.
i2525-01-06-002-02_0001

REV.
13