Samling af Konsol

1) Drej Bolten (del A) ca. 3 cm ind over gevindstangen (del B)
2) Den dybe gevindbolt (del C) påsættes montage tappen i bunden af konsollen.
3) Holdekilen (del D) hægtes over "krogen" og vinkles ned til gevindbolten.
4) Gevindstangen (del B) skrues ind igennem både holdekilen (del D) og den dybe gevindbolt (del C) så denne tilpasses afstand til bagmur hvor konsol skal monteres.
5) Bolten (del A) spændes ind imod holdekilen (del D) indtil denne sidder fastspændt i korrekt længde.

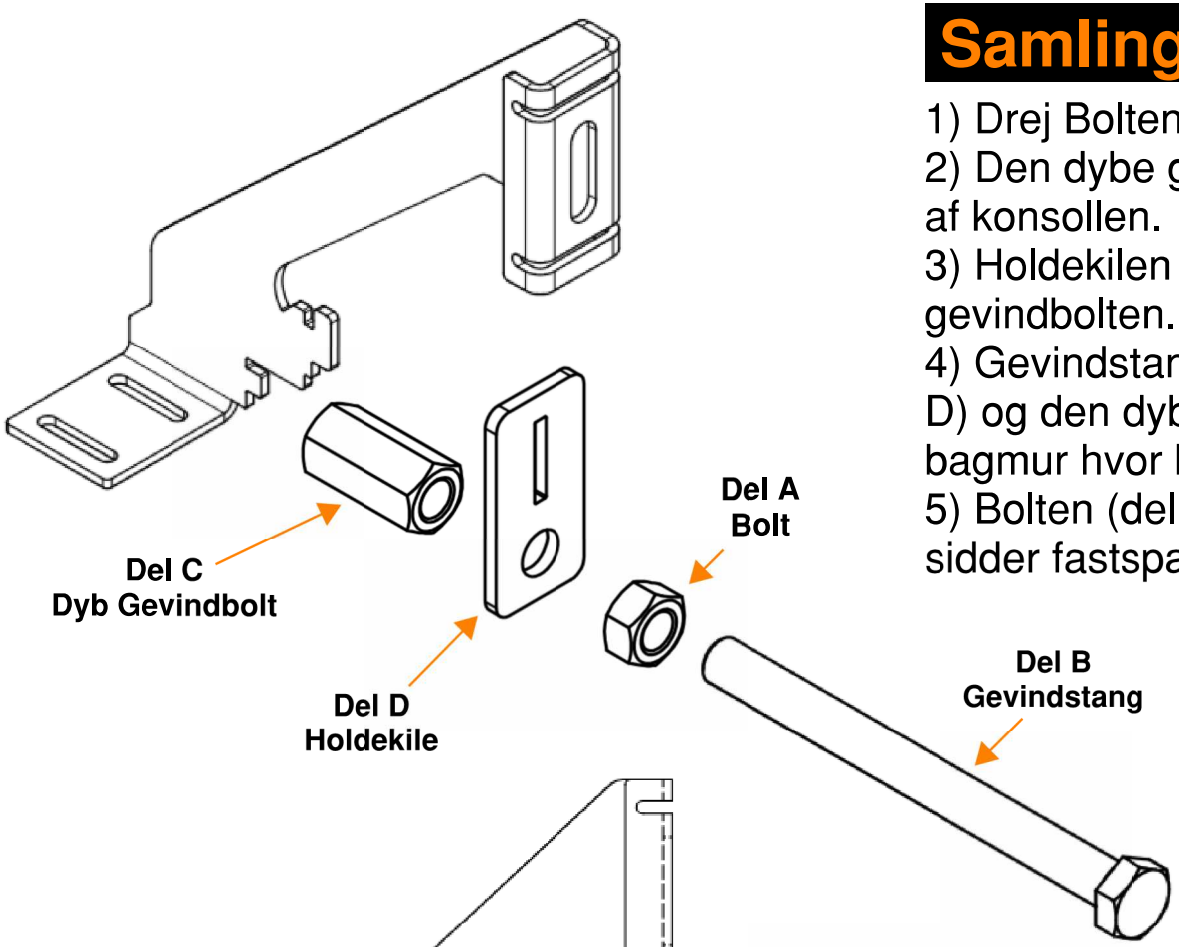

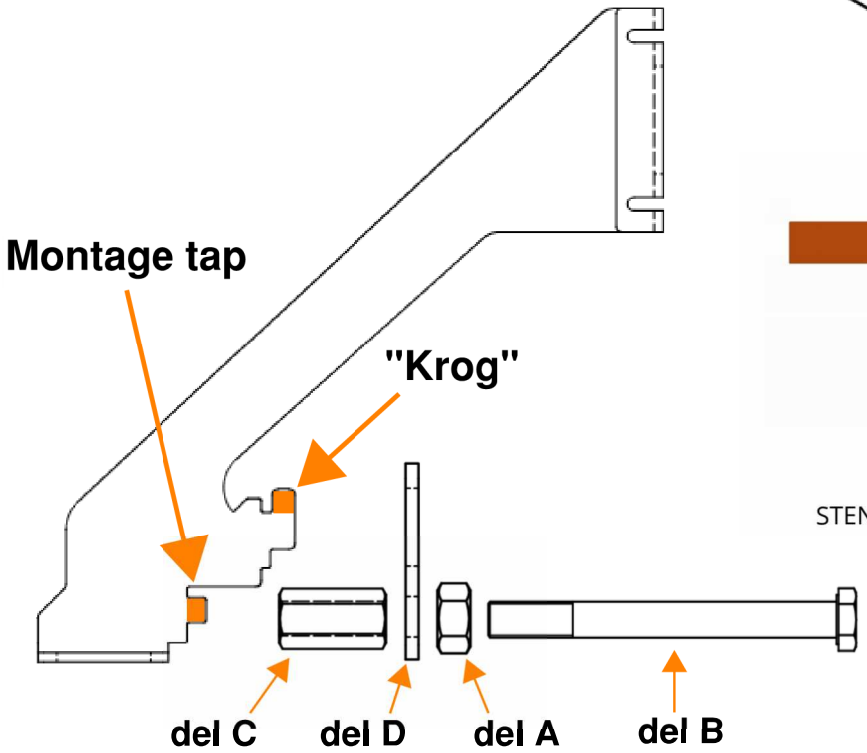

TEGL
STENSIKKER KVALITET

På **ts-tegl.dk** kan man under Teknisk Data og Montage finde en vejlednings video til montering af TSK Murværkskonsoller.

Færdigsamlet konsol klar til montage.

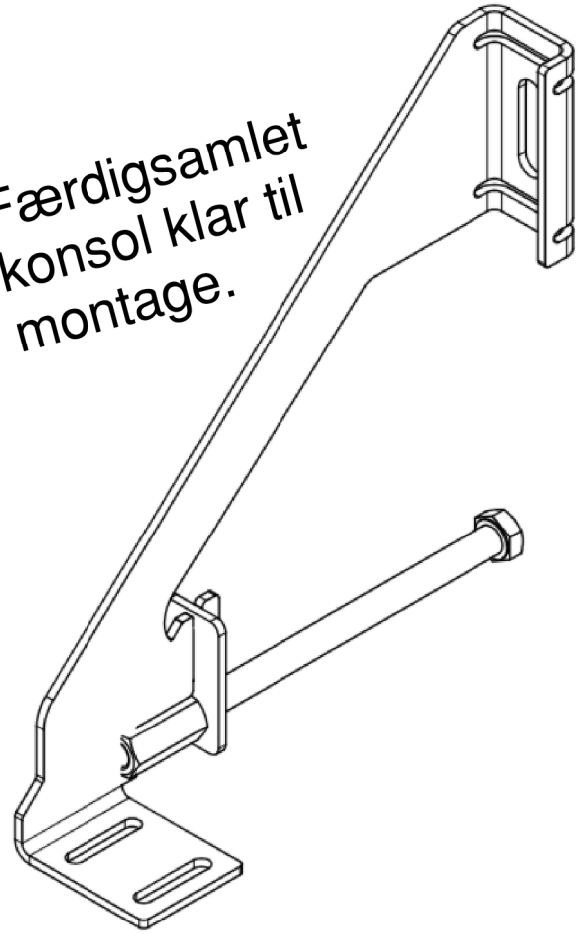

Montage af Konsol

1) Efter der er forboret og ankerstangen er sat i med korrekt bindemiddel, sættes kilen (del E) på ankerstangen.
2) Placer konsollen på gevindstangen og flugt kilen (del E) med en af rillerne på konsollen.
3) Placer skiven (del F) på gevindstangen.
4) Placer møtrikken (del G) på gevindstangen.
5) Placer konsollen i lodret position og i den korrekte højde. Spænd derefter møtrikken (del G).
6) Højden kan justeres med 40 mm ved den lodrette stang i beslaget ved at flytte kilen (del E) sidevers kan højden finjusteres.
7) Brug møtrikken (del G) til at stramme kilen (del E) og konsollen fast imod betonen til korrekt moment.
8) Når konsollen er fastmonteret skrues overliggeren med TBA skinnen fast i fodpladen med 4 Nm.

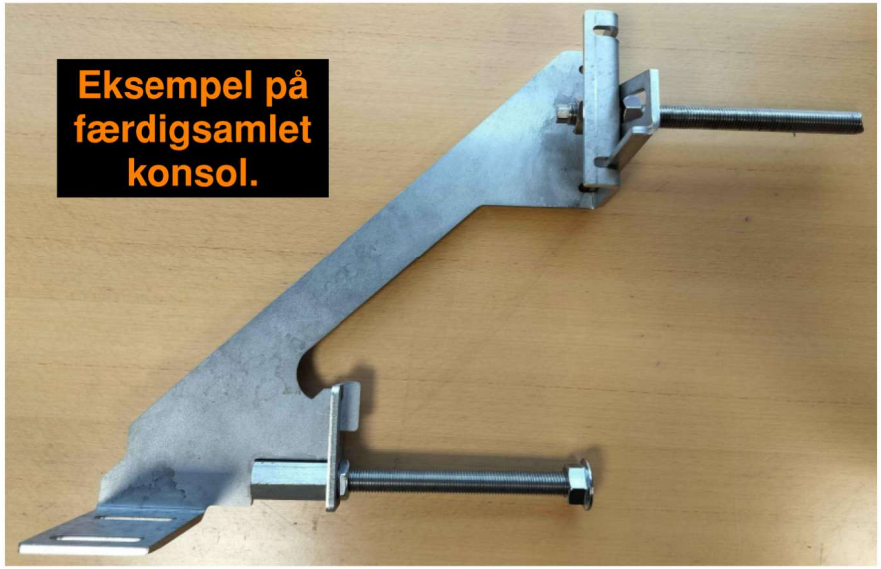

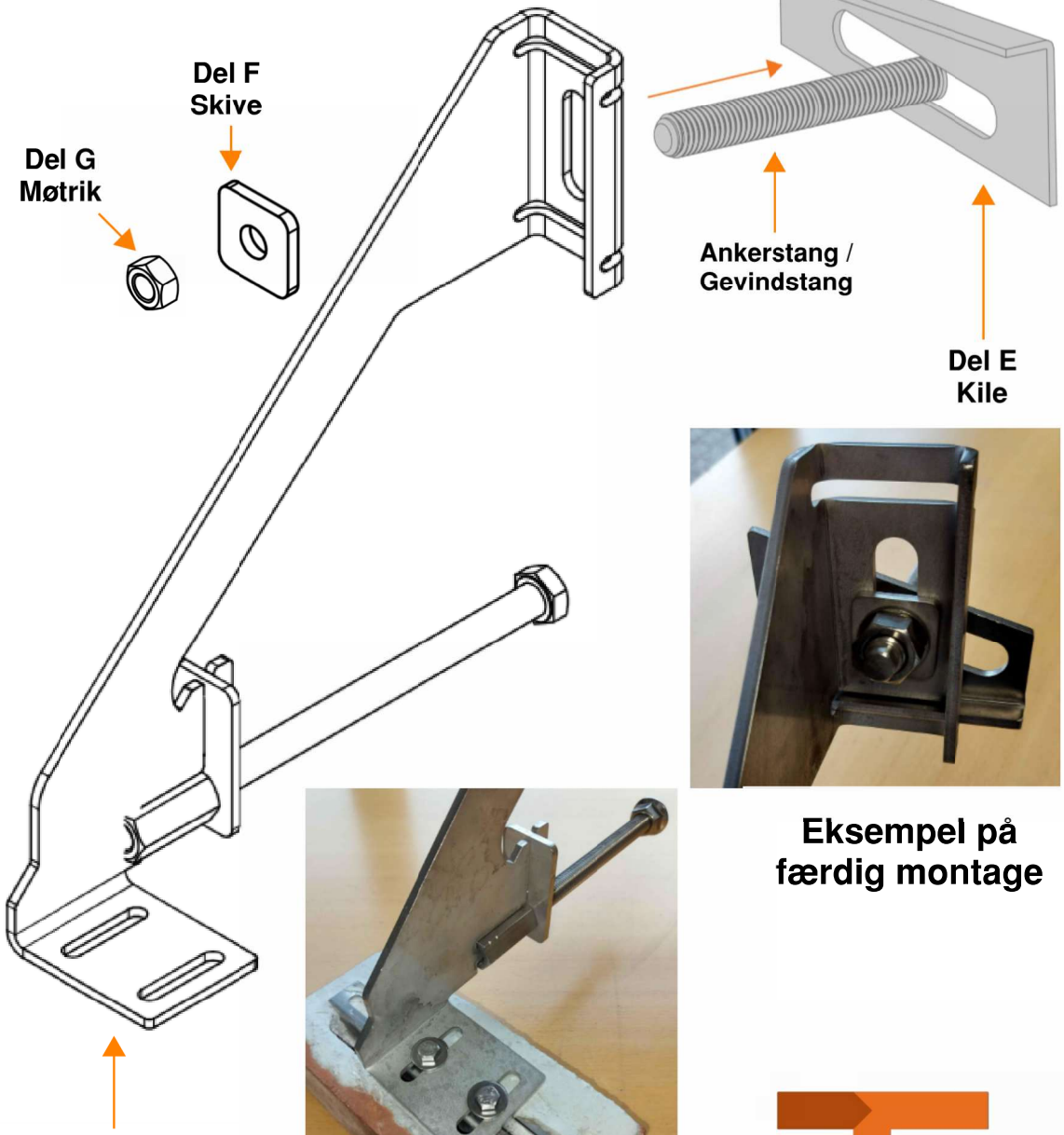

Overligger skrues fast i fodpladen med 4Nm

Eksempel på færdig montage

TEGL
STENSIKKER KVALITET

For at finde en kort video - Tjek **ts-tegl.dk** -> Teknisk Data -> Montage - TSK Murværkskonsoller