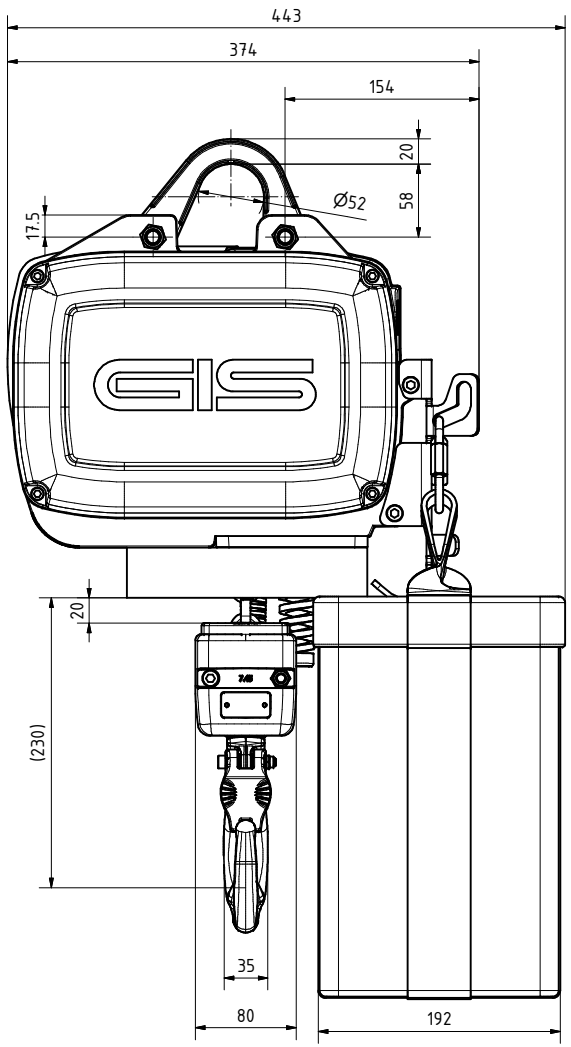

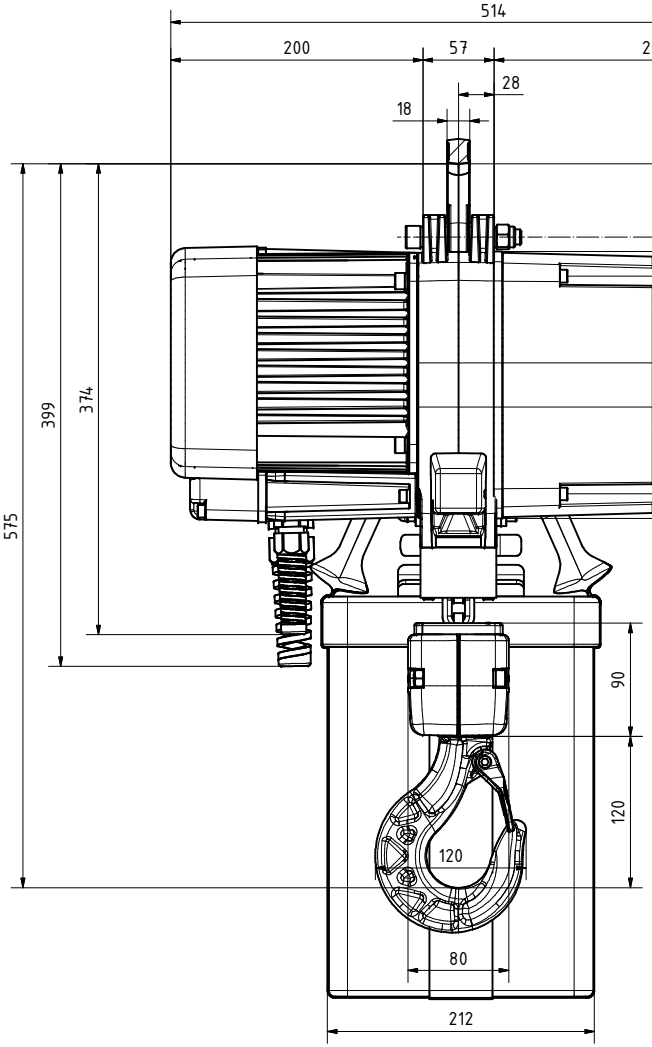

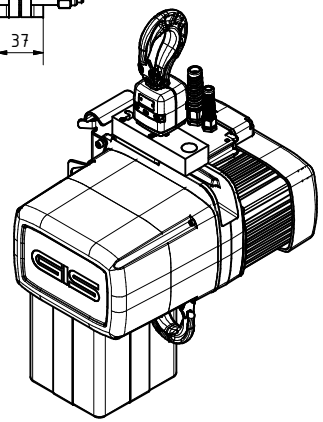

Ausführung D8+:
Hebezug unausgerüstet
Gehäuse und Deckel schwarz
ohne Steuerung
mit Klemmenbrett mit PMS Relais
ohne Endschalter
ohne Steuerschalter
mit Rutschkupplung vor Bremse
mit Ösenaufhängung
ohne Kettenbehälter
ohne Ausrüstungsmaterial
Kettensicherheit: nach DIN 56950 8-fach
Kettensicherheit: nach igvw SQP2 10-fach
mit 2ter Bremse

diverse Optionen auf Anfrage

Execution D8+:
hoist unequipped
body and cover black
without control
with terminal board with PMS Relais
without limit switch
without control switch
with slipping clutch before brake
with eyebolt suspension
without chain bag
without equipping material
chain safety: according to DIN 56950 8-times
chain safety: according to igvw SQP2 10-times
with 2nd break

Different options on request

Exécution D8+:
palan non équipé
caisse et couvercle noir
sans commande électrique
avec bornier avec PMS Relais
sans interrupteur de fin de course
sans Boîtier de commande
avec accouplement de friction
avec suspension par œillet
sans bac de chaîne
sans équipement matériel
Sécurité de la chaîne: selon DIN 56950 8 fois
Sécurité de la chaîne: selon igvw SQP2 10 fois
avec 2ème frein

Options différentes sur demande

Triebwerksgruppe Classification Groupe	M3/1Bm	M4/1Am	M5/2m	M3/1Bm	M5/2m	-	Hub-geschw.	Hub-geschw.	Leistung Motor	3Ph 3x400V 50Hz	Gewicht unaus-gerüstet	Ketten-sicherheit statisch
Schaltungen /h Switches /h commutations /h	150	180	240	150	240	-	Lifting speed	Lifting speed	Motor power		Weight unequipped	Chain safety static
ED % Duty factor % Facteur de marche %	25%	30%	40%	25%	40%	-	Vitesse de levage	Vitesse de levage	Puissance du moteur		Poids non-equipé	Sécurité de la Chaîne statique
	kg	kg	kg	kg	kg	-	m/min. 50Hz	m/min. 60Hz	kW (50 Hz)	A	kg	1000/800kg
LP1000/1NL D8+	-	-	1000	800	630	-	4	4.8	1.5	3.6	47	8 : 1 / 10 : 1
LP1000/1N D8+	-	-	1000	800	630	-	8	9.6	2.3	6.5	51	8 : 1 / 10 : 1
LP1000/1NF D8+	-	-	1000	800	630	-	8 / 2	9.6 / 2.4	2.3 / 0.68	5.7/4.1	51	8 : 1 / 10 : 1

- Schutzart nach DIN 40050:	IP65	
- Isolationsklasse:	F	
- Anschlusssicherung generell:	10A	
- Lasthaken DIN 15401	08	
- Triebwerksgruppe nach ISO 4301-1 / FEM		
- Protection DIN 40050:	IP65	
- Insulation class:	F	
- Fuse protection generally:	10A	
- Load hook DIN 15401	08	
- Classification according to ISO 4301-1 / FEM		
- Classe de protection DIN 40050:	IP65	
- Classe d'isolation:	F	
- Fusible général:	10A	
- Crochet de levage DIN 15401	08	
- Groupe selon ISO 4301-1 / FEM		

Profilstahlkette schwarz phospatiert	Profil steel chain black phosphated	Chaîne en acier profilé noir phosphaté
Güteklasse, nach Grade, according Classe qualité, selon	DAT (8SS), EN 818-7	
Kettengrösse Chain size Dimesion de la chaîne	7.45mm x 23mm	
Kettengewicht / Meter Chain weight / meter Poids chaîne / mètre	1.37kg	

LP 1000/1 D8+

Massbild; Schematic draw; Liste de dim.

Massstab Echelle 1:3

Freigegeben		
Rev.	Datum	User
A	08.08.2017	P.ENGEL
Gez.	30.11.2016	C.Bisang

swiss lifting solutions

9515.9204.5

Index A