WFC 3C34 P

12NC: 859991612410

EAN-code: 8003437612527

Whirlpool
SENSING THE DIFFERENCE

Whirlpool vaatwasser: Kleur wit, Standaard - WFC 3C34 P

Kenmerken van deze Whirlpool vaatwasser: kleur wit. Uitmuntende A+++ energieklasse, voor een lager energieverbruik. Verstelbare voetjes voor perfecte stabiliteit op ongelijkmatige vloeren en oppervlakken. Handige digitale afteltimer die u informeert wanneer het afwasprogramma klaar is. Innovatieve technologie die een extra stille werking garandeert.

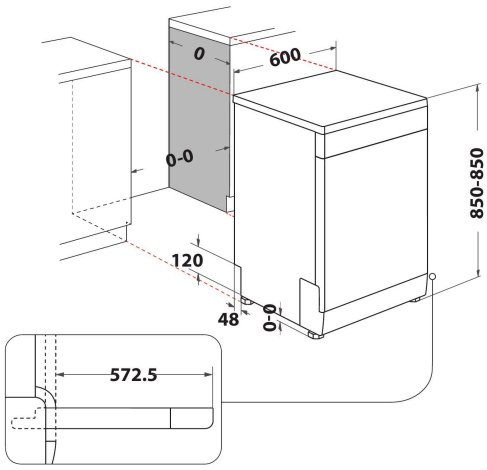

- Installatietype: Vrijstaand
- Energieklasse A+++
- 14 couverts
- 6TH Sense-technologie
- Laag geluidsniveau: 44 dB(A)
- Waterverbruik: 9.5 liter (2660 liter per jaar)
- Powerclean PRO™
- PowerCleanPRO
- Zelfreinigend filtersysteem
- Startvertraging 1-24 uur
- Stil
- FlexiSpace
- Verwijderbaar en in hoogte verstelbare bovenkorf
- Multizone optie
- Bestekkorf
- Tablet
- Voorspoelen koud

Optie Multizone
Uitzonderlijke besparking op het waterverbruik. Deze optie maakt het mogelijk om een kleine lading af te wassen zodat u niet hoeft te wachten tot de volledige machine gevuld is. Geniet van uitstekende afwasresultaten met een laag waterverbruik.

NaturalDry
De automatische deuropening aan het einde van het programma zorgt ervoor dat uw vaat beter en op natuurlijke manier droogt. Dit systeem garandeert een hogere energie-efficiëntie en betere droogresultaten.

Startuitstel
Op maat gemaakt. De optie startuitstel biedt de mogelijkheid om het programma te starten op een tijdstip dat u het beste past, zodat u tijd en energie kunt besparen.

14 couverts
Alle ruimte die u wenst. Deze Whirlpool vaatwasser heeft een capaciteit van 14 couverts.

Stilte
Absolute stilte. Uw Whirlpool vaatwasser is ontworpen om ideale afwasresultaten te leveren tegen het laagst mogelijke geluidsniveau.

PowerClean
Voorspoelen niet nodig. Met PowerClean plaatst u borden en pannen verticaal richting hogedrukstralen die zelfs het hardnekkigste vuil verwijderen, zonder handmatig voorspoelen, inweken of schrobben.

Energieklasse A+++
Uitzonderlijke energie-efficiëntie. Uw vaatwasser met energieklasse A+++ combineert uitstekende reinigingsresultaten met een laag energieverbruik.

EcoFriendly
Uitzonderlijke besparingen. Het intelligente 6TH SENSE EcoFriendly programma past dankzij sensoren de temperatuur, hoeveelheid water en benodigde tijd aan de mate van vervuiling (vaste en vloeibare vervuiling) van de vaat aan. Zo kunt u tot wel 50% energie* besparen terwijl uw vaat perfect schoon is. (* Vergelijking tussen minimaal en maximaal verbruik met het 6TH SENSE programma.)

WFC 3C34 P

12NC: 859991612410

EAN-code: 8003437612527

Whirlpool
SENSING THE DIFFERENCE

BELANGRIJKSTE KENMERKEN

Uitvoering	Vrijstaand
Type installatie	Vrijstaand
Type besturing	Elektronisch
Type bedienings- en signaleringselementen	-
Afneembaar bovenblad	Ja
Opties meubeldeur	n.v.t
Belangrijkste kleur van het product	Wit
Aansluitwaarde (W)	1900
Stroom	10
Spanning	220-240
Frequentie	50
Lengte elektriciteitssnoer	130
Type stekker	Schuko
Lengte toevoerslang	155
Lengte afvoerslang	150
Verstelbare sokkel	Nee
Hoogte van afneembaar bovenblad	0
Stelpoten	Ja - alle vanaf voorzijde
Hoogte van het product	850
Breedte van het product	600
Diepte van het product	590
Diepte met 90° geopende deur	-
Minimale nishoogte	820
Maximale nishoogte	900
Minimale nisbreedte	600
Maximale nisbreedte	600
Nisdiepte	590
Nettogewicht	47
Brutogewicht	49

TECHNISCHE KENMERKEN

Automatische programma's	Ja
Maximumtemperatuur watertoevoer	60
Opties startuitstel	Continu
Maximale tijd startuitstel	24
Indicator programmavoortgang	-
Digitale resttijdweergave	Ja
Indicatielampje zout	Ja
Indicatielampje glansspoelmiddel	Ja
Veiligheidssysteem	ja
Verstelbaar bovenrek	ja
Maximale diameter servies bovenrek	0
Maximale diameter servies onderrek	0
Aantal couverts	14

VERBRUIKSWAARDEN
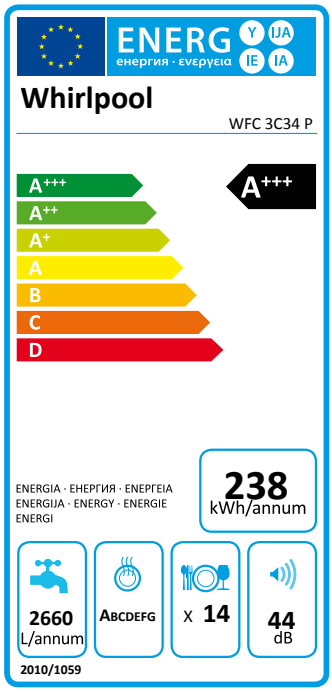
Energie-efficiëntieklasse - NIEUW (2010/30/EU)	A+++
Energieverbruik per jaar - NIEUW (2010/30/EU)	238
Duur sluimerstand - NIEUW (2010/30/EU)	12
Elektriciteitsverbruik in de sluimerstand - NIEUW (2010/30/EU)	6
Energieverbruik in de uitstand - NIEUW (2010/30/EU)	0.5
Waterverbruik per jaar - NIEUW (2010/30/EU))	2660
Geluidsniveau	44