B. & E.S. institute & associations
Boy & Erik Stappaerts www.boy-erik.org
Opdracht : Stad Antwerpen
Curator : de heer Menno Meewis
Plaats : Districtshuis Berchem, Muziekakademie,
bibliotheek en kunstakademie

B. & E.S. INSTITUTE & ASSOCIATIONS
BOY & ERIK STAPPAERTS WWW.BOY-ERIK.ORG
OPDRACHT : STAD ANTWERPEN
CURATOR : DE HEER MENNO MEEWIS
PLAATS : DISTRICTSHUIS BERCHEM, MUZIEKAKADEMIE, BIBLIOTHEEK EN KUNSTAKADEMIE

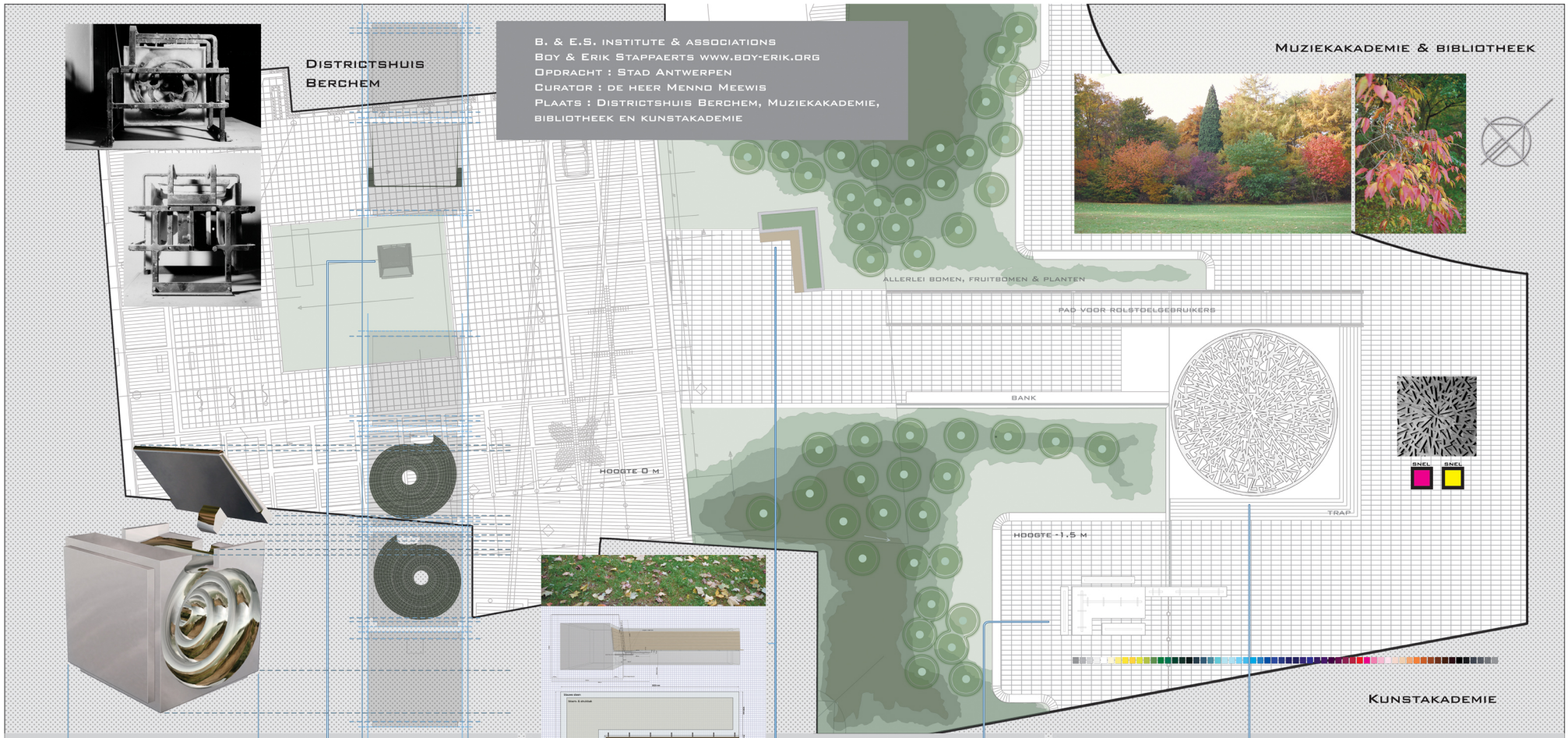

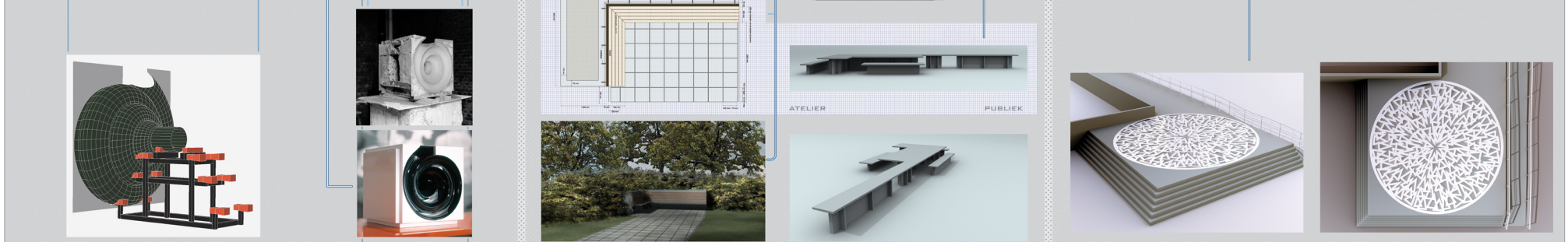

DUBBELE SPIRAAL - PANIC ZONE - 181 CM X 181 CM X 181 CM

BANK IN L-VORM - 500 CM X 359 CM X 115,8 CM

SAMENWERKMEUBEL VOOR KUNSTAKADEMIE - 998 CM X 351 CM X 70 CM

HIP-HOP DANSVLOER, DIAMETER 10M, WITTE STEEN, BLAUWE STEEN

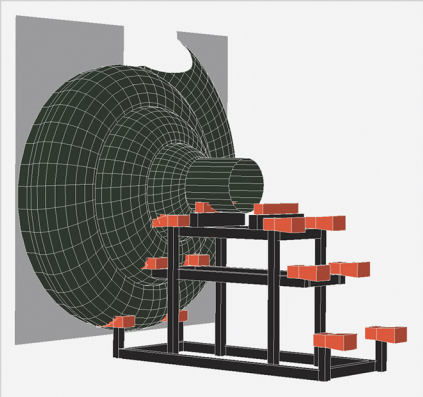

Dubbele Spiraal - panic zone - 181 cm x 181 cm x 181 cm

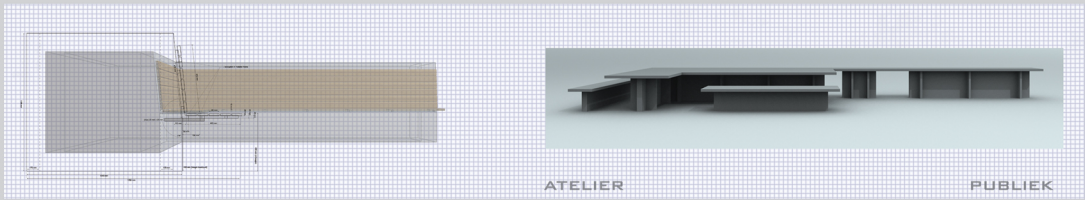

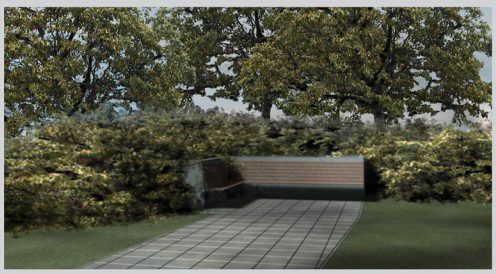

Bank in L-vorm - 500 cm x 359 cm x 115,8 cm

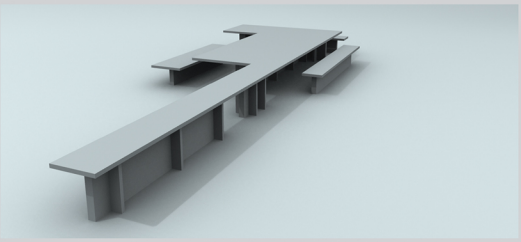

Samenwerkmeubel voor kunstakademie - 998 cm x 351 cm x 70 cm

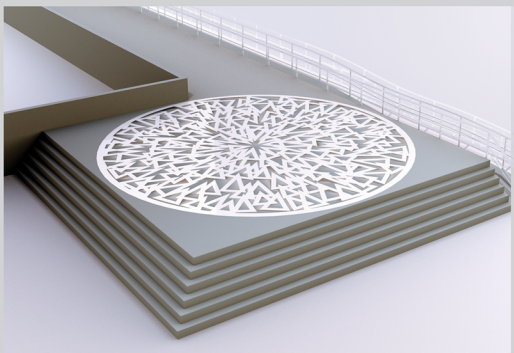

Hip-Hop Dansvloer, diameter 10m, witte steen, blauwe steen

Object. work title : Panic Zone – polyester, wood, lacquer & varnish – (33 x 33 x 33cm) 2003
Object. work title : Panic Zone – clay model – (33 x 33 x 33cm) 2003

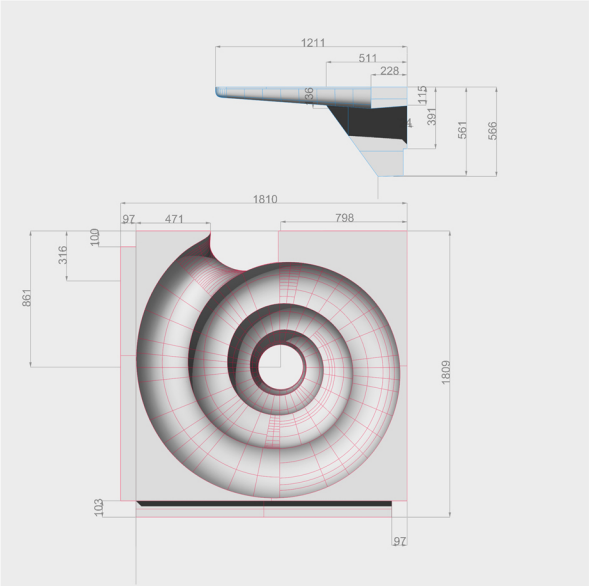
1211
511
228
36
115
391
561
566
1810
97
471
798
100
316
861
1809
103
97

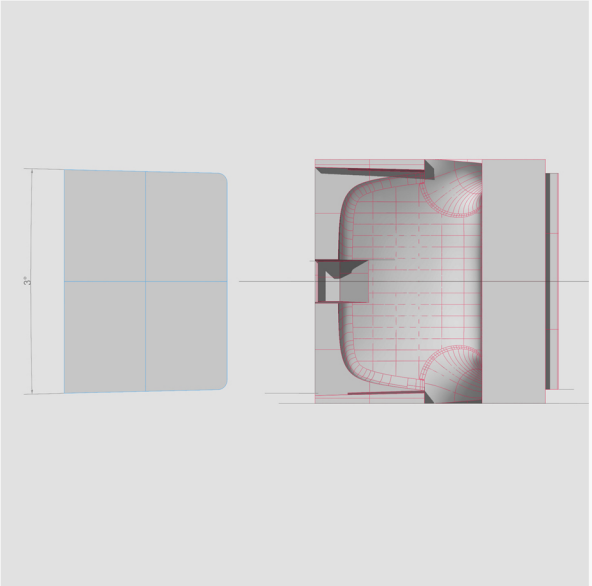

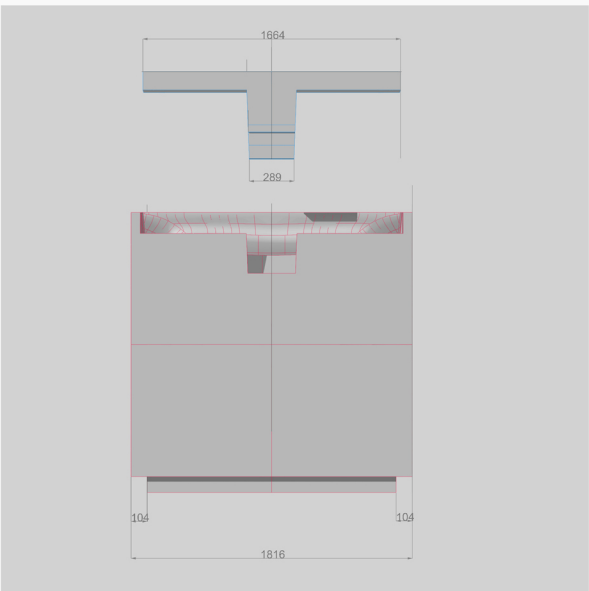
1664
289
104
104
1816

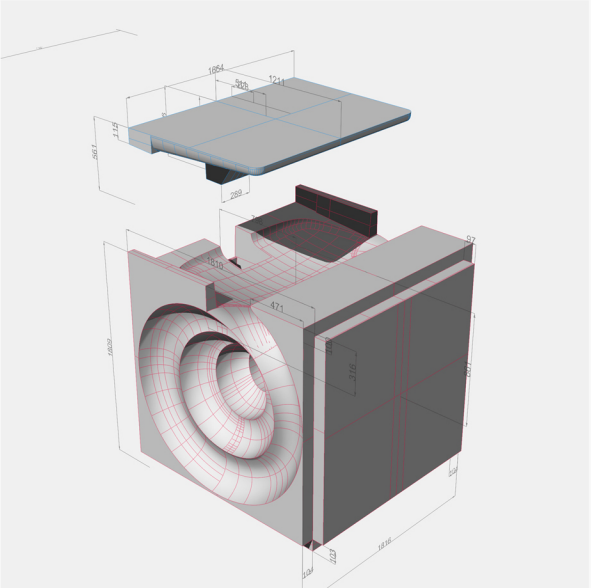

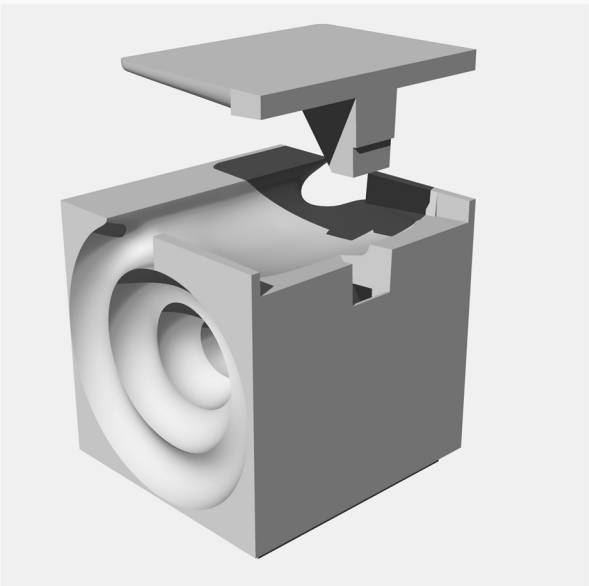

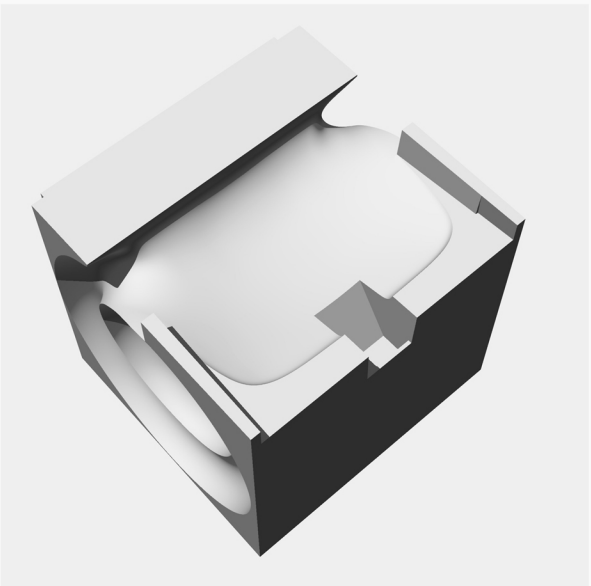

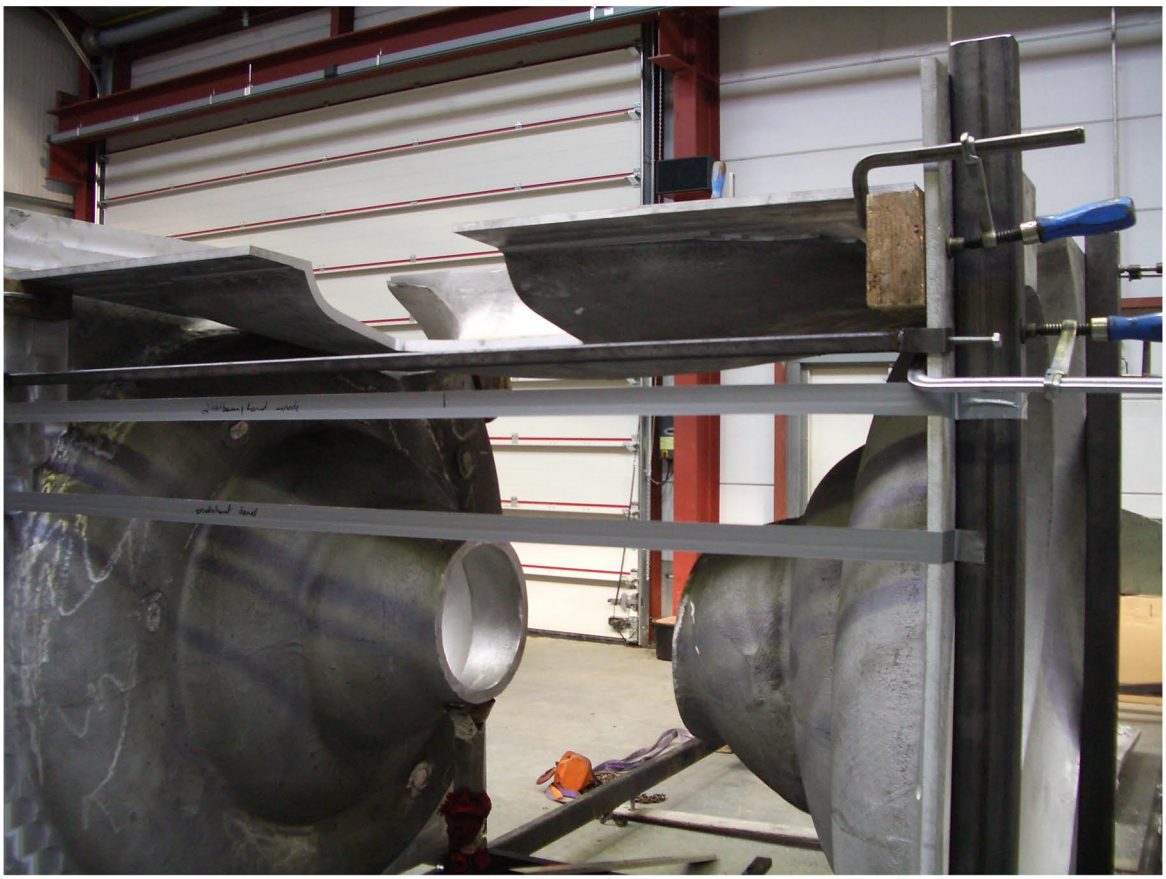

1710

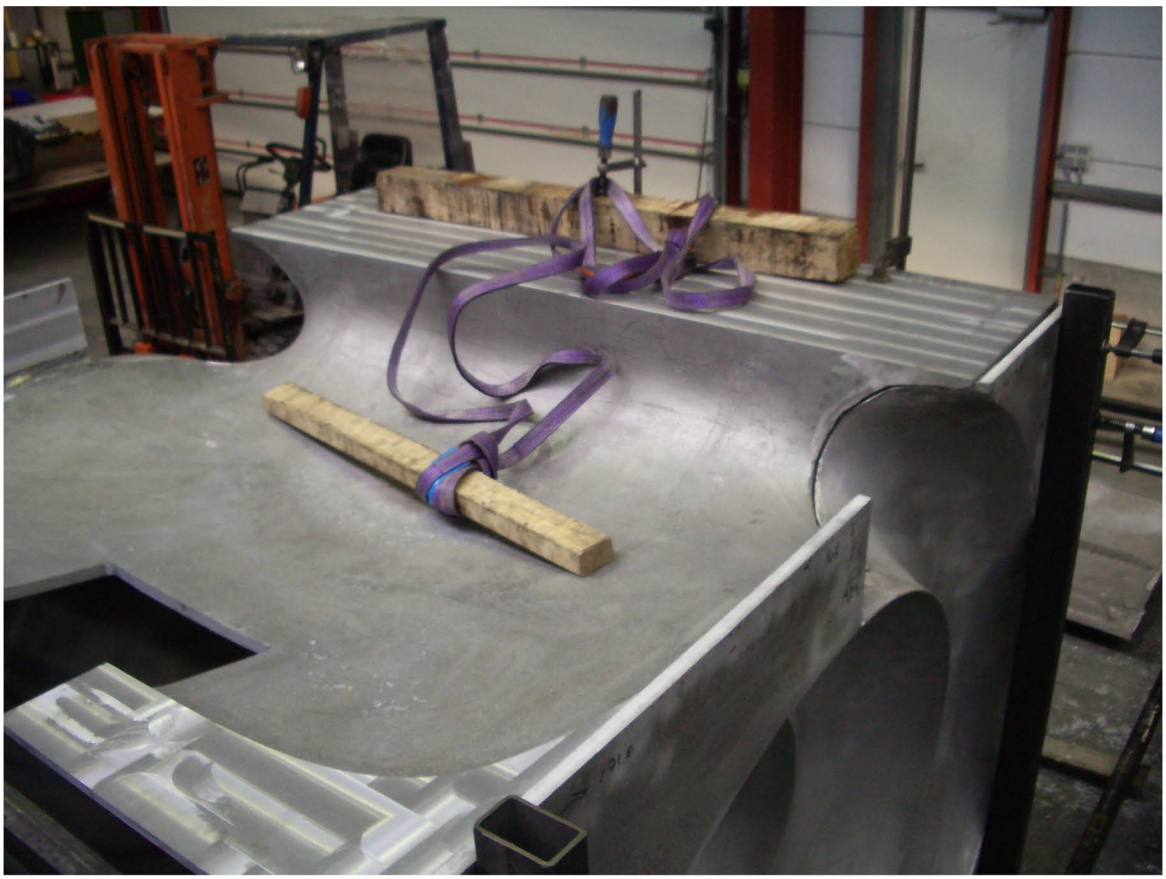
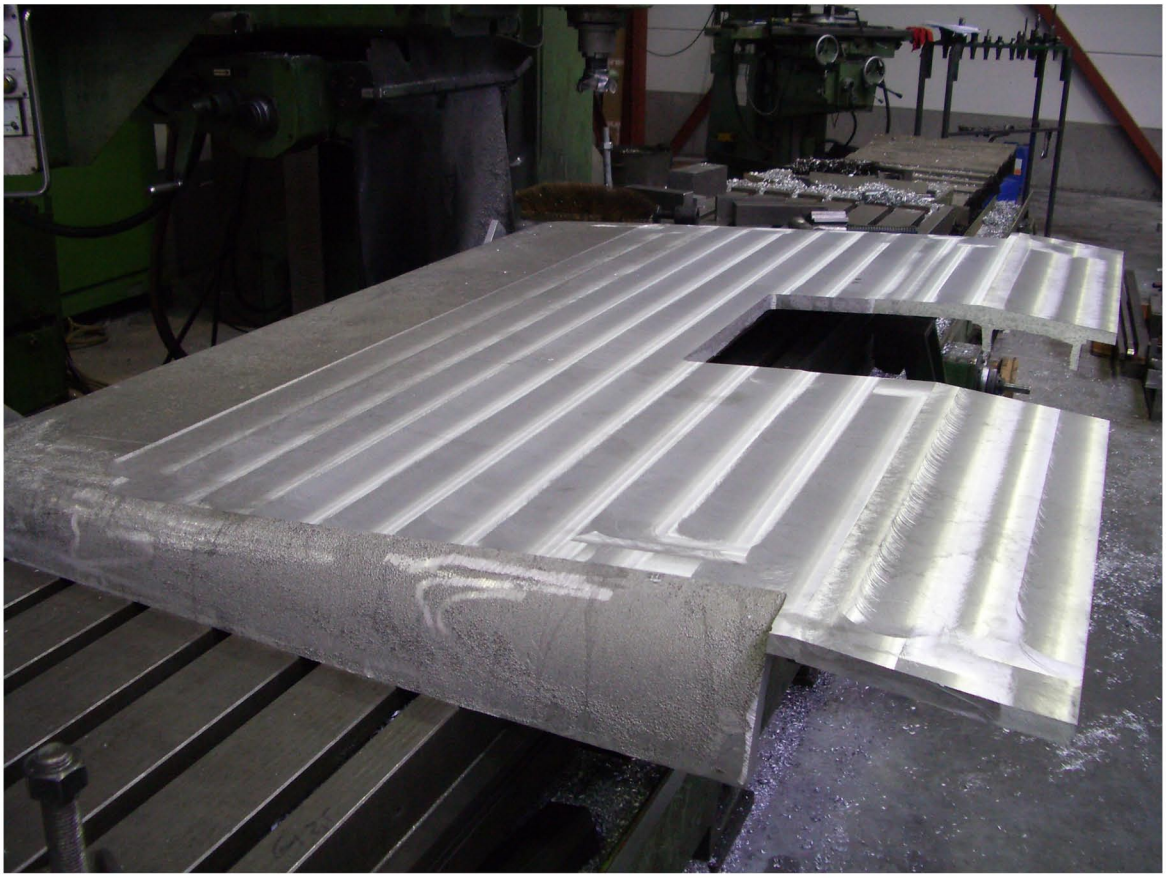
YCM