Cal. .68

OPERATING INSTRUCTIONS

T4E

TRAINING FOR ENGAGEMENT

TC 68

UMAREX.COM

CONTENT

Inhaltsverzeichnis | Contenu | Contenido | Contenuto | Содержание | Treść | İçerik

4 ..... DESCRIPTION

Benennung | Désignation des pièces | Designación | Descrizione | Наименование | Nazewnictwo | Parçaların adları

6 ..... SAFETY

Sicherheit | Sécurité | Seguro | Sicura | Предохранитель | Bezpiecznik | Emniyet

7 ..... INSERT CO_2 CAPSULE

CO_2-Kapsel einsetzen | Insérer la capsule de CO_2 | Insertar la cápsula de CO_2 | Inserire la capsula di CO_2 | Вставьте капсулу CO_2 | Włożyć kapsułę CO_2 | CO_2 kapsülü yerleştirin

11 ..... REMOVING THE CO_2 CAPSULE

Entnahme der CO_2-Kapsel | Retrait de la capsule de CO_2 | Extracción de la cápsula de CO_2 | Rimozione della capsula di CO_2 | Извлечение капсулы CO_2 | Wyjmowanie kapsuły CO_2 | CO_2 kapsülünün çıkarılması

12 ..... LOADING THE MAGAZINE

Magazin laden | Chargement du chargeur | Charger del cargador | Caricamento | Снаряжение магазина | Ładowanie | Şarjörün doldurumulmasi

14 ..... ENERGY ADJUSTMENT

Energieeinstellung | Réglage de l'énergie | Ajuste de energía | Impostazione dell'energia | Настройка энергии | Ustawienie energii | Enerji ayarı

15 ..... SHOOTING

Schießen | Tir | Disparo | Tiro | Стрельба | Strzelanie | Atiş Yapmak

16 ..... CHAMBER RELIEF VALVE

Kammerentlastungsventil | Soupape de décharge de la chambre | Válvula de alivio de cámara | Valvola di sicurezza a camera | Перепускной клапан камеры | Zawór nadmiarowy komory | Hazne tahliye vanası

17 ..... UNJAMMING

Störungsbeseitigung | Dépannage | Solución de problemas | Risoluzione dei problemi | Устранение неполадок | Rozwiązywanie problemów | Sorun Giderme

18 ..... BARREL CHANGE AND CLEANING

Laufwechsel und Reinigung | Changement de canon et nettoyage | Cambio y limpieza del cañón | Cambio e pulizia della canna | Замена и чистка ствола | Wymiana i czyszczenie Lufy | Namlu değişimi ve temizliği

19 ..... MOUNTING OF ACCESSORIES

Montage des Zubehörs | Montage des accessoires | Montaje de los accesorios | Montaggio di accessori | Монтаж аксессуаров | Montaż oprzyrządowania | Aksesuar montajı

20 ..... MUZZLE THREAD

Mündungsgewinde | Filetage du canon | Rosca de boca | Filettatura della bocca | Дульная резьба | Gwint kufy | Namlu ipliği

21 ..... TECHNICAL DATA

Technische Daten | Données Techniques | Datos Técnicos | Dati Tecnici | Технические Характеристики | Dane Techniczne | Teknik veriler

22 ..... PROBLEM SOLUTIONS

Problemlösungen | Résolution de problèmes | Resolución de problemas | Risoluzione dei problemi | Решение проблем | Rozwiązywanie problemów | Problem çözme

23 ..... SPARE PARTS

Ersatzteile | Pièces détachées | Piezas de repuesto | Parti di ricambio | Запасные Части | Części zamienne | Yedek parçalar

DESCRIPTION

Benennung | Désignation des pièces | Designación | Descrizione | Наименование | Nazewnictwo | Parçaların adları

EN
01 Muzzle
02 Picatinny rail
03 M-LOK
04 Screw Feeding Port
05 Magazine catch
06 Fire selector
07 QD interface
08 Chamber relief valve
09 Pressure indicator
10 Stock
11 Quick-Piercing Button
12 Stock release
13 Energy adjustment
14 Trigger
15 Feeding Port
16 Magazine
17 Barrel
18 Hopper connector
19 Hopper Magazine Adapter

DE
01 Mündung
02 Picatinny-Schiene
03 M-LOK
04 Schraube Zuführschacht
05 Magazinhalter
06 Feuerwahlhebel
07 QD-Schnittstelle
08 Kammerentlastungsventil
09 Druckanzeiger
10 Schaft
11 Quick-Piercing-Knopf
12 Schaftentriegelung
13 Energieeinstellung
14 Abzug
15 Zuführschacht
16 Magazin
17 Lauf
18 Hopper Verbindungsstück
19 Hopper Magazinadapter

FR
01 Bouche
02 Rails picatinny
03 M-LOK
04 Vis pour le puits d`alimentation
05 Arrêtoir du chargeur
06 Sélecteur de tir
07 Œillet pour bandoulière à détachement rapide
08 Soupape de décharge de la chambre
09 Indicateur de pression
10 Crosse
11 Bouton de perçage rapide
12 Verrou de la crosse
13 Réglage de l'énergie
14 Détente
15 Puits d`alimentation
16 Chargeur
17 Canon
18 Hopper connecteur
19 Hopper Chargeur adaptateur

ES
01 Boca del cañón
02 Riel picatinny
03 M-LOK
04 Tornillo para el pozo de alimentación
05 Retén del cargador
06 Selector de tiro
07 Soporte de la correa de transporte de desmontaje rápido
08 Válvula de alivio de cámara
09 Indicador de presión
10 Culata
11 Botón de pinchado rápido
12 Desbloqueo de la culata
13 Ajuste de energía
14 Gatillo
15 Pozo de alimentación
16 Cargador
17 Cañón
18 Hopper conector
19 Hopper Cargador adaptator

IT
01 Bocca
02 Slitta Picatinny
03 M-LOK
04 Vite per adattatore di alimentazione
05 Leva di sgancio del caricatore
06 Selettore di tiro
07 Attacco per cinghia a sgancio rapido
08 Valvola di sicurezza a camera
09 Indicatore di pressione
10 Calcio
11 Pulsante a tiro rapido
12 Sblocco del calcio
13 Impostazione dell'energia
14 Grilletto
15 Adattatore di alimentazione
16 Caricatore
17 Canna
18 Hopper connessione
19 Hopper Caricatore adattatore

RU
01 Дуло
02 Направляющая типа Picatinny
03 M-LOK
04 болт кана́л заво́з
05 Держатель магазина
06 Селектор съемки
07 Быстросъемная антабка
08 Перепускной клапан камеры
09 Индикатор давления
10 Приклад
11 Кнопка для быстрого прокола
12 Разблокировка приклада
13 Настройка энергии
14 Спусковой крючок
15 Кана́л заво́з
16 Магазин
17 Ствол
18 Hopper звено́
19 Hopper Магазин ада́птер

PL
01 Wylot lufy
02 Szyna Picatinny
03 M-LOK
04 Śruba od szyb dla dostawy
05 Zatrzask magazynka
06 Wybierak zdjęć
07 Zaczep pasa szybkiego odpinania
08 Zawór nadmiarowy komory
09 Wskaźnik ciśnienia
10 Kolba
11 Przycisk szybkiego przekłuwania
12 Odblokowanie rękojeści
13 Ustawienie energii
14 Spust
15 Szyb dla dostawy
16 Magazynek
17 Lufa
18 Hopper spoidło
19 Hopper magazynek adapter

TR
01 Namlu ağzı
02 Trilho Picatinny
03 M-LOK
04 Vida çukur tedarik
05 Şarjör tutucu
06 Çekim seçici
07 Kolay ayrılabilen askı kayışı halkası
08 Hazne tahliye
09 Asınç göstergesi
10 Kundak
11 Hızlı kapsül delme düğmesi
12 Kundak kilidinin açılması
13 Enerji ayar
14 Tetik
15 Çukur tedarik
16 Şarjör
17 Namlu
18 Hopper bağlantı parçası
19 Hopper Şarjör adaptör

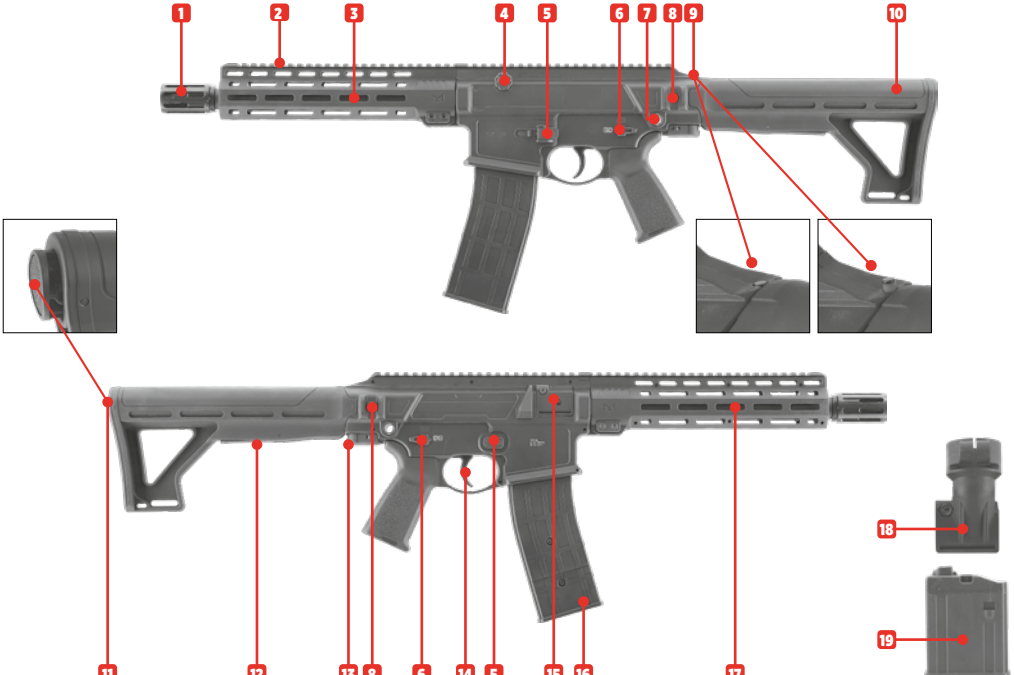
1
2
3
4
5
6
7
8
9
10
11
12
13
8
6
14
5
15
16
17
18
19

SAFETY

Sicherheit | Sécurité | Seguro | Sicura | Предохранитель | Bezpiecznik | Emniyet

CAUTION

- Only handle your gun in its safe condition.
- Always make sure that the muzzle points in a safe direction.

ACHTUNG

- Hantieren Sie nur mit der Waffe, wenn diese gesichert ist.
- Achten Sie stets darauf, dass die Mündung in eine sichere Richtung zeigt.

ATTENTION

- Ne manipulez l'arme que lorsque la sécurité est enclenchée.
- Assurez-vous que la bouche est orientée dans une direction non dangereuse.

ATENCIÓN

- Manipule la pistola sólo cuando esté asegurada.
- Asegúrese de que la boca apunte siempre en una dirección segura.

ATTENZIONE

- Accertarsi che la sicura sia inserita prima di iniziare a maneggiare l'arma.
- Indirizzate l'arma sempre in una direzione sicura.

ВНИМАНИЕ

- Обращайтесь с оружием, только поставив его на предохранитель.
- Всегда следите за тем, чтобы ствол оружия был направлен в безопасную сторону.

UWAGA

- Proszę posługiwać się wyłącznie zabezpieczoną bronią.
- Należy stale kontrolować czy lufa jest skierowana w bezpiecznym kierunku.

DİKKAT

- Silahı sadece, emniyetli halde iken elinize alın.
- Namlunun her zaman güvenli bir yöne doğrultulmuş olmasına dikkat edin.

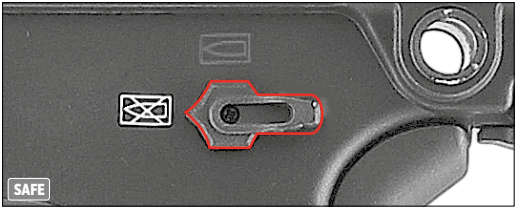

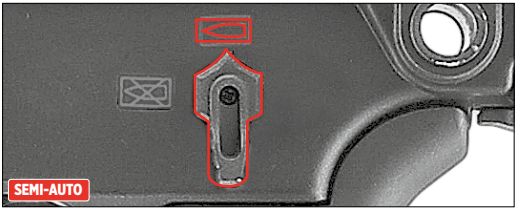

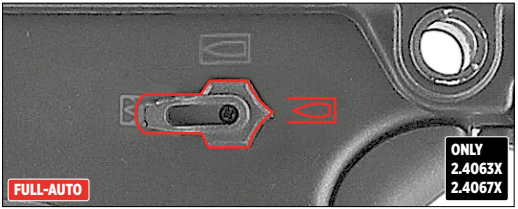

INSERT CO_2 CAPSULE

CO_2-Kapsel einsetzen | Insérer la capsule de CO_2 | Insertar la cápsula de CO_2 | Inserire la capsula di CO_2 | Вставьте капсулу CO_2 | Włożyć kapsułę CO_2 | CO_2 kapsülü yerleştirin

- **Use only the CO_2 cartridges specified in the technical data.**
- **Remove the pierced cartridge before storing the gun.**
- **There may be a minor discharge of CO_2 when you remove a pierced cartridge.**

Make sure that your hands do not come into contact with discharged CO_2. This may cause freezing of the skin. Do not expose the CO_2 cartridge to excessive heat and do not store it at temperatures exceeding 54 °C. Always adhere to the warnings and safety instructions of the manufacturer on the gas cartridge in respect to handling and storage of a CO_2 gas container.

- **Verwenden Sie nur die in den technischen Daten genannten CO_2-Kapseln.**
- **Für die Lagerung der Waffe angestochene CO_2-Kapsel entnehmen.**
- **Beim Herausnehmen der angestochenen CO_2-Kapsel kann es zu einem leichten Austritt von CO_2 kommen.**

Achten Sie darauf, dass Ihre Hände nicht mit austretendem CO_2 in Berührung kommen. Bei Kontakt mit der Hand kann es zu Erfrierungen kommen. Setzen Sie die Kapsel keiner großen Hitze aus und lagern Sie diese nicht bei Temperaturen über 54 °C. Halten Sie sich immer an die auf der CO_2-Kapsel aufgedruckten Warn- und Sicherheitshinweise des Herstellers bezüglich Umgang und Lagerung der CO_2-Kapsel.

- **Utilisez uniquement les cartouches de CO_2 désignées dans les caractéristiques techniques.**
- **Retirez la cartouche de CO_2 percée avant de stocker l'arme.**
- **Un peu de CO_2 peut s'échapper lors du retrait de la cartouche.**

Veillez à ce que vos mains n'entrent pas en contact avec le gaz CO_2 qui s'échappe. Le contact avec la peau peut entraîner des gelures. Ne soumettez pas les capsules de CO_2 à une chaleur trop importante et ne les stockez pas à des températures supérieures à 54 °C. Respectez toujours les consignes de sécurité et avertissements figurant sur la capsule de CO_2 relatifs à l'utilisation et au stockage de capsules de CO_2.

- **Use únicamente los cartuchos de CO_2 indicados en los datos técnicos.**
- **Al guardar el arma, extraiga el cartucho de CO_2 perforado.**
- **Al extraer el cartucho de CO_2 perforado es posible que se escape una pequeña cantidad de CO_2.**

Procure que sus manos no entren en contacto con el CO_2 en caso de fuga, ya que un eventual contacto con la piel puede causar congelación. No exponga el cápsula de CO_2 a un calor excesivo ni lo guarde a temperaturas superiores a los 54 °C. Observe siempre las advertencias e instrucciones de seguridad del fabricante sobre la manipulación y el almacemiento del cápsula de aire comprimido.

- **Utilizzare solo le capsule di CO_2 indicate nei dati tecnici.**
- **Prima di custodire l'arma, estrarre la capsula di CO_2 perforata.**
- **Durante la sostituzione della capsula di CO_2 perforata potrebbe verificarsi una leggera fuoriuscita di gas CO_2.**

Raccomandiamo di prestare attenzione affinché le mani non vengano a contatto con il gas CO_2 che fuoriesce dall'arma. L'eventuale contatto con la pelle potrebbe provocare congelamenti. Non esporre le capsula CO_2 a fonti di calore eccessivo e conservarle in contenitori a temperature non superiori a 54 °C. Osservare sempre le avvertenze e le norme di sicurezza del produttore stampate sulla capsula relative all'utilizzo e alla conservazione delle capsula CO_2.

- **Применяйте только баллончики с CO_2, указанные в технических характеристиках.**
- **Перед помещением оружия на хранение извлеките баллончик с CO_2.**
- **При извлечении баллончика может произойти незначительная утечка CO_2.**

Обратите внимание на то, чтобы Ваши руки не соприкасались с выходящим газом CO_2. При контакте с кожей может наступить обморожение. Берегите баллончик с газом CO_2 от перенагревания и не храните его при температуре выше 54 °C. Всегда соблюдайте напечатанные производителем на баллончике CO_2 указания по мерам безопасности в отношении обращения и хранения баллончика CO_2.

- **Stosować wyłącznie naboje CO_2 wskazane w danych technicznych.**
- **Na czas przechowywania usunąć z broni przebite naboje CO_2.**
- **Podczas wyjmowania przebitego naboju CO_2 może dojść do wydostania się niewielkiej ilości gazu.**

Proszę chronić ręce przed zetknięciem z wyciekiem dwutlenku węgla. W kontakcie CO_2 ze skórą może dojść do odmrożeń. Naboju CO_2 nie należy wystawiać go na działanie wysokiej temperatury, proszę przechowywać go poniżej w temp 54°C. Proszę przestrzegać wskazówek producenta dot. zasad bezpieczeństwa przy obsłudze i przechowywaniu naboju CO_2. Informacje te znajdą Państwo na naboju.

- **Sadece teknik verilerde belirtilen CO_2 kapsüllerini kullanın.**
- **Silahı muhafaza etmek için delinmiş CO_2 kapsülünü çıkarın!**
- **Delinmiş CO_2 kapsülünü çıkarırken hafif bir CO_2 sızıntısı meydana gelebilir.**

Ellerinizin silahtan çıkan CO_2 gazıyla temas etmemesine dikkat edin. Elinizle temas halinde deride donmalar oluşabilir. CO_2 kapsülünü aşırı sıcak koşullara maruz bırakmayın ve bu kapları 54 °C'den daha sıcak ortamlarda saklamayın. CO_2 kapsülü üzerinde yer alan, CO_2 kapsülünün kullanımı ve saklanmasıyla ilgili basılı üretici uyarı ve güvenlik bilgilerine daima uyun.

1x 88 g CO_2

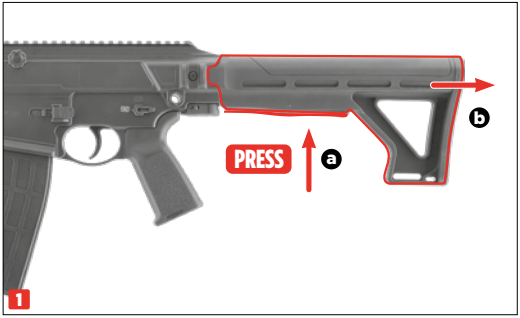

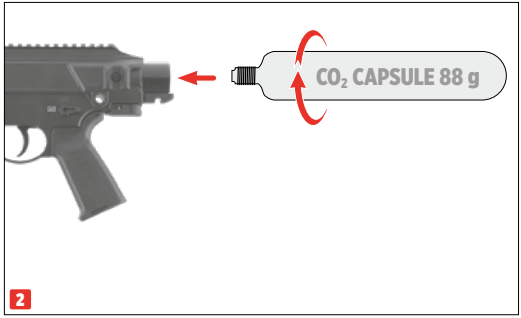

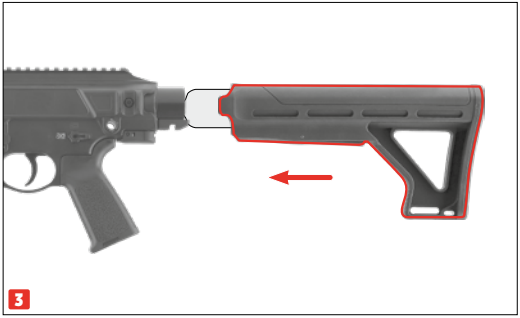

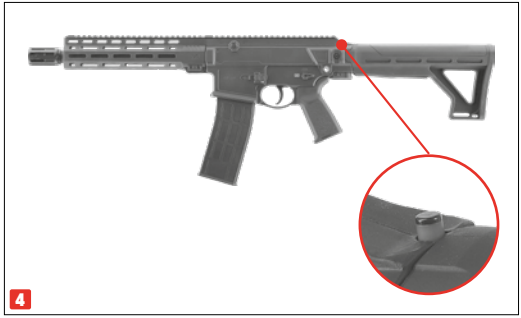

2x 12 g CO_2

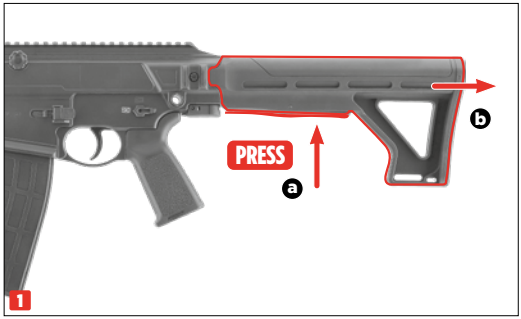
PRESS
a
b
1

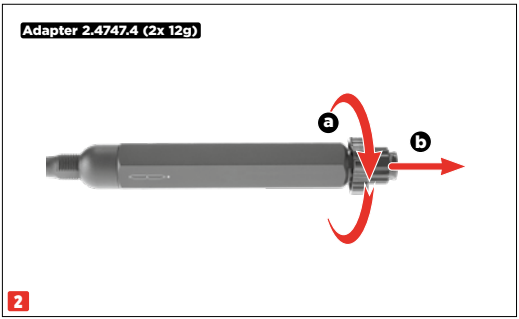
Adapter 2.4747.4 (2x 12g)
a
b
2

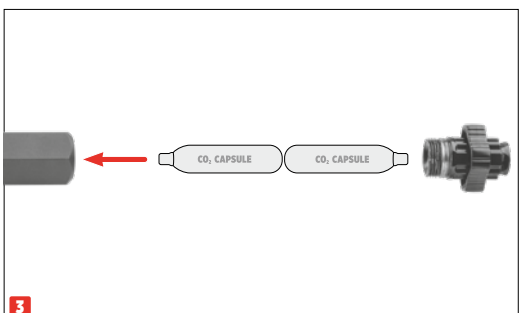
CO_2 CAPSULE
CO_2 CAPSULE
3

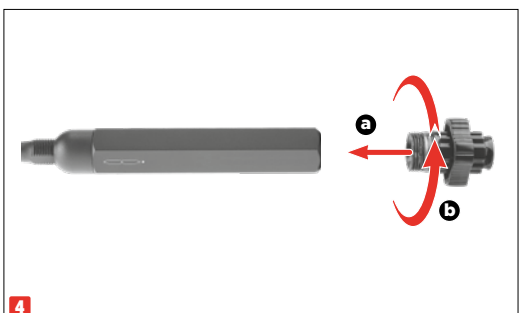
a
b
4

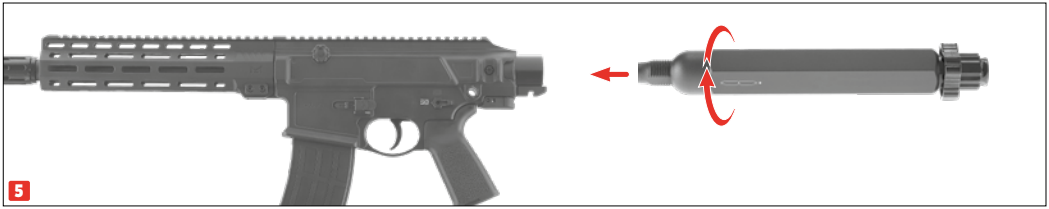
5

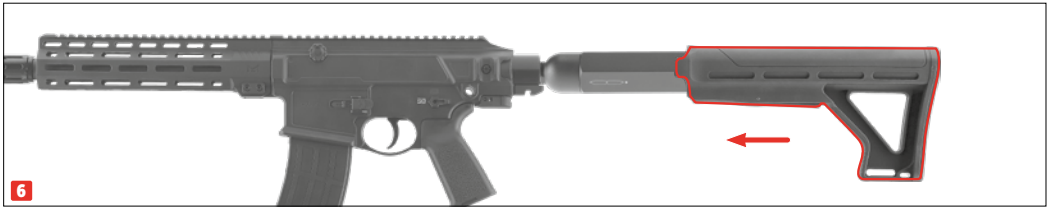
6

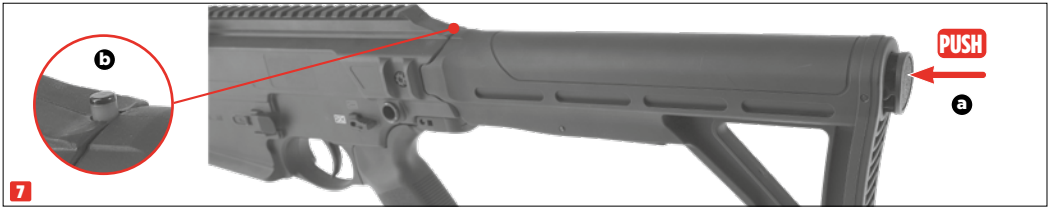
b
PUSH
a
7

REMOVING THE CO_2 CAPSULE

Entnahme der CO_2-Kapsel | Retrait de la capsule de CO_2 | Extracción de la cápsula de CO_2 | Rimozione della capsula di CO_2 | Извлечение капсулы CO_2 | Wyjmowanie kapsuły CO_2 | CO_2 kapsülünün çıkarılması

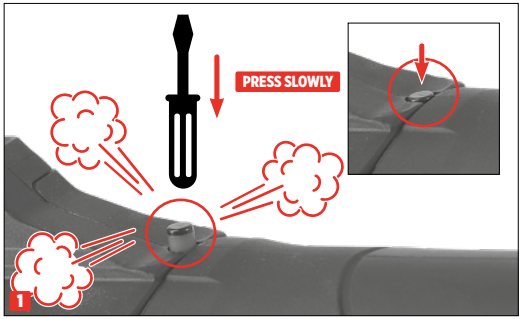

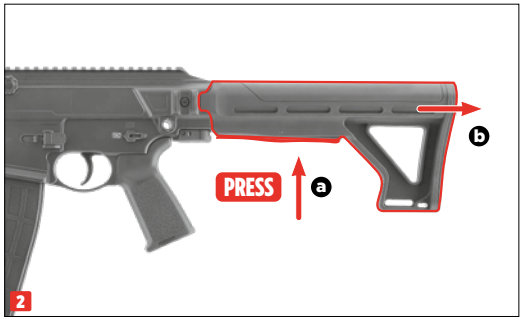

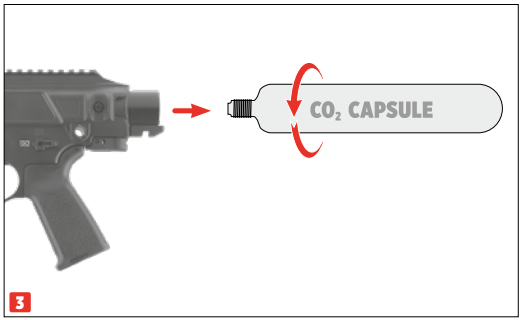

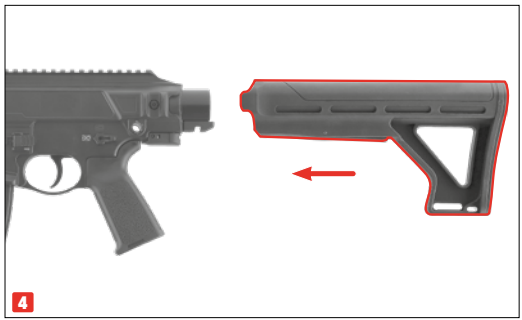

LOADING THE MAGAZINE

Magazin laden | Chargement du chargeur | Charger del cargador | Caricamento | Снаряжение магазина | Ładowanie | Şarjörün doldurumulması

USE ONLY AMMUNITION RECOMMENDED FOR THIS GUN, AND WITH THE CORRECT CALIBER.

When using precision balls, be sure to insert them correctly into the magazine. Never shoot used, deformed, dirty or defective projectiles. Use of unsuitable projectiles will void the warranty. We recommend high-quality roundballs or precision balls supplied by UMAREX.

VERWENDEN SIE AUSSCHLIESSLICH DIE FÜR DIESE WAFFE VORGESEHENE MUNITION IM KORREKTEN KALIBER.

Beim Einsatz von Precisionballs achten Sie auf das korrekte Einsetzen der Munition in das Magazin. Verwenden Sie auf keinen Fall gebrauchte, deformierte, verschmutzte oder fehlerhafte Geschosse. Bei Gebrauch ungeeigneter Geschosse erlischt die Garantie. Wir empfehlen hochwertige Rundkugeln oder Precisionballs aus dem Hause UMAREX.

UTILISEZ EXCLUSIVEMENT LES MUNITIONS PRÉVUES POUR CETTE ARME, DANS LE CALIBRE CORRECT.

En cas d'utilisation de billes de précision, veillez à la bonne insertion des munitions dans le chargeur. N'utilisez en aucun cas des projectiles usagés, déformés, encrassés ou défectueux. L'utilisation de projectiles inadaptés annule la garantie. Nous recommandons l'utilisation des projectiles de haute qualité de la société UMAREX.

USE ÚNICAMENTE MUNICIÓN DEL CALIBRE ADECUADO, PREVISTA PARA ESTA ARMA.

Cuando utilice bolas de precisión, asegúrese de insertar la munición correctamente en el cargador. Nunca utilice proyectiles usados, deformados, sucios o defectuosos. El uso de proyectiles inadecuados provoca la extinción de la garantía. Recomendamos usar bolas redondas o bolas de precisión de alta calidad de la casa UMAREX.

UTILIZZARE ESCLUSIVAMENTE LE MUNIZIONI DA NOI INDICATE PER QUEST'ARMA NEL CALIBRO CORRETTO.

In caso di impiego di pallini Precisionball prestare attenzione alla corretta introduzione delle munizioni nella caricatore. Non utilizzare mai proiettili usati, deformati, sporchi o difettosi. L'uso di proiettili non adatti fa decadere la garanzia. Raccomandiamo i pallini tondi o i pallini Precisionball di alta qualità della ditta UMAREX.

ИСПОЛЬЗУЙТЕ ТОЛЬКО ПРЕДУСМОТРЕННЫЕ ДЛЯ ЭТОГО ОРУЖИЯ БОЕПРИПАСЫ СООТВЕТСТВУЮЩЕГО КАЛИБРА.

При применении высокоточных шаров следите за правильным снаряжением магазин боеприпасами. Категорически запрещается использовать бывшие в употреблении, деформированные, загрязненные или дефектные патроны. При использовании непредназначенных патронов гарантия теряет силу. Мы рекомендуем использовать качественные круглые пули или высокоточные шары производства UMAREX.

STOSOWAĆ WYŁĄCZNIE AMUNICJĘ WŁAŚCIWEGO KALIBRU PRZEWIDZIANĄ DO TEJ BRONI.

W razie użycia kul precyzyjnych pamiętać o prawidłowym umieszczeniu amunicji w magazynie. W żadnym wypadku nie stosować używanych, zdeformowanych, wadliwych lub zanieczyszczonych pocisków. Użycie nieodpowiednich pocisków powoduje wygaśnięcie gwarancji. Zalecamy wysokiej jakości kule okrągłe lub precyzyjne marki UMAREX.

YALNIZCA BU SILAH IÇIN ÖNGÖRÜLEN DOĞRU KALIBREDE MÜHIMMAT KULLANIN.

Precisionball ürünü kullanılacağı zaman mühimmatın doğru şekilde şarjör yerleştirilmesine dikkat edin. Kullanılmış, deforme olmuş, kirli veya kusurlu mermileri asla kullanmayın. Uygun olmayan mermilerin kullanılması durumunda garanti geçersiz olur. UMAREX firması tarafından üretilen kaliteli yuvarlak mermileri veya precisionball ürününü tavsiye ederiz.

a
b
1

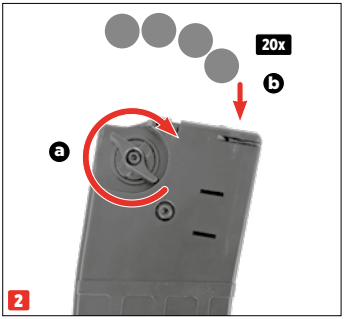
20x
b
a
2

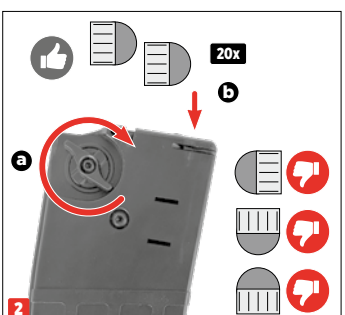
20x
b
a
2

3

ENERGY ADJUSTMENT

Energieeinstellung | Réglage de l'énergie | Ajuste de energía | Impostazione dell'energia | Настройка энергии | Ustawienie energii | Enerji ayarı

ONLY 2.4063X / 2.4067X

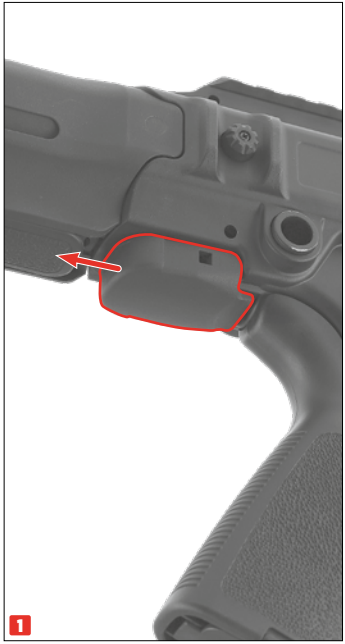

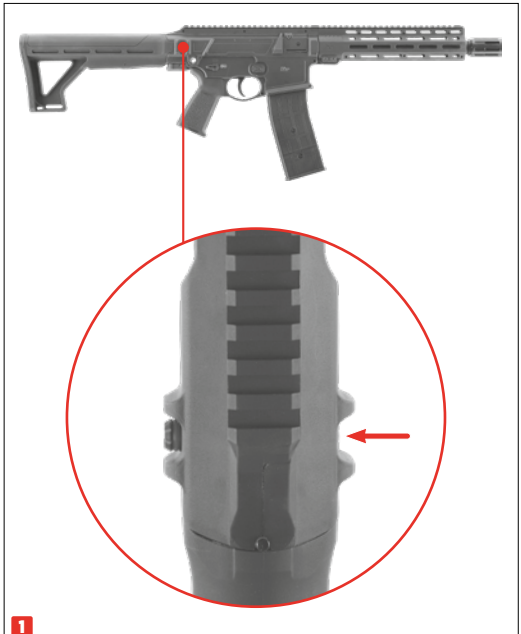

1

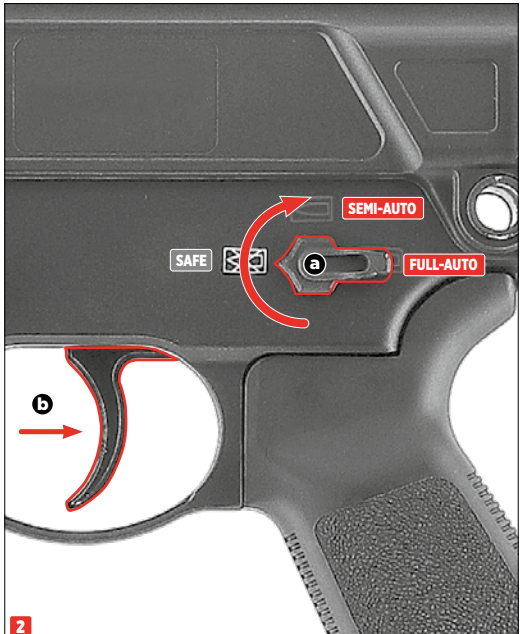

2

CHAMBER RELIEF VALVE

Kammerentlastungsventil | Soupape de décharge de la chambre | Válvula de alivio de cámara | Valvola di sicurezza a camera | Перепускной клапан камеры | Zawór nadmiarowy komory | Hazne tahliye vanası

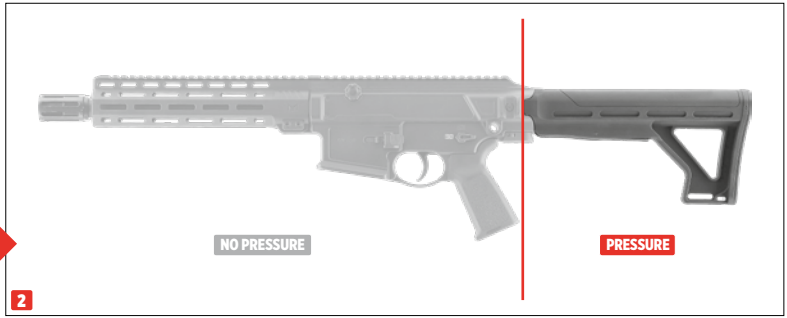

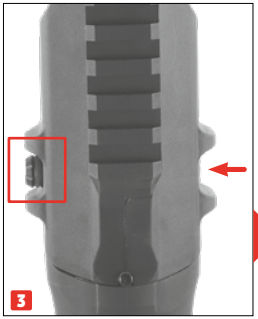

UNJAMMING

Störungsbeseitigung | Dépannage | Solución de problemas | Risoluzione dei problemi | Устранение неполадок | Rozwiązywanie problemów | Sorun Giderme

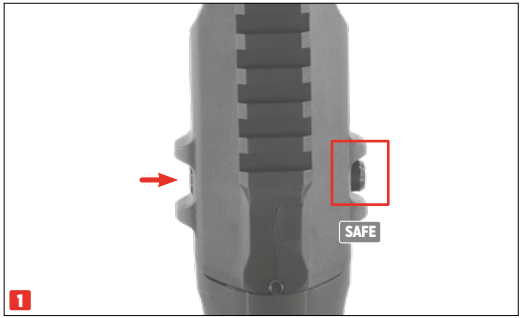

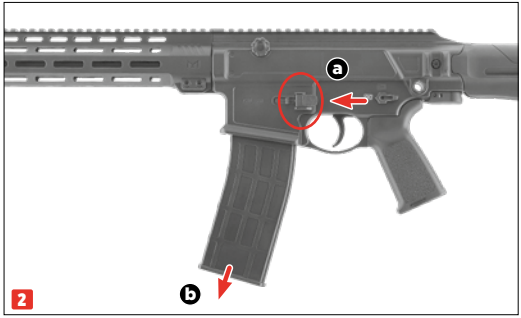

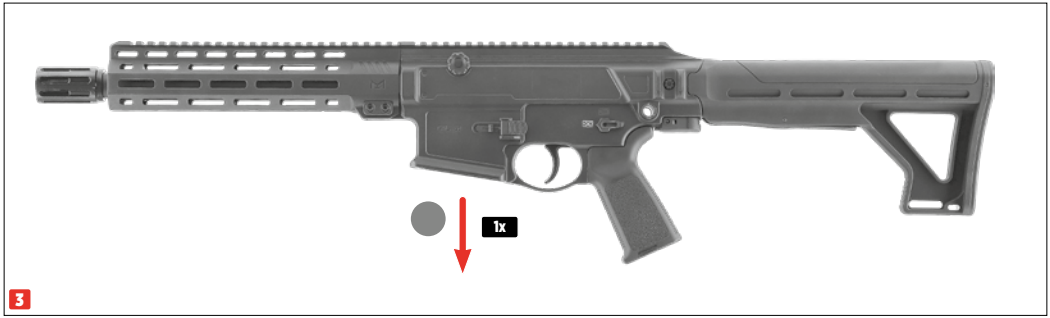

BARREL CHANGE AND CLEANING

Laufwechsel und Reinigung | Changement de canon et nettoyage | Cambio y limpieza del cañón | Cambio e pulizia della canna | Замена и чистка ствола | Wymiana i czyszczenie Lufy | Namlu değişimi ve temizliği

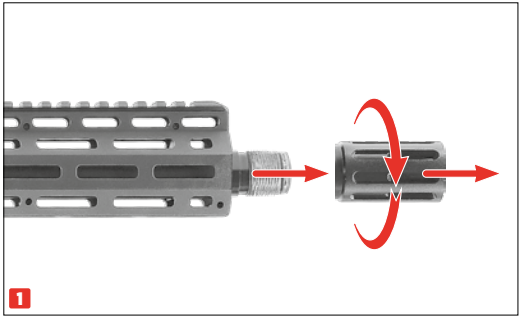

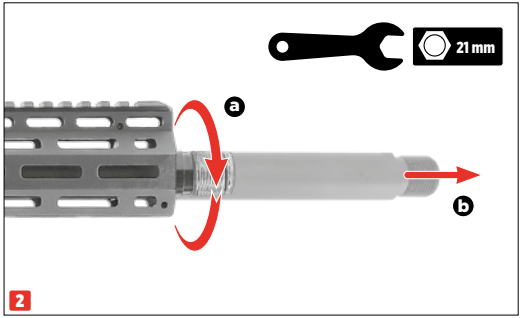

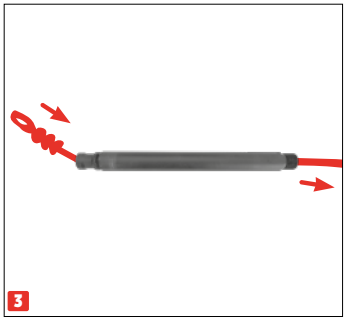

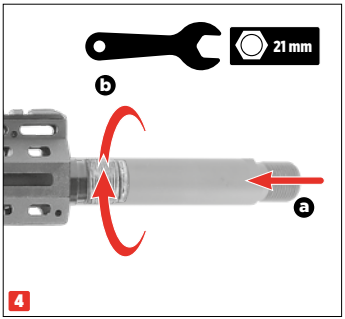

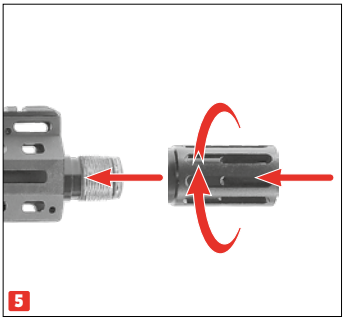

MOUNTING OF ACCESSORIES

Montage des Zubehörs | Montage des accessoires | Montaje de los accesorios | Montaggio di accessori | Монтаж аксессуаров | Montaż oprzyrządowania | Aksesuar montajı

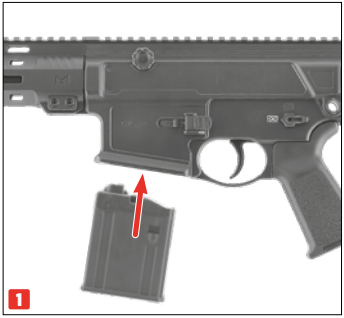

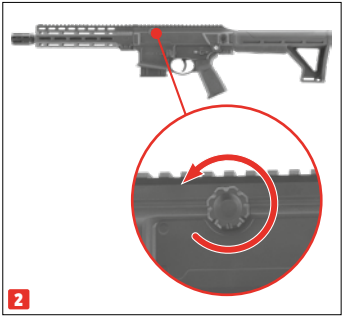

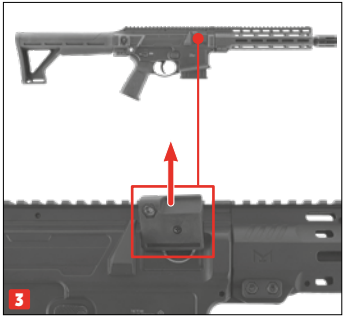

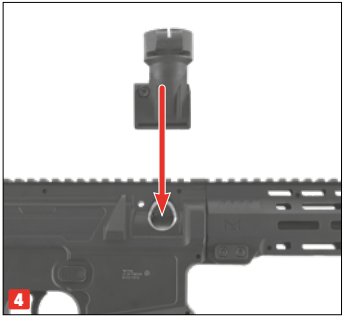

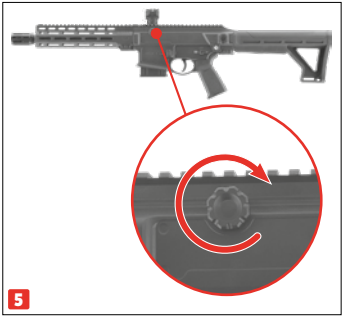

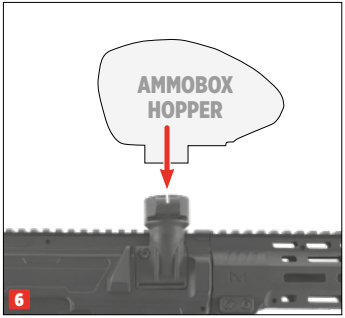

MUZZLE THREAD

Mündungsgewinde | Filetage du canon | Rosca de boca | Filettatura della bocca | Дульная резьба | Gwint kufy | Namlu ipliği

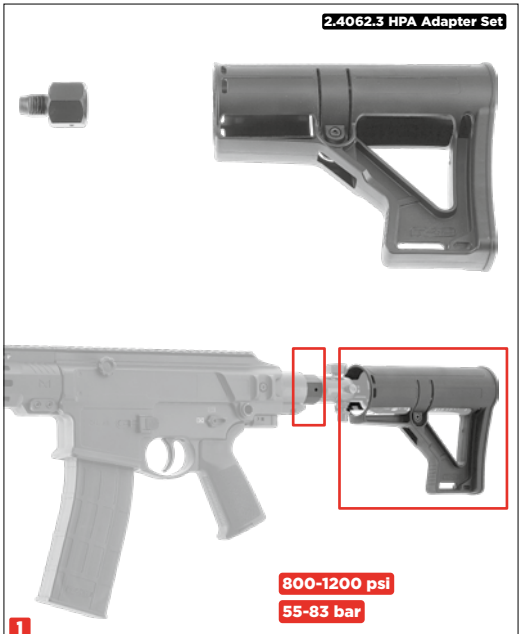

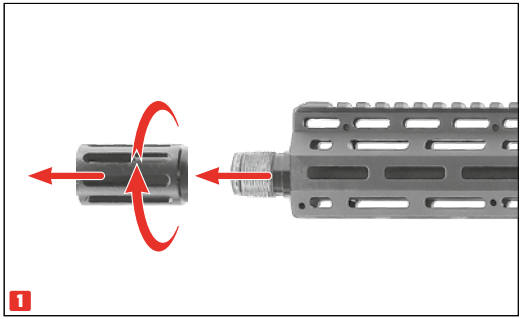

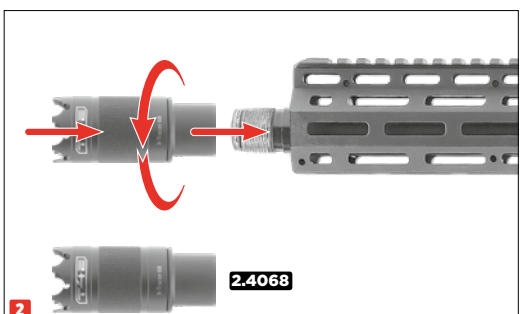

TECHNICAL DATA

Technische Daten | Données Techniques | Datos Técnicos | Dati Tecnici | Технические Характеристики | Dane Techniczne | Teknik veriler

POWER SOURCE | Antrieb | Source de Propulsion | Propulsión Alimentazione | Источник энергии | Zródło | Enerji kaynağı	88 g CO_2 capsule | 88 g CO_2-Kapseln | Capsule de CO_2 88 g | Cápsulas de 88 g de CO_2 Capsule CO_2 88 g | Баллончик с 88 г CO_2 | Kapsuła CO_2 88 g | 88 g'lık CO_2 kapsülü			
with | mit | avec | con | c | z | ile **2.4747.4**	2x 12 g CO_2 capsule | 2x 12 g CO_2-Kapsel | 2x Capsule de CO_2 12 g | 2x Cápsula de 12 g de CO_2 2x Capsula CO_2 12 g | 2x Баллончик с 12 г CO_2 | 2x Kapsuła CO_2 12 g | 2x 12 g'lık CO_2 kapsülü			
with | mit | avec | con | c | z | ile **2.4062.3**	55-83 bar compressed air | 55-83 bar Pressluft | 55-83 bar air comprimé 55-83 bar aire comprimido | 55-83 bar aria compressa | Сжатый воздух 55-83 бар | sprężone powietrze 55-83 bar | 55-83 bar basınçlı hava			
CALIBER/AMMO | Kaliber/Munition | Calibre/Munitions | Kaliber/Munitión Calibro/Munizioni | Калибр/Боеприпасы | Kaliber/Amunicja | Kalibre/Mühimmat	.68 Roundballs / Precisionballs			
ENERGY/VELOCITY | Energie/Geschwindigkeit | Énergie/Vitesse | Energía/Velocidad Energia/Velocità | Энергия/Скорость Полета Пули | Energia/Prędkość | Enerji/Mermi Hızı	**2.4062:** < 7,5 J: 70 m/s (F)	**2.4063X:** < 16 J: 105 m/s	**2.4067X:** < 40 J: 150 m/s	(88 g CO_2)
MAGAZINE CAPACITY | Magazinkapazität | Capacité du magasin | Capacidad del cargador Capacità del caricatore | Вместимость магазина | Pojemność magazynka | Şarjör kapasitesi	20 rds			
FIRING CAPACITY | Schusskapazität | Capacité de tir | Capacidad de disparo Capacità di fuoco | Мощность стрельбы | Zdolność zapłonowa | Ateşleme kapasitesi	250 rds	180 rds	80 rds	(88 g CO_2)
SAFETY | Sicherung | Sécurité | Seguro | Sikura | предохранитель | Bezpiecznik | Emniyet	Fire selector | Feuerwahlhebel | Sélecteur de tir | Selector de tiro Selettore di tiro | Селектор съемки | Wybierak zdjęć | Çekim seçici			
TRIGGER | Abzug | Detènte | Accion | Scatto | Спусковой механизм | Spust | Tetik	Single Action | Single-Action | Simple Action | Single Action Single Action | одинарного действия | Pojedyńczego działania | Tek hareketli			
DANGEROUS AREA UP TO | Max. Gefahrenbereich bis zu | Zone de danger s'étendant | Distancia máxima de peligro | Distanza massima di pericolo | Макс. протяженность опасной зоны | Maks. obszar zagrożenia do | Maksimum tehlike alanı	125 m	160 m	200 m	
WEIGHT | Gewicht | Poids | Peso | Peso | Bec | Waga | Ağırlık	2900 g			
OVERALL LENGTH | Gesamtlänge | Longueur | Longitud Lunghezza | Длина | Długość całkowita | Toplam uzunluk	840 mm			
BARREL LENGTH | Lauflänge | Longueur canon | Longitud del cañón Lunghezza canna | Длина ствола | Długość lufy | Namlu uzunluğ	300 mm			
MUZZLE THREAD | Mündungsgewinde | Filetage de la bouche | Rosca de la boca del cañón | Filettatura sulla canna | Резьба на дульном срезе | Gwint wylotu | Namlu ağzı vida dişi	M22x1,5			
BARREL THREAD | Laufgewinde | Filetage du canon | Rosca del cañón | Filettatura della canna | Резьба на стволе | Gwint lufy | Namlu vida dişi	Autococker			
RATE OF FIRE | Kadenz | Cadence | Cadencia | Cadenza | Каденс | Cadence | Kadans		420 rds/min	360 rds/min	

PROBLEM SOLUTIONS

Problemlösungen | Résolution de problèmes | Resolución de problemas | Risoluzione dei problemi | Решение проблем | Rozwiązywanie problemów | Problem çözme

CO_2	**Gun does not shoot** Waffe schießt nicht | l'arme ne tire pas El arma no dispara | L'arma non spara Пможие показатели стрельбы | złe efekty strzelania | Kötü atış performansı	**Faulty shooting direction** Schlechte Treffergenauigkeit | Mauvaise Performance De Tir | Potencia De Disparo Deficiente Scarsa Precisione | Оружие Не Стреляет | Broń Nie Strzela | Silah Ateş Almıyor	**Low shooting speed** Geringe Geschossgeschwindigkeit | Faible vitesse du projectile | Escasa velocidad de disparo | Velocità ridotta del proiettile | Слабая скорость полета пулм | niska prędkość śrutu | Merminin hızı düşük
Safety activated Waffe gesichert | Sécurité de l'arme enclenchée | Seguro activado | Sicura attivata | Оружие стоит на предохранителе Broń zabezpieczona | Silah emniyette	●		
CO_2 capsule not pierced or empty CO_2-Kapsel nicht angestochen oder leer | Capsule de CO_2 non percée ou vide | Cápsula de CO_2 no perforada o vacía | Capsula a CO_2 non bucata | Отсутствие накола баллончика с CO_2 | Nábój CO_2 nie przekłuty | CO_2 kapsülü delinmemiş	●		●
Dirty barrel Lauf verschmutzt | Canon encrassé | Cañón sucio | Canna sporca internamente | Ствол загрязнен | Zanieczyszczona lufa | Namlu kirli	●	●	●
Magazine empty Magazin leer | Chargeur vide | Caricatore vuoto | Cargador vacío | Магазин пустой | Magazynek pusty | Şarjör boş	●		
Extreme temperatures Extreme Temperaturen | Températures extrêmes | Temperaturas extremas | Temperature estreme | Экстремальные температуры | Ekstremalne temperatur | Aşırı sıcak/soğuk	●		●
Wrong ammunition Falsche Munition | Mauvaises munitions | Munición errónea | Munizione sbagliata | Боеприпасы не подходят | Zła amunicja | Yanlış mühimmat	●	●	●
Ammunition badly loaded Munition falsch geladen | Munitions mal chargées | Munición mal cargada | Munizione caricata in maniera errata Боеприпасы неправильно снаряжены | Niepoprawnie załadowana amunicja | Mühimmat yanlış doldurulmuş	●		

SPARE PARTS

Ersatzteile | Pièces détachées | Piezas de repuesto | Parti di ricambio | Запасные Части | Części zamienne | Yedek parçalar

2.4062

UMAREX REF. NO.:	PART NUMBER:	ITEM:
81.10.0263	1-09	**BALLISTIC COVER SCREW**
81.10.0264	1-14	**TOOL COVER**
81.60.0336	A-22	**7.5J VALVE SLEEVE SPRING**
81.20.0374	A-26; A-23	**TRIGGER RELEASE LINK SET**
81.10.0265	1B	**BALLISTIC COVER MACHINING**
81.60.0340	5-05; 5-06	**MAGAZINE GEAR SET**
81.60.0341	5-09; 5-16	**GEAR LOCK POINT SET**
81.60.0337	5Q	**PAINTBALL FUNNEL MACHINING**
81.60.0338	7A	**VALVE SLEEVE ASSEMBLY**
81.60.0339	7B	**7.5J VALVE SEAT ASSEMBLY**
81.60.0342	8C	**PRESSURE INDICATOR**

2.4063X

UMAREX REF. NO.:	PART NUMBER:	ITEM:
81.10.0263	1-09	**BALLISTIC COVER SCREW**
81.10.0264	1-14	**TOOL COVER**
81.60.0344	A-22	**16J VALVE SLEEVE SPRING**
81.20.0374	A-26; A-23	**TRIGGER RELEASE LINK SET**
81.10.0265	1B	**BALLISTIC COVER MACHINING**
81.60.0340	5-05; 5-06	**MAGAZINE GEAR SET**
81.60.0341	5-09; 5-16	**GEAR LOCK POINT SET**
81.60.0337	5Q	**PAINTBALL FUNNEL MACHINING**
81.60.0338	7A	**VALVE SLEEVE ASSEMBLY**
81.60.0343	7B	**16J VALVE SEAT ASSEMBLY**
81.60.0342	8C	**VALVE COVER COMBINATION**

2.4067X

UMAREX REF. NO.:	PART NUMBER:	ITEM:
81.10.0263	1-09	**BALLISTIC COVER SCREW**
81.10.0264	1-14	**TOOL COVER**
81.60.0344	A-22	**16J VALVE SLEEVE SPRING**
81.20.0374	A-26; A-23	**TRIGGER RELEASE LINK SET**
81.10.0265	1B	**BALLISTIC COVER MACHINING**
81.60.0340	5-05; 5-06	**MAGAZINE GEAR SET**
81.60.0341	5-09; 5-16	**GEAR LOCK POINT SET**
81.60.0337	5Q	**PAINTBALL FUNNEL MACHINING**
81.60.0338	7A	**VALVE SLEEVE ASSEMBLY**
81.60.0345	7B	**40J VALVE SEAT ASSEMBLY**
81.60.0342	8C	**VALVE COVER COMBINATION**

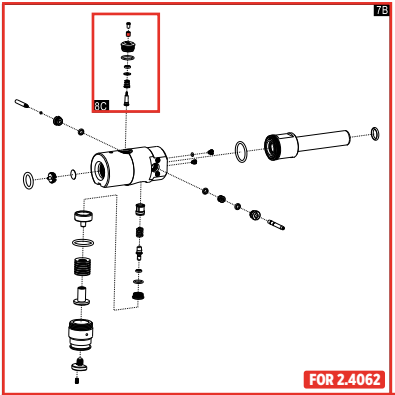
7B
8C
FOR 2.4062

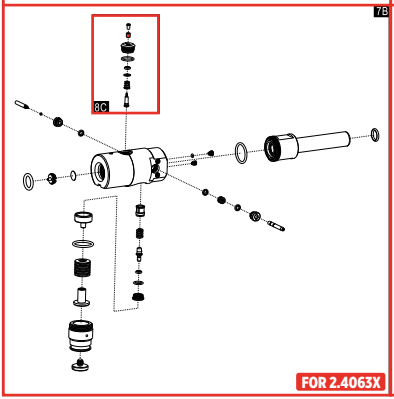
7B
8C
FOR 2.4063X

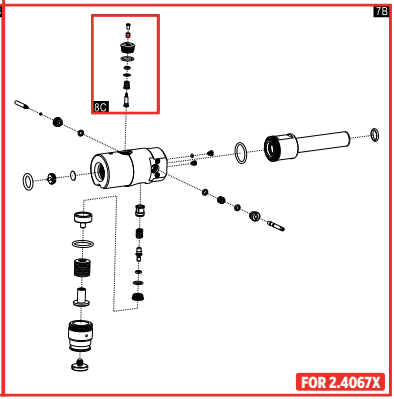
7B
8C
FOR 2.4067X

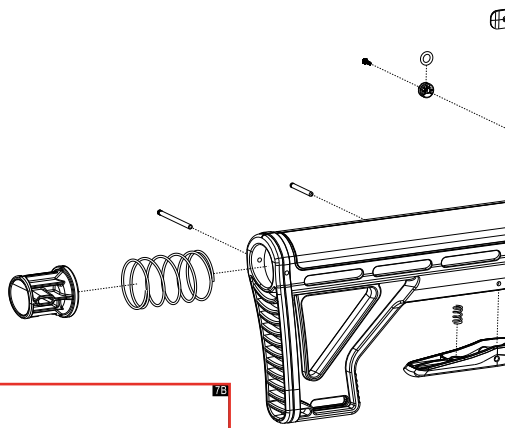

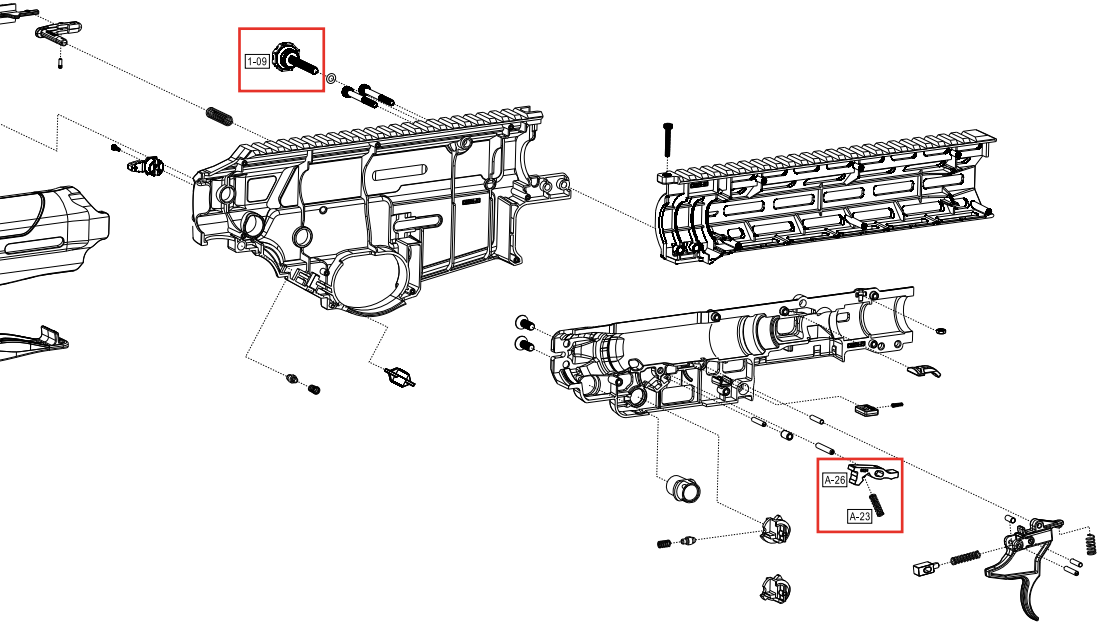
1-09
A-26
A-23

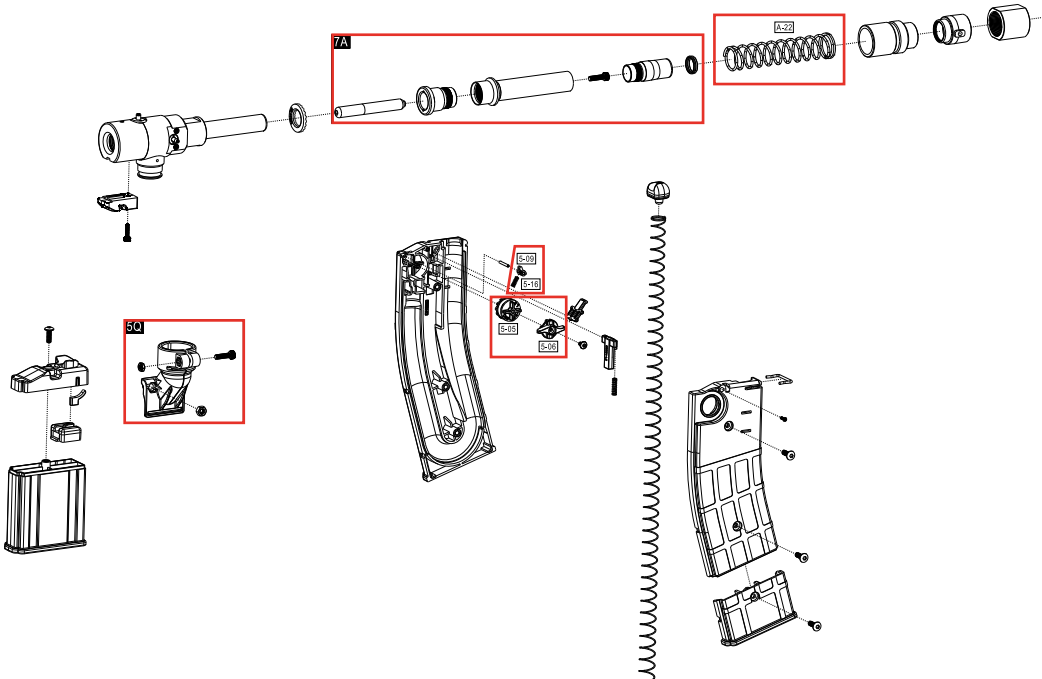
7A
A-22
5Q
5-09
5-16
5-05
5-06

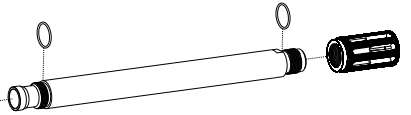

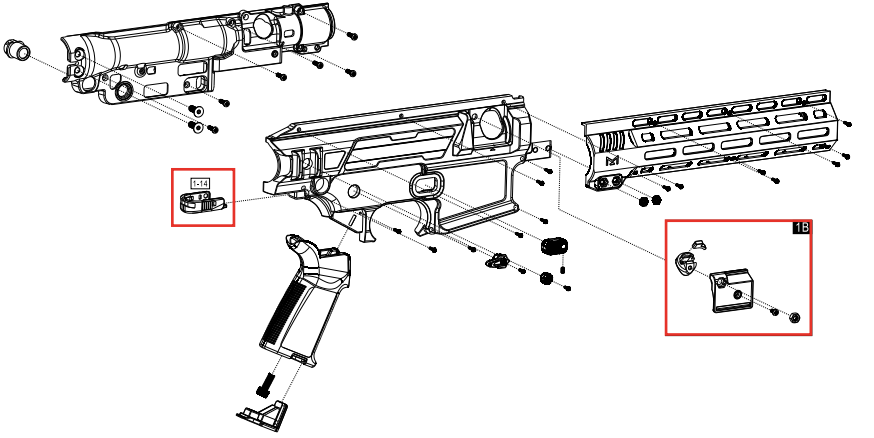
1-14
1B

© 11/2024

EN We reserve the right to make color and design changes and technical improvements. No responsibility is accepted for printing errors or incorrect information | **DE** Änderungen in Farbe und Design sowie technische Verbesserungen, Druckfehler und Irrtum vorbehalten. Alle Angaben ohne Gewähr | **FR** Sauf modifications de la couleur et du design ainsi que des améliorations techniques, erreurs d'impression et erreur. Toutes les données sont fournies sans garantie | **ES** Salvo modificaciones de color y de diseño así como mejoramientos técnicos, erratas y error. Todos los datos sin garantía | **IT** Con riserva di modifiche di colore e di design, di miglioramenti tecnici, di errori di stampa e di sbagli. Tutte le informazioni senza garanzia | **RU** Изменения цвета и дизайна, а также технические улучшения, опечатки и ошибки не исключены. Мы не гарантируем точность сведений | **PL** Zastrzegamy sobie prawo do pomyłek, błędów w druku, zmian koloru i designu, jak również do wprowadzania technicznych ulepszeń. Wszystkie informacje bez gwarancji | **TR** Renk, tasarım ve teknik değişiklikler yapma hakkı saklıdır. Baskı hatalarından ya da hatalı bilgilerden dolayı yasal sorumluluk kabul edilmez. Bilgiler için garanti verilmez.

UMAREX GmbH & Co. KG
Donnerfeld 2 · 59757 Arnsberg · Germany
service@umarex.de

UMAREX.COM

Covers models:

2.4062
2.4063X
2.4067X